PROTOCOLO Nº 3298 /2007 DATA:19/OUTUBRO/2007

PODER LEGISLATIVO DE CAMPO MOURÃO

ESTADO DO PARANÁ

PROJETO DE LEI Nº 221/2007

ALTERA O CAPUT DO ART. 1º E ACRESCENTA INCISOS NO ART. 3º DA LEI Nº 2076, DE 19 DE JUNHO DE 2006, ALTERADA PELA LEI Nº 2152, DE 29 DE NOVEMBRO DE 2006, QUE AUTORIZA O CHEFE DO EXECUTIVO MUNICIPAL A CONTRATAR OPERAÇÃO DE CRÉDITO COM A AGÊNCIA DE FOMENTO DO PARANÁ S.A. (R$ 3.500.000,00 PARA: Barracões Industriais, Pavimentação Alfáltica, Recuperação Asfáltica, Revitalização de Praças, Construção e Ampliação de Escolas). SUBSTITUTIVO

VETO TOTAL Nº 23/2007 - EM ANEXO - MANTIDO

REGIME DE URGÊNCIA

AUTORIA: EXECUTIVO MUNICIPAL

ENVIADO ÀS COMISSÕES: (em vermelho).
LEGISLAÇÃO E REDAÇÃO; - FAV -
FINANÇAS E ORÇAMENTO; - FAV -
MÉRITOS TEMÁTICOS; FAV — COM SUBSTITUTIVO
REPRESENTATIVA

Incluído na Ordem do Dia		Em	19 / 11 / 2007	
Pedido de Vistas		Em	/ /	
1ª Discussão e Votação		Em	19 / 11 / 2007	
2ª Discussão e Votação		Em	20 / 11 / 2007	
Aprovado em Redação Final		Em	/ /	
Promulgada		Em	/ /	
LEI Nº 2332	Sancionada	Em	/ /	
Publicada no Órgão Oficial	Nº	Em	/ /	

TRAMITAÇÃO

De	Para	Data	Rubrica

MENSAGEM JUSTIFICATIVA AO PROJETO DE LEI Nº 221/2007

PODER LEGISLATIVO DE CAMPO MOURÃO
Protocolo Nº 3298/2007
Campo Mourão, 19/10/07 Horas: 16:11
ROSEMILSON
PROTOCOLISTA

AO DAL
Ao Procurador -
CM, 19/10/07

Senhor Presidente,

Senhores Vereadores:

Encaminhamos para apreciação de Vossas Excelências o Projeto de Lei que "Altera o *caput* do art. 1º e acrescenta incisos no art. 3º da Lei nº 2.076, de 19 de junho 2006, alterada pela Lei nº 2.152, de 29 de novembro de 2006, que autoriza o Chefe do Executivo Municipal a **CONTRATAR OPERAÇÃO DE CRÉDITO** com a Agência de Fomento do Paraná S.A."

O presente projeto tem por objetivo obter autorização legislativa para possibilitar a adequação do texto da Lei nº 2076, de 19 de junho de 2006, alterado pela Lei nº 2.152, de 29 de novembro de 2006, inclusive com alteração do valor de R$ 1.500.000,00 para R$ 3.500.000,00, objetivando atender às exigências técnicas da Secretaria de Estado do Desenvolvimento Urbano – Programa Paraná Urbano, para a obtenção de financiamento objetivando a execução de infra-estrutura como segue:

Barracões Industriais;
Pavimentação Asfáltica;
Recuperação Asfáltica;
Revitalização de Praças;
Construção e Ampliação de Escolas.

Diante do exposto, solicitamos a Vossas Excelências a deliberação da matéria em **regime de urgência**, se possível, em sessão extraordinária solicitação, esta de acordo com o art. 32 da Lei Orgânica do Município.

Campo Mourão, 19 ~~de~~ outubro de 2007

Nelson José Tureck
Prefeito Municipal

PROJETO DE LEI Nº 221/2007
De 19 de outubro de 2007

Altera o *caput* do art. 1º e acrescenta incisos no art. 3º da Lei nº 2.076, de 19 de junho 2006, alterada pela Lei nº 2.152, de 29 de novembro de 2006, que autoriza o Chefe do Executivo Municipal a **CONTRATAR OPERAÇÃO DE CRÉDITO** com a Agência de Fomento do Paraná S.A.

O **PODER LEGISLATIVO DE CAMPO MOURÃO**, Estado do Paraná, aprova e eu, Prefeito Municipal, sanciono a seguinte

L E I :

Art. 1º Fica alterado o *caput* do art. 1º da Lei nº 2.076, de 19 de junho de 2006, alterada pela Lei nº 2.152, de 29 de novembro de 2006, passando a vigorar com a seguinte redação:

"Art. 1º Fica o Poder Executivo Municipal autorizado a contratar com a agência de Fomento do Paraná S.A., operação de crédito até o limite de R$ 3.500.000,00 (três milhões e quinhentos mil reais).
....."

Art. 2º Fica alterado o artigo 3º da Lei nº 2.076/2006, alterada pela Lei nº 2.152/2006, passando a vigorar com a seguinte redação:

"Art. 3º .....

I – Complexo Esportivo;

II – Reurbanização da Avenida Jorge Walter em frente ao Santuário Nossa Senhora Aparecida;

III – Urbanização/Calçadas.

IV – Barracões Industriais;

V – Pavimentação Asfáltica;

VI – Recuperação Asfáltica;

VII – Revitalização de Praças;

VIII – Construção e Ampliação de Escolas;

IX – Construção de Creches".

Art. 3º Esta Lei entra em vigor na data de sua publicação,

PAÇO MUNICIPAL "10 DE OUTUBRO"
Campo Mourão, 19 de outubro de 2007

Nelson José Tureck
Prefeito Municipal

PUBLICADO NO ÓRGÃO OFICIAL
DO MUNICÍPIO Nº 999/2006

DE 23/06/2006

LEI Nº 2076
De 19 de junho de 2006

Autoriza o Chefe do Executivo Municipal a **CONTRATAR OPERAÇÃO DE CRÉDITO** com a Agência de Fomento do Paraná S.A.

O PODER LEGISLATIVO DE CAMPO MOURÃO, Estado do Paraná, aprovou e eu, Prefeito Municipal, sanciono a seguinte

LEI:

Art. 1º Fica o Poder Executivo Municipal autorizado a contratar com a **Agência de Fomento do Paraná S.A.** operação de crédito até o limite de **R$ 1.500.000,00 (um milhão e quinhentos mil reais)**.

Parágrafo único. O valor da operação de crédito está condicionado a obtenção pela municipalidade, de autorização para a sua realização, em cumprimento aos dispositivos legais aplicáveis ao Endividamento Público, através de Resoluções emanadas do Senado Federal e pela Lei Complementar nº 101, de 04.05.2000.

Art. 2º Os prazos de amortização e carência, os encargos financeiros e outras condições de vencimento e liquidação da dívida a ser contratada, obedecerão as normas pertinentes estabelecidas pelas autoridades monetárias federais e notadamente o que dispõe o normativo do Senado Federal, bem como as normas específicas da Agência de Fomento do Paraná S/A.

Art. 3º Os recursos oriundos das operações de crédito autorizadas por esta Lei, serão aplicados na execução dos seguintes Projetos:

I – Reforma e Adequação do Estádio Municipal;

II – Reurbanização da Av. Jorge Walter em frente ao Santuário Nossa Senhora Aparecida.

Art. 4º Em garantia das operações de crédito, fica o Chefe do Executivo Municipal autorizado a ceder à Agência de Fomento do Paraná S.A. parcelas da Cota-parte do Imposto Sobre Operações Relativas a Circulação de Mercadorias e Serviços - ICMS e/ou parcelas do Fundo de Participação dos Municípios – FPM, ou tributos que os venham a substituir, em montantes necessários para amortizar as prestações do principal e dos acessórios, na forma do que venha a ser contratado.

Art. 5º Para garantir o pagamento do principal atualizado monetariamente, juros, multas e demais encargos financeiros decorrentes das operações referidas nesta Lei, o Chefe do Executivo poderá outorgar à Agência de Fomento do Paraná S.A., mandato pleno, para receber e dar quitação das referidas obrigações financeiras, com poderes para substabelecer.

Art. 6º O prazo e a forma definitiva de pagamento do principal reajustável, acrescidos dos juros e demais encargos incidentes sobre as operações financeiras, obedecidos os limites desta Lei, serão estabelecidos pelo Chefe do Executivo com a entidade financiadora.

Art. 7º Anualmente, a partir do exercício financeiro subseqüente ao da contratação das operações de crédito, o orçamento do Município consignará dotações próprias para a amortização do principal e dos acessórios das dívidas contratadas.

Art. 8º Esta Lei entra em vigor na data de sua publicação, revogadas as disposições em contrário.

PAÇO MUNICIPAL "10 DE OUTUBRO"
Campo Mourão, 19 de junho de 2006

Nelson José Tureck
Prefeito Municipal

José Luiz Gurgel
Procurador-Geral

Antonio Marcelo da Silva e Silveira
Secretário do Planejamento

PUBLICADO NO ÓRGÃO OFICIAL
DO MUNICÍPIO Nº 1039/2006

DE 01/12/2006

LEI Nº 2152
De 29 de novembro de 2006

Altera o Art. 3º da Lei nº 2.076, de 19 de junho de 2006, que autoriza o Chefe do Executivo Municipal a **Contratar Operação de Crédito** com a Agência de Fomento do Paraná S.A.

O **PODER LEGISLATIVO DE CAMPO MOURÃO**, Estado do Paraná, aprovou e eu, Prefeito Municipal, sanciono a seguinte,

LEI:

Art. 1º Fica alterado o artigo 3º da Lei nº 2.076, de 19 de junho de 2006, passando a vigorar com a seguinte redação:

"Art. 3º .....
.....

I – Complexo Esportivo;

II – Reurbanização da Avenida Jorge Walter em frente ao Santuário Nossa Senhora Aparecida;

III – Urbanização/Calçadas."

Art. 2º Esta Lei entra em vigor na data de sua publicação, revogadas as disposições em contrário.

PAÇO MUNICIPAL "10 DE OUTUBRO"
Campo Mourão, 29 de novembro de 2006

Nelson José Tureck
Prefeito Municipal

José Luiz Gurgel
Procurador-Geral

Antônio Marcelo da Silva e Silveira
Secretário do Planejamento

99341353
99342328

PODER LEGISLATIVO DE CAMPO MOURÃO
ESTADO DO PARANÁ
Rua Francisco Albuquerque, 1488 - Telefax (44) 523-2330 -CEP 87302-220 - Cx. Postal 450
C.N.P.J. 79.869.772/0001-14
e-mail:legislativomunicipal@camaracm.com.br
www.camaracm.com.br
PROCURADORIA PARLAMENTAR

PARECER N.º 157/2007

Ref.: **PROJETO DE LEI N.º 221/2007.**

Origem: **PODER EXECUTIVO**

Senhor Presidente,

Atendendo determinação de Vossa Excelência, estampada no rosto da proposição referenciada, e considerando a competência a este órgão consultivo atribuída pelo inciso IV, do artigo 31 do Regimento Interno, cabe-me aduzir o que segue:

RELATÓRIO

"Altera o *caput* do art. 1º e acrescenta incisos no art. 3º da Lei n.º 2.076, de 19 de junho de 2006, alterada pela Lei n.º 2.152, de 29 de novembro de 2006, que autoriza o Chefe do Executivo Municipal, a **CONTRATAR OPERAÇÃO DE CRÉDITO** com a Agência de Fomento do Paraná S.A.", é a Súmula do Projeto de Lei n.º 221/2007, exposto em 3 (três) artigos, de autoria do Poder Executivo.

PODER LEGISLATIVO DE CAMPO MOURÃO
ESTADO DO PARANÁ
Rua Francisco Albuquerque, 1488 - Telefax (44) 523-2330 -CEP 87302-220 - Cx. Postal 450
C.N.P.J. 79.869.772/0001-14
e-mail:legislativomunicipal@camaracm.com.br
www.camaracm.com.br
PROCURADORIA PARLAMENTAR

NO MÉRITO

A propositura submetida ao crivo do Poder Legislativo está devidamente aparelhada e não encontra óbice legal, inclusive sob a ótica dos dispositivos da Lei de Responsabilidade Fiscal, autorizando e assegurando a sua tramitação.

O regime de urgência requerido pelo ilustre Autora encontra respaldo na legislação aplicável à espécie.

É o que me compete argüir.

Campo Mourão, 22 de outubro de 2007.

Roberto P. Ribeiro de Castro
Procurador Parlamentar
OAB/PR n.º 6608

PODER LEGISLATIVO DE CAMPO MOURÃO
Protocolo Nº 3302/2007
Campo Mourão 22/10/07 Hora: 08:13
Rosemilson
PROTOCOLISTA

PODER LEGISLATIVO DE CAMPO MOURÃO
ESTADO DO PARANÁ
Rua Francisco Albuquerque, 1488 - Telefax (44) 523-23.30 -CEP 87302-220 - Cx. Postal 450
C.N.P.J 79.869.772/0001-14
e-mail: legislativomunicipal@camaracm.com.br
www.camaracm.com.br
Vereador Ademir Franco de Lima
Bancada PSL

PROJETO DE LEI Nº 221/2007.

AUTORIA: Poder Executivo Municipal.

Enviado à COMISSÃO PERMANENTE DE LEGISLAÇÃO E REDAÇÃO.

Relator Vereador Ademir Franco de Lima.

Relatório

Tramita nesta Comissão o Projeto de Lei nº 221/2007, protocolado sob nº 3298 em 19 de outubro de 2007, que: **Altera o caput do art. 1º e acrescenta incisos no art. 3º da Lei nº 2.076, de 19 de junho de 2006, alterada pela Lei nº 2.152, de 29 de novembro de 2006, que autoriza o Chefe do Executivo Municipal a CONTRATAR OPERAÇÃO DE CRÉDITO com a Agência de Fomento do Paraná S.A.**

VOTO DO RELATOR

Cita o autor em sua mensagem justificativa que a proposição tem por objetivo obter autorização legislativa para possibilitar a adequação do texto da Lei nº 2.076, de 19 de junho de 2006, alterada pela Lei nº 2.152, de 29 de novembro de 2006, inclusive com alteração do valor de R$ 1.500.000,00 para 3.500.000,00, objetivando atender as exigências técnicas da Secretaria de Estado do Desenvolvimento Urbano – Programa Paraná Urbano, para obtenção de financiamento objetivando a execução de infra-estrutura no Município.

O presente projeto reúne condições legais para tramitação. Ante ao exposto manifestamos **VOTO FAVORÁVEL**.

Sala das Comissões Permanentes do Poder Legislativo de Campo Mourão, em 22 de outubro de 2007.

ADEMIR FRANCO DE LIMA
Presidente - Relator

ROQUE APARECIDO DE FREITAS

SIDNEI DE SOUZA JARDIM

LFP.

PODER LEGISLATIVO DE CAMPO MOURÃO
ESTADO DO PARANÁ
Rua Francisco Albuquerque, 1488 - Telefax (44) 3523-23.30 -CEP 87302-220 - Cx. Postal 450
C.N.P.J 79.869.772/0001-14
e-mail: legislativomunicipal@camaracm.com.br
BANCADA DO P.M.D.B.
Vereador Dr. Eraldo Teodoro de Oliveira

EMENDA MODIFICATIVA AO PROJETO DE LEI N.º 221/2007

PODER LEGISLATIVO DE CAMPO MOURÃO
Protocolo Nº 2755/2007
Campo Mourão, 22/10/07 Horas 11:16
PROTOCOLISTA

Com fulcro no artigo 120, § 2º do Regimento Interno deste Poder Legislativo, submeto ao crivo do Soberano Plenário, a seguinte Emenda Modificativa ao Projeto de Lei n.º 221/2007:

"Art. 3º. .....

I – Complexo Esportivo, priorizando ainda a implantação de um campo de futebol para o Conjunto Habitacional Dr. Milton Luiz Pereira; de uma rede de proteção para a quadra poliesportiva da Escola Cidade Nova e alambrado do campo de futebol do Conjunto Parque Verde;

II – Reurbanização da Avenida Jorge Walter em frente ao Santuário Nossa Senhora Aparecida, priorizando ainda a sinalização através de pintura dos redutores de velocidade, instalação de placas e faixa de pedestres de outros bairros do Município;

III – Urbanização/Calçadas, priorizando a construção de calçadas, com o devido desconto aos munícipes em várias parcelas;

IV – Barracões Industriais;

V – Pavimentação Asfáltica, priorizando a pavimentação das vias do Jardim Maria Barletta;

VI – Recuperação Asfáltica, priorizando a recuperação da Rua Guarani, em toda a sua extensão;

VII – Revitalização de Praças, em especial da Praça Moysés Lupion do Conjunto Habitacional Dr. Milton Luiz Pereira, bem como reforma, revitalização e implantação da Escola da Cidadania, no terreno localizado na bifurcação das Ruas dos Papagaios e das Perdizes, no Conjunto Habitacional Dr. Milton Luiz Pereira;

VIII – Construção e Ampliação de Escolas, *em especial da Pré-Escola Dr. Milton Luiz Pereira, e ainda reforma do muro do Centro de Integração Colibri;*

IX – Construção de Creches;

X *– Construção de Unidade de Saúde no Jardim Pio XII e reforma da Unidade da Vila Cândida;*

XI *– Construção de um Centro de Múltiplo-Uso no Conjunto Dr. Milton Luiz Pereira, inclusive oportunizando a abertura de processo de dação em pagamento pelo proprietário do terreno da quadra 42-A, ou através de desapropriação, utilidade pública ou outra forma prevista em Lei (área de comércio entre as Ruas Pássaro Lira, Maracanã, Pássaro Preto e Tucanos).*

PLENÁRIO "VEREADOR JOSÉ PEREIRA CARNEIRO", em 22 de outubro de 2007.

DR. ERALDO TEODORO DE OLIVEIRA
Vereador

PODER LEGISLATIVO DE CAMPO MOURÃO

ESTADO DO PARANÁ

Rua Francisco Albuquerque, 1488 - Telefax (44) 523-23.30 -CEP 87302-220 - Cx. Postal 450
C.N.P.J 79.869.772/0001-14
e-mail: legislativomunicipal@camaracm.com.br www.camaracm.com.br
COMISSÃO DE FINANÇAS E ORÇAMENTOS
PSDB

Campo Mourão 22 de Outubro de 2007.

De: Presidência da CPFO;
Para: Presidência da Câmara Municipal

Solicitamos que seja enviado através do Presidente deste Poder Legislativo Vereador Eraldo Teodoro de Oliveira, ofício ao órgão competente do Poder Executivo, solicitando que envie com a máxima urgência, a **Planilha Detalhada**, onde serão alocados os recursos financeiros referente ao Projeto de Lei nº. 0221/2007 que ALTERA O CAPUT DO ART. 1º E ACRESCENTA INCISOS NO ART. 3º DA LEI Nº. 2076, DE 19 DE JUNHO DE 2006, ALTERADA PELA LEI Nº. 2152 DE 29 DE NOVEMBRO DE 2006, QUE ALTORIZA O CHEFE DO EXECUTIVO MUNICIPAL A CONTRATAR OPERAÇÃO DE CRÉDITO COM A AGÊNCIA DE FOMENTO DO PARANÁ S.A (3.500,000,00 Para Barracões Industriais, Pavimentação Asfáltica, Recuperação Asfáltica, Revitalização de Praças, Construção e Ampliação de Escalas).

Sabendo assim da urgência deste Projeto, e do prazo que se encerra dia 30 de outubro somos favoráveis ao referido Projeto de Lei, sendo que a Planilha deverá ser protocolado nesta Casa de Leis até a **Segunda-Feira, dia 22/10/2007, 18h00min** para que este possa estar deliberado para a Sessão Ordinária do dia 22/10/2007, Segunda-Feira.

Marla Ap. Tureck Diniz
Presidente da Comissão de Finanças e Orçamento.

PODER LEGISLATIVO DE CAMPO MOURÃO
Protocolo Nº 3310 2007
Campo Mourão 22/10/07 Horas: 13:36
PROTOCOLISTA

MUNICÍPIO DE CAMPO MOURÃO
Secretaria da Fazenda e Administração

Campo Mourão

COMUNICAÇÃO INTERNA **N.º: 30/2007**
DATA: **22** de Outubro de 2007
Da: SEFAD - Secretaria de Fazenda e Administração
Para: CÂMARA
Assunto: INFORMAÇÕES: OPERAÇÃO DE CREDITO

Informamos que a Operação de Créditos prevista de R$ 3.500.000,00 Refere-se R$ 1.500.000,00 já autorizada podendo ser remanejada.
R$ 2.000.000,00 nova autorização do Paraná Cidade.

Limite Total de Operação de Crédito R$ 74.343.485,94

Limite do Exercício de	R$	9.912.464,79
Valor já Autorizado	R$	6.760.000,00
Valor solicitado de aumento	R$	2.000.000,00

O valor solicitado está em estudos e depende de Programação junto ao Parará Cidade, para inclusão no Orçamento Vigente bem como no Orçamento para o Exercício de 2.008.

Quando das liberações da Operação de Crédito os valores vão sendo abertos e incluídos no Orçamento, dando como cobertura o valor liberado de Operação de Crédito, nos termos do Art. 43 da Lei nº 4.320/64.

Atenciosamente

Campo Mourão, 22 de Outubro de 2007.

Altair Casarim
Secretário da Fazenda e Administração

Órgão oficial
3118

MUNICÍPIO DE CAMPO MOURÃO
RELATÓRIO DE GESTÃO FISCAL
DEMONSTRATIVO DAS OPERAÇÕES DE CRÉDITO
ORÇAMENTOS FISCAL E DA SEGURIDADE SOCIAL
Janeiro a Agosto/2007

R$ Reais

RECEITAS DE CAPITAL	RECEITAS REALIZADAS Janeiro a Agosto/2007
OPERAÇÕES DE CRÉDITO (I)	**1.423.900,00**
Externas	0,00
Internas	1.423.900,00
Op. Crédito Constr. Escola Municipal	0,00
Op. de Crédito Pavimentação Asfaltica	0,00
Op. Crédito Recuperação de Pavimentação	0,00
Op. Crédito Constr. Barracões Industrais	0,00
Op. Crédito Aquisição de Terrenos Const. Conj Habitacional	150.000,00
PROVIAS - Aquisição de Máquinas e Equipamentos	1.273.900,00
POR ANTECIPAÇÃO DA RECEITA (II)	0,00
TOTAL DAS OPERAÇÕES DE CRÉDITO (I + II)	1.423.900,00
RECEITA CORRENTE LÍQUIDA - RCL	61.952.904,95
% das OPERAÇÕES DE CRÉDITO INTERNAS E EXTERNAS sobre a RCL	2,30%
% das OPERAÇÕES DE CRÉDITO POR ANTECIPAÇÃO DA RECEITA sobre a RCL	0,00
LIMITE DEFINIDO POR RESOLUÇÃO DO SENADO FEDERAL PARA AS OPERAÇÕES DE CRÉDITO INTERNAS E EXTERNAS 16%	9.912.464,79
LIMITE DEFINIDO POR RESOLUÇÃO DO SENADO FEDERAL PARA AS OPERAÇÕES DE CRÉDITO POR ANTECIPAÇÃO DA RECEITA 7%	4.336.703,35

OPERAÇÕES DE CRÉDITO NÃO SUJEITAS A LIMITES	RECEITAS REALIZADAS	
	VALOR	% sobre a RCL
OPERAÇÕES DE CRÉDITO	0,00%	0,00%
Externas	0,00%	0,00%
Internas	0,00%	0,00%

Alex Barbosa CRC-PR 049409/O-9
Contador

Altair Casarim
Secretário da Fazenda e Administração

Nelson José Tureck
Prefeito Municipal

Aprovados

Provias	1.980.000,00
agência Fomento	3.280.000,00
Complexo Esportivo	1.500.000,00
	6.760.000,00
Solicitação atual →	2.000.000,00
	8.760.000,00

Limite do Exercício 9.912.464,79

MUNICÍPIO DE CAMPO MOURÃO
RELATÓRIO RESUMIDO DE EXECUÇÃO ORÇAMENTÁRIA
DEMONSTRATIVO DO RESULTADO PRIMÁRIO
ORÇAMENTOS FISCAL E DA SEGURIDADE SOCIAL
Janeiro a Agosto/2007 - Bimestre Julho - Agosto

RREO - ANEXO VII (LRF, art. 53, inciso III) R$ 1,00

RECEITAS PRIMÁRIAS	PREVISÃO ATUALIZADA	RECEITAS REALIZADAS		
		No Bimestre	Até o Bimestre	Até o Bimestre/2006
RECEITAS PRIMÁRIAS CORRENTES (I)	**94.913.100,00**	**13.498.804,57**	**55.305.977,45**	**50.837.013,19**
RECEITA TRIBUTÁRIA	*16.751.775,00*	*2.210.712,68*	*10.104.298,87*	*8.932.293,10*
IPTU	5.220.000,00	361.518,33	3.523.155,79	3.294.632,76
ITBI	1.500.000,00	205.093,96	642.540,95	601.293,24
ISSQN	4.743.000,00	722.549,62	2.701.569,24	2.457.929,44
IRRF	1.229.575,00	229.928,50	860.964,80	635.374,46
Outras Receitas Tributárias	4.059.200,00	691.622,27	2.376.068,09	1.943.063,20
RECEITA DE CONTRIBUIÇÕES	*5.978.000,00*	*865.658,84*	*3.715.370,10*	*3.335.438,68*
Receitas Previdênciárias	3.465.000,00	489.912,51	1.984.986,10	1.762.043,70
Outras Contribuições Sociais	2.513.000,00	375.746,33	1.730.384,00	1.573.394,98
RECEITA PATRIMONIAL LÍQUIDA	*136.100,00*	*71.466,42*	*206.832,79*	*206.294,05*
Receita Patrimonial	2.345.263,61	393.455,18	1.504.629,69	1.481.929,56
(-) Aplicações Financeiras	2.209.163,61	321.988,76	1.297.796,90	1.275.635,51
TRANSFERÊNCIAS CORRENTES	*67.785.125,00*	*9.684.524,57*	*38.803.684,79*	*36.330.025,90*
Cota-Parte do FPM	15.725.000,00	2.291.266,53	9.413.154,51	9.810.208,46
Cota-Parte do ICMS	14.450.000,00	1.798.521,03	6.895.031,07	8.514.557,52
Outras Transferências Correntes	37.610.125,00	5.594.737,01	22.495.499,21	18.005.259,92
DEMAIS RECEITAS CORRENTES	*4.262.100,00*	*666.442,06*	*2.475.790,90*	*2.032.961,46*
Dívida Ativa	3.199.000,00	448.076,20	1.874.056,24	1.388.338,26
Diversas Receitas Correntes	1.063.100,00	218.365,86	601.734,66	644.623,20
RECEITA DE CAPITAL (II)	**8.147.000,00**	**1.735.630,77**	**1.748.344,26**	**643.076,28**
Operações de Crédito (III)	7.750.000,00	1.423.900,00	1.423.900,00	100.000,00
Amortização de Empréstimos (IV)	1.000,00	0,00	0,00	-
Receitas de Alienação de Ativos (V)	30.000,00	0,00	0,00	-
Transferências de Capital	325.000,00	305.000,00	305.000,00	519.000,00
Convênios	325.000,00	305.000,00	305.000,00	359.000,00
Outras Transferências Capital	0,00	0,00	0,00	160.000,00
Outras Receitas de Capital	41.000,00	6.730,77	19.444,26	24.076,28
RECEITAS PRIMÁRIS DE CAPITAL (VI)=(II-III-IV-V)	**366.000,00**	**311.730,77**	**324.444,26**	**543.076,28**
RECEITAS PRIMÁRIAS LÍQUIDAS (VII)=(I+VI)	**95.279.100,00**	**13.810.535,34**	**55.630.421,71**	**51.380.089,47**

DESPESAS PRIMÁRIAS	DOTAÇÃO ATUALIZADA	DESPESAS LIQUIDADAS		
		No Bimestre	Até o Bimestre	Até o Bimestre/2006
DESPESAS CORRENTE (VIII)	**88.136.549,16**	**13.394.718,79**	**49.570.288,73**	**44.598.319,63**
Pessoal e Encargos Sociais	34.079.452,14	4.727.095,16	19.923.632,81	17.758.901,78
Juros e Encargos da Dívida (IX)	1.115.000,00	127.249,59	626.636,30	657.953,48
Outras Despesas Correntes	52.942.097,02	8.540.374,04	29.020.019,62	26.181.464,37
DESPESAS PRIMÁRIAS CORRENTES (X)=(VIII-IX)	**87.021.549,16**	**13.267.469,20**	**48.943.652,43**	**43.940.366,15**
DESPESAS DE CAPITAL (XI)	**15.490.124,36**	**2.437.856,53**	**4.366.715,32**	**3.703.229,86**
Investimentos	13.102.124,36	2.131.192,24	3.186.203,81	1.931.202,27
Inversões Financeiras	0,00	0,00	0,00	0,00
Concessão de Empréstimos (XII)	0,00	0,00	0,00	0,00
Aquisição de Título de Capital já Integralizado(XIII)	0,00	0,00	0,00	0,00
Demais Inversões Financeiras	0,00	0,00	0,00	0,00
Amortização da Dívida (XIV)	2.388.000,00	306.664,29	1.180.511,51	1.772.027,59
DESPESAS PRIMÁRIAS DE CAPITAL (XV)=(XI-XII-XIII-XI	**13.102.124,36**	**2.131.192,24**	**3.186.203,81**	**1.931.202,27**
RESERVA DE CONTINGÊNCIA (XVI)	**4.425.500,00**	**0,00**	**0,00**	**0,00**
RESERVA DO RPPS (XVII)	**0,00**	**0,00**	**0,00**	**-560.475,60**
DESPESAS PRIMÁRIAS LIQ. (XVII)=(X+XV+XVI+XVII)	**104.549.173,52**	**15.398.661,44**	**52.129.856,24**	**45.311.092,82**
SALDOS DE EXERCÍCIOS ANTERIORES (XVIII)	**0,00**	**0,00**	**0,00**	**0,00**
RESULTADO PRIMÁRIO (VII-XVII)	**-9.270.073,52**	**-1.588.126,10**	**3.500.565,47**	**6.068.996,65**
SALDOS DE EXERCÍCIOS ANTERIORES	0,00	0,00	0,00	0,00

DISCRIMINAÇÃO DA META FISCAL	VALOR
META DE RESULTADO PRIMÁRIO FIXADA NO ANEXO DE METAS FISCAIS DA LDO P/O EXERCÍCIO EM REFERÊNCIA	**1.247.474,74**

Alex Barbosa CRC-PR 049409/O-9
Contador

Altair Casarim
Secretário da Fazenda e Administração

Nelson José Tureck
Prefeito Municipal

MUNICÍPIO DE CAMPO MOURÃO
RELATÓRIO DE GESTÃO FISCAL
DEMONSTRATIVO DA DÍVIDA CONSOLIDADA
ORÇAMENTOS FISCAL E DA SEGURIDADE SOCIAL
Janeiro a Agosto/2007
CONSOLIDAÇÃO GERAL

R$ Reais

ESPECIFICAÇÃO	SALDO EXER. ANTERIOR	SALDO DO EXERCÍCIO DE 2007		
		Até 1º Quad.	Até 2º Quad.	Até 3º Quad.
DÍVIDA CONSOLIDADA - DC (I)	**15.518.677,73**	**15.185.490,97**	**16.109.913,23**	**-**
Dívida Mobiliária	0,00	0,00	0,00	0,00
Dívida Contratual	8.511.783,87	8.107.667,24	9.110.105,62	
Precatórios Posteriores a 5.5.2000 (inclusive)	636.864,95	644.636,51	649.254,63	
Operações da Crédito Inferiores a 12 meses	0,00	0,00	0,00	0,00
Parcelamentos de Dívidas	6.370.028,91	6.433.187,22	6.350.552,98	0,00
De Tributos	0,00			
De Contribuições Sociais	6.370.028,91	6.433.187,22	6.350.552,98	0,00
Previdenciárias	6.075.325,90	6.150.391,99	6.077.645,30	
Demais Contribuições Sociais	294.703,01	282.795,23	272.907,68	
Do FGTS	0,00	0,00	0,00	0,00
Outras Dívidas	0,00	0,00	0,00	0,00
DEDUÇÕES (II)	**4.905.400,74**	**7.393.280,85**	**5.588.935,05**	**0,00**
Ativo Disponível	3.224.227,61	7.403.782,08	5.579.863,11	
Haveres Financeiros	2.097.019,65	15.558,93	15.526,41	
(-) Restos a Pagar Processados	415.846,52	26.060,16	6.454,47	
OBRIGAÇÕES NÃO INTEGRANTES DA DC	**0,00**	**0,00**	**0,00**	**0,00**
Precatórios Anteriores a 04.05.2000	0,00	0,00	0,00	0,00
Insuficiência Financeira	0,00	0,00	0,00	0,00
Outras Obrigações	0,00	0,00	0,00	0,00
DÍVIDA CONSOLIDADA LÍQUIDA (DCL) = (I - II)	**10.613.276,99**	**7.792.210,12**	**10.520.978,18**	**0,00**
RECEITA CORRENTE LÍQUIDA - RCL	**58.584.422,95**	**60.225.334,90**	**61.952.904,95**	
% da DC sobre a RCL	**26,49%**	**25,21%**	**26,00%**	**#DIV/0!**
% da DCL sobre a RCL	**18,12%**	**12,94%**	**16,98%**	**#DIV/0!**
LIMITE DEFINIDO POR RESOLUÇÃO DO SENADO FEDERAL (120%)	**70.301.307,54**	**72.270.401,88**	**74.343.485,94**	**0,00**

Alex Barbosa CRC-PR 049409/O-9
Contador

Altair Casarin
Secretário da Fazenda e Administração

Nelson José Tureck
Prefeito Municipal

Limite Total do Município

Of. nº 313/2007-Sepla

AO DAL

Campo Mourão, 22 de outubro de 2007

As comissões Permanentes.
Em, 22/10/07

Prezado Senhor Presidente:

Em atendimento a solicitação de Vossa Excelência, em atenção aos Ofícios 3400 e 3401/07-GAB/PRES, vimos por meio deste apresentar planilha de execução das obras abaixo relacionadas, com os respectivos valores a serem destinados para a referida execução.

OBRAS	VALORES
Reurbanização da Avenida Jorge Walter	R$ 400.000,00
Construção Escola Municipal na região do Jardim Lar Paraná (para atender as Comunidades dos Jardins DAMFERI, Damasco, Ipê, Fernandes, Paulino e Maria Barleta)	R$ 1.000.000,00
Ampliação da Escola Municipal do Jardim Modelo	R$ 100.000,00
Recuperação Asfáltica – diversos trechos, entre os quais: Av. Goio-ere, Manoel Mendes de Camargo, Capitão Índio Bandeira, Edmundo Mercer e Comendador Norberto Marcondes (prox. Fecilcam), Rua Brasil (prox. COMCAM)	R$ 950.000,00
Pavimentação – trechos do Jd. Modelo, Araucária e Jd. Tropical	R$ 800.000,00
Barracão Industrial	R$ 250.000,00
Valor Total	R$ 3.500.000,00

Os valores estão sujeitos a alterações devido a elaboração das planilhas físico-financeiras. Havendo sobra de recursos serão aplicadas em outras obras de infra-estrutura constantes na LDO.

Colhemos a oportunidade para renovarmos protestos de estima e consideração.

Atenciosamente

NELSON JOSE TURECK
Prefeito Municipal

PODER LEGISLATIVO DE CAMPO MOURÃO
Protocolo Nº 3314/2007
Campo Mourão 22/10/07 Horas: 16:01
ROSEMILSON
PROTOCOLISTA

Exmo. Senhor
Vereador **DR. ERALDO TEODORO DE OLIVEIRA**
Presidente da Câmara Municipal
Nesta

PODER LEGISLATIVO DE CAMPO MOURÃO
ESTADO DO PARANÁ
Rua Francisco Albuquerque, 1488 - Telefax (44) 3523-23 30 - CEP 87302-220 - Cx. Postal 450.
C.N.P.J 79.869.772/0001-14
e-mail: legislativomunicipal@camaracm.com.br
www.camaracm.com.br

Ofício nº 3.400/07-GAB/PRES.

Campo Mourão, 22 de outubro de 2007.

Excelentíssimo Senhor Prefeito,

Referente ao Projeto de Lei nº 221/07 que "Altera o caput do art. 1º e acrescenta incisos no art. 3º da Lei nº 2.076, de 19 de junho de 2006, alterada pela Lei nº 2.152, de 29 de novembro de 2006, que autoriza o Chefe do Poder Executivo Municipal a contratar operação de crédito com a Agência de Fomento do Paraná S/A", solicitamos, a pedido do Vereador Ademir Franco de Lima, as seguintes informações, relacionadas a alteração proposta no art. 3º:

- Onde serão implantadas e qual será o valor destinado às seguintes obras/infra-estruturas: Complexo Esportivo; Urbanização/Calçadas; Barracões Industriais; Pavimentação Asfáltica; Recuperação Asfáltica; Revitalização de Praças; Construção e Ampliação de Escolas e Construção de Creches.

Respeitosamente,

Dr. **Eraldo Teodoro de Oliveira**
Presidente

Excelentíssimo Senhor
Prefeito **Nelson José Tureck**,
Prefeitura Municipal
Campo Mourão – PR
/ppo.

PODER LEGISLATIVO DE CAMPO MOURÃO
ESTADO DO PARANÁ
Rua Francisco Albuquerque, 1488 - Telefax (44) 3523-23.30 - CEP 87302-220 - Cx. Postal 450.
C.N.P.J 79.869.772/0001-14
e-mail: legislativomunicipal@camaracm.com.br
www.camaracm.com.br

Ofício nº 3.401/07-GAB/PRES.

Campo Mourão, 22 de outubro de 2007.

Excelentíssimo Senhor Prefeito,

Em atenção ao expediente protocolado nesta Casa de Leis sob nº 3.310/07 subscrito pela Vereadora Marla Aparecida Tureck Diniz, Presidente da Comissão Permanente de Finanças e Orçamento, solicitamos que Vossa Excelência nos envie urgentemente, uma planilha detalhada onde serão alocados os recursos financeiros referentes ao Projeto de Lei nº 221/07, que "Altera o caput do art. 1º e acrescenta incisos no art. 3º da Lei nº 2076, de 19 de junho de 2006, alterada pela Lei nº 2152, de 29 de novembro de 2006, que autoriza o Chefe do Executivo Municipal a contratar operação de crédito com a Agência de Fomento do Paraná S/A (R$ 3.500.000,00 para Barracões Industriais, Pavimentação Asfáltica, Recuperação Asfáltica, Revitalização de Praças, Construção e Ampliação de Escalas)".

Tal solicitação deve ser protocolada nesta Casa de Leis até às 18 horas deste dia (22/10/07) para que o referido projeto de lei possa estar deliberado para Sessão Ordinária a ocorrer na data mencionada.

Respeitosamente,

Dr. **Eraldo Teodoro de Oliveira**
Presidente

Excelentíssimo Senhor
Prefeito **Nelson José Tureck**,
Prefeitura Municipal
Campo Mourão – PR
/ppo

PODER LEGISLATIVO DE CAMPO MOURÃO

ESTADO DO PARANÁ

Rua Francisco Albuquerque, 1488 - Telefax (44) 523-23.30 -CEP 87302-220 - Cx. Postal 450

C.N.P.J 79.869.772/0001-14

e-mail: legislativomunicipal@camaracm.com.br www.camaracm.com.br

COMISSÃO DE FINANÇAS E ORÇAMENTOS

PR

PROJETO DE LEI Nº 0221/2007.

AUTORIA: PODER EXECUTIVO

ENVIADO A COMISSÃO PERMANENTE DE FINANÇAS E ORÇAMENTO

RELATORA: VEREADORA MARLA A.TURECK DINIZ

RELATÓRIO:

Tramita nesta comissão, projeto de lei de nº 0221/2007, protocolado sob nº 3298/2007 em 19 de outubro de 2007, que **ALTERA O CAPUT DO ART. 1º E ACRESCENTA INCISOS NO ART. 3ºDA LEI Nº 2076, DE 19 DE JUNHO DE 2006, ALTERADA PELA LEI Nº 2152, DE 29 DE NOVEMBRO DE 2006, QUE AUTORIZA O CHEFE DO EXECUTIVO MUNICIPAL A CONTRATAR OPERAÇÃO DE CRÉDITO COM A AGÊNCIA DE FOMENTO DO PARANÁ S.A. (R$ 3.500.000,00 para: barracões Industriais, Pavimentação Asfáltica, Recuperação Asfáltica, Revitalização de Praças, Construção e Ampliação de Escolas).**

VOTO DA RELATORA:

Após a análise do projeto nº 0221/2007, tem por objetivo, ***obter autorização legislativa para possibilitar a adequação do texto da Lei nº 2076, de 19 de junho de 2006, alterado pela Lei nº 2152, de 29 de novembro de 2006, inclusive com alteração de R$ 1.500.000,00 para R$ 3.000.000,00, objetivando atender às exigências técnicas da Secretaria de Estado do Desenvolvimento Urbano – Programa Paraná Urbano, para a obtenção de financiamento objetivando a execução de infra-estrutura.***

Segundo planilhas apresentadas pelo secretário da Fazenda e Administração, Sr. Altair Casarim, pode-se observar que tal Projeto visa a Operação de Crédito no Valor de R$ 3.500.000,00, sendo que R$ 1.500.000,00 já está autorizado e acrescenta-se o valor de R$ 2.000.000,00, em uma nova autorização do Paraná cidade onde dependerá de Programação para a inclusão no Orçamento Vigente bem como no Orçamento para o Exercício de 2008.

O limite definido por resoluções do Senado Federal para as operações de crédito internas e externas são de 16%, ou seja, R$ 9.912.464,79 (nove

Rua Francisco Albuquerque, 1488 - Telefax (44) 523-23.30 -CEP 87302-220 - Cx. Postal 450
C.N.P.J 79.869.772/0001-14
e-mail: legislativomunicipal@camaracm.com.br www.camaracm.com.br

milhões, novecentos doze mil, quatrocentos sessenta e quatro reais e setenta e nove centavos).

Deste montante o Município já tem autorizado pela Câmara de Vereadores e pelo Paraná Cidade o valor de R$ 6.760.000,00 (seis milhões setecentos e sessenta mil).

Portanto, não há impedimento para a autorização de mais R$ 2.000.000,00 (dois milhões de reais), pois este valor não irá extrapolar os limites definidos como já mencionado.

Conforme ofício em anexo, da Secretária Claudia Mara Padilha, da Secretaria do Planejamento, os recursos financeiros solicitados já estão alocados em todos os serviços que serão executados,

Verifica-se que não há óbices, portanto manifestamos nosso **VOTO FAVORÁVEL** à tramitação do citado Projeto de Lei, mediante a apresentação da aplicação dos recursos citados, conforme solicitação feita através do ofício 035/2007.

SALA DE SESSÕES, 22 de outubro de 2007.

MARLA A. TURECK DINIZ
Presidente – Relatora

SALVADOR MARTINS TURIBIO
Membro

EDSON SILVA DE LIMA
Membro

roMT -3298/2007

Protocolo nº. 3298 /2007.

Assunto: Nomeação de relatoria no **PL nº 221/2007**.

AUTORIA: Poder Executivo

De ordem do Presidente da CPMT, Vereador Dr. Luiz Alfredo da Cunha Bernardo, nos termos das disposições do artigo 51, do Regimento Interno, encaminho o presente **Projeto de Lei nº 221/2007**, de autoria do Executivo Municipal – ALTERA O CAPUT DO ART. 1º E ACRESCENTA INCISOS NO ART. 3º DA LEI Nº 2076, DE 19 DE JUNHO DE 2006, ALTERADA PELA LEI Nº 2152, DE 29 DE NOVEMBRO DE 2006, QUE AUTORIZA O CHEFE DO EXECUTIVO MUNICIPAL A CONTRATAR OPERAÇÃO DE CRÉDITO COM A AGÊNCIA DE FOMENTO DO PARANÁ S. A (R$ 3.500.000,00 PARA: Barracões Industriais, Revitalização de Praças, Construção e Ampliação de Escolas). Exmo. Sr. VEREADOR **ISIDÓRIO DA SILVA MORAES**, o qual nomeio RELATOR.

O protocolado deverá ter suas folhas devidamente numeradas e rubricas pelo Senhor Relator, para segurança em relação aos documentos recebidos por esta Comissão, e os que porventura possam ser juntados para melhor apreciação da proposição legislativa.

Observo ao Senhor Relator a necessidade de se observar se a proposição atende aos interesses da coletividade como um todo, em face de que esta Comissão Permanente é a **ÚNICA** que tem poderes regimentais, vide inciso do artigo 41.

Para encaminhamento de suas necessidade poderão ser solicitadas diligências, audiências, ouvida de autoridades e técnicos, entre outros pleitos.

Observo, ainda, que esta Comissão praticando seu mister como se espera pelas disposições da Lei Orgânica e Regimento Interno, possibilitará que a matéria legislativa embrionária efetiva e objetivamente atenda os interesses e direitos difusos da coletividade, não se tornando, de futuro, um texto legal que satisfaz o Autor da proposição, porém um vago legislativo.

Campo Mourão, 22 de Outubro de 2007.

Flávia Cristina de Souza
Assessora PTB

CÂMARA MUNICIPAL DE CAMPO MOURÃO

ESTADO DO PARANÁ

R. Francisco Albuquerque, 1488 - Telefax (044) 3523-23.30 -CEP 87302-220 - Cx. Postal 450

C.G.C. (M.F) 79.869.772/0001-14

Assessoria de Bancada do PP

AO DAL

Cente. Registre-se.
Campo, 23/10/07

Campo Mourão, 23 de outubro de 2007

Senhor Presidente,

Considerando que o Projeto de Lei nº 221/2007, QUE AUTORIZA O CHEFE DO EXECUTIVO MUNICIPAL A CONTRATAR OPERAÇÃO DE CRÉDITO COM A AGÊNCIA DE FOMENTO DO PARANÁ S.A. (R$ 3.500.000 PARA: Barracões Industriais, Pavimentação Asfáltica, Recuperação Asfáltica, Revitalização de Praças, Construção e Ampliação de Escolas), recebeu emenda, requeiro seja devolvido a Comissão de Legislação e Redação para reexame de admissibilidade apenas quanto a matéria nova (emenda).

Atenciosamente

ISIDORO MORAES

Recebi dia 23/10/07 às 15:10hs.

Ilmo Sr.
Luís Alfredo Bernardo da Cunha
Presidente da Comissão de Méritos Temáticos

PODER LEGISLATIVO DE CAMPO MOURÃO
Protocolo: 3327/2007
Campo Mourão 23/10/07 Hora: 15:21
ROSEMILSON
PROTOCOLISTA

Município de Campo Mourão – Cidade Escola

Secretaria do Planejamento

Of. nº 316/2007-Sepla

Campo Mourão, 23 de outubro de 2007

AO DAL

A Comissão de Méritos Legislativos.
CM, 23/10/07

Prezado Senhor Presidente:

Tendo em vista que está expirando o prazo para aprovação de projetos junto ao Paranácidade e que corre-se o risco de que os projetos de Construção de Barracão Industrial e Ampliação da Escola do Jardim Modelo não estejam em condições de aprovação dentro do prazo estipulado (26/10/2007), solicitamos autorização para substituição dos projetos acima pelos de: Construção de Unidade de Saúde solicitação esta almejada há muito pela comunidade; ou Revitalização de Praça caso não haja conclusão dos projetos iniciais em tempo hábil. Salientamos que ambos os projetos sugeridos para substituição encontram-se concluídos, faltando apenas a atualização dos mesmos.

Colhemos a oportunidade para renovarmos protestos de estima e consideração.

Atenciosamente

NELSON JOSE TURECK
Prefeito Municipal

Ao Excelentíssimo Senhor
Vereador **Eraldo Teodoro de Oliveira**
Presidente da Câmara Municipal
Campo Mourão – PR

PODER LEGISLATIVO DE CAMPO MOURÃO
Protocolo Nº 3383/2007
Campo Mourão 23/10/07 Hora: 18:00
ROSEMILSON
PROTOCOLISTA

RUA BRASIL, 1487 – CAMPO MOURÃO – PARANÁ – CAIXA POSTAL 420 – CEP 87 301 – 140
TEL. (44) 3518-1144 – FAX (44) 3523-5738 – CGC 75.904.524/0001-06
e – mail: prefeito@campomourao.pr.gov.br
home page: http://www.campomourao.pr.gov.br

PODER LEGISLATIVO DE CAMPO MOURÃO

ESTADO DO PARANÁ

Rua Francisco Albuquerque, 1488 - Telefax (44) 523-2330 -CEP 87302-220 - Cx. Postal 450
C.N.P.J. 79.869.772/0001-14
e-mail:legislativomunicipal@camaracm.com.br
www.camaracm.com.br
ASSESSORIA PARLAMENTAR PMDB

REQUERIMENTO

AO DAL

PODER LEGISLATIVO DE CAMPO MOURÃO
Protocolo Nº 2774/2007
Campo Mourão, 24/10/07 Horas 09:18
PROTOCOLISTA

1º Defiro conforme requer.
2. A comissão de Mérito Temático para que devolva a proposição (Emenda) ao Autor. em 24/10/2007.

Com fulcro no artigo 137, inciso III, no Regimento Interno, o Vereador que o presente subscreve, **REQUER** a retirada das emendas que apresentei ao projeto de Lei nº 221/2007, **QUE AUTORIZA O CHEFE DO EXECUTIVO MUNICIPAL A CONTRATAR OPERAÇÃO DE CRÉDITO COM A AGÊNCIA DE FOMENTO DE PARANA S.A (3.500,000) PARA:** Barracões Industriais, Pavimentação Asfáltica, Revitalização de Praça, Construção e Ampliação de Escolas.

Nestes termos pede deferimento.

SALA DAS SESSÕES, em 24 de Outubro de 2007.

Dr. ERALDO TEODORO DE OLIVEIRA
Vereador do PMDB

PODER LEGISLATIVO DE CAMPO MOURÃO

ESTADO DO PARANÁ

Rua Francisco Albuquerque, 1488 - Telefax (44) 3523-23.30 -CEP 87302-220 - Cx. Postal 450
C.N.P.J 79.869.772/0001-14
e-mail: vereadorluizalfedo@camaracm.com.br
www.camaracm.com.br
BANCADA P.T.B.

Ofício 028 / CPMT

Campo Mourão, 29 de ~~abril~~ de 2007.
outubro

Exmo. Sr.
Vereador ERALDO TEODORO
DD. Presidente da Mesa Diretora
Nesta:

REF: Diligências Projeto de Lei nº 221/2007.

Senhor Presidente:

O Presidente da Comissão Permanente de Méritos Temáticos, usando das prerrogativas, que lhe são asseguradas pelo art. 51, do Regimento Interno, c/c inciso VII, do art. 34, visando atender pleito do Senhor Relator e Deste, informa a necessidade de encaminhar ao Poder Executivo as indagações e pedidos abaixo, por escrito, cujo intuído e possibilitar elaboração de Parecer no Projeto de Lei nº 221/2007:

a) Solicitar ao Autor da matéria, Senhor Prefeito Municipal, que encaminhe cópia das planilhas, seus autores e parâmetros utilizados para que fosse possível informar o custos das obras, conforme explicita o ofício nº 313/2007- SEPLA, anexado ao projeto, após, sua recepção nesta casa;

b) informar com precisão os pontos (local exato) sobre os quais haverá recuperação asfáltica (números de quadras ou metros quadrados, por exemplo);

c) definir o que é recuperação asfáltica para fins deste projeto de lei, conforme preceitua a Lei 8.666/93, que consumirão novecentos e cinqüenta mil reais.

d) informar (quais logradouros (trechos) do jardim modelo, araucária e jardim tropical) estão contemplados com recursos na ordem de oitocentos mil reais.

e) informar e precisar nos termos preconizado pela Lei 8.666/93 que significa: reurbanização da avenida Jorge Walter, ao custo de quatrocentos mil reais.

f) informar e precisar nos termos preconizado pela Lei 8.666/93 que significa: ampliação da escola municipal do Jardim Modelo, ao custo de cem mil reais.

g) seja pelo Autor melhor definido que alteração pretende no projeto em face dos termos do Ofício 316/2007-SEPLA. Após essa resposta seja ouvida assessoria jurídica ou procuradoria parlamentar para se saber se nova manifestação das comissões de legislação e redação, finanças e orçamento deverá haver.

PODER LEGISLATIVO DE CAMPO MOURÃO

ESTADO DO PARANÁ

Rua Francisco Albuquerque, 1488 - Telefax (44) 3523-23 30 -CEP 87302-220 - Cx Postal 450
C.N.P.J 79.869.772/0001-14
e-mail: vereadorluizalfedo@camaracm.com.br
www.camaracm.com.br
BANCADA P.T.B.

Para que não paire dúvidas acerca da competência desta Comissão para indagar tais temas, peço que se observe as disposições contidas no art. 41, letras "c", "g", "l", "n", "o" "p", e, **principalmente, letra "x"**. Regimento interno

Assim, nos termos do disposto no art. 59, § 5º, detectada a necessidade de diligências, impõe o sobrestamento do prazo para emissão de parecer até que estas estejam findas.

Atenciosamente

Vereador Luiz Alfredo da Cunha Bernardo
Presidente da Comissão de Mérito Temáticos

PODER LEGISLATIVO DE CAMPO MOURÃO
Protocolo Nº 3411 2007
Campo Mourão, 29/10/07 Horas. 15:43
PROTOCOLISTA

PODER LEGISLATIVO DE CAMPO MOURÃO
ESTADO DO PARANÁ
Rua Francisco Albuquerque, 1458 - Telefax (44) 3523-23.30 -CEP 87302-220 - Cx. Postal 456
C.N.P.J 79.869.772/0001-14
e-mail: legislativomunicipal@camaracm.com.br
www.camaracm.com.br

Ofício nº 3.573/07-GAB/PRES.

Campo Mourão, 29 de outubro de 2007.

Excelentíssimo Senhor Prefeito,

Solicitamos que Vossa Excelência atenda aos questionamentos do Vereador Luiz Alfredo da Cunha Bernardo, Presidente da Comissão de Méritos Temáticos, referentes ao Projeto de Lei nº 221/07, conforme cópia anexa.

Respeitosamente,

Dr. **Eraldo Teodoro de Oliveira**
Presidente

Excelentíssimo Senhor
Prefeito **Nelson José Tureck**,
Prefeitura Municipal
Campo Mourão – PR
/ppo.

Of. nº 327/2007-SEPLA

Campo Mourão, 30 de outubro de 2007

PODER LEGISLATIVO DE CAMPO MOURÃO
Protocolo nº 3513/2007
Campo Mourão, 30/10/07 Hora: 17:52
ROSEMILSON
PROTOCOLISTA

Ao Comissões
Em, 30/10/07

AO DAL: Regilaine 30/10/07

Prezado Senhor

Em atenção ao Ofício nº 3.573/03-GAB/PRES., referente as diligências do Projeto de Lei 221/2007, encaminhamos as informações, nos seguintes termos:

a) Os valores das obras relacionadas no Ofício 313/2007 foram levantados por estimativa, tendo sido informado que estariam sujeitos a alterações quando da conclusão das planilhas físico financeiras. As cópias das planilhas da Escola Municipal, da reurbanização da Av. Jorge Walter, em frente ao Santuário Nossa Senhora Aparecida e da Unidade de Saúde, foram concluídas e encontram-se em anexo. Quanto as demais, serão entregues assim que concluídas. Quanto aos projetos – estão concluídos, não sendo possível o fornecimento de cópia nesta oportunidade por problemas técnicos da empresa contratada para execução do serviço, porém, encontram-se em arquivo digital à disposição para consulta nesta Secretaria e serão encaminhados para análise do Legislativo assim que plotados. As planilhas das construções foram elaboradas pela engenheira civil Simone de Cássia Padilha e as da pavimentação asfáltica e recape pelo engenheiro civil Wagner Rangel Baeta Neves; os parâmetros utilizados para o levantamento do custo das obras são os estabelecidos na tabela de obras da construção civil valores unitários da tabela de preços unitários do Departamento Estadual de Construção de Obras e Manutenção – DECOM e para a pavimentação asfáltica e recuperação asfáltica (recape) foi utilizada a tabela de preços unitários da tabela do Paranacidade, ambas acrescidas de 25% (vinte e cinco por cento) por orientação dos técnicos do Paranacidade para cobrir despesas indiretas (INSS e encargos)

b) Os pontos exatos onde haverá recuperação asfáltica:
   - Avenida Capitão Índio Bandeira trecho entre a Rua São Josafat e Avenida Miguel Luiz Pereira – 12.560,11 m²;
   - Avenida Manoel Mendes de Camargo trecho entre a Rua São Josafat e Rua Peabiru - 9.258,49 m²;
   - Avenida Goioere trecho entre a Rua São Josafat e Rua Mamborê – 3.799,09 m²;

- Avenida Comendador Norberto Marcondes trecho entre a Rua São Josafat e Rua Edmundo Mercer – 2.080,21 m²;
- Rua Edmundo Mercer trecho entre a Avenida Comendador Norberto Marcondes e Av. Goioere – 2.147,11m²;
- Rua Brasil trecho entre a Avenida José Custódio de Oliveira e Av. João Bento 2.142,55m²

  Área total do recape 31.987,56 m²

OBS.: Esta incluído no orçamento a pintura da faixa de pedestre 1.080m² e 57 rampas para deficientes.

c) Recuperação asfáltica para fins deste projeto de lei nos termos da Lei 8.666/93 enquadra-se na definição de obra, contido no art. 6º, inciso I.

d) Os logradouros do Jardim Modelo, Araucária e Tropical que estão contemplados com recursos na ordem de oitocentos mil reais, são:

1) JARDIM MODELO
Rua Basílio Pelizer – (trecho entre Rua Josueis e a Rua Amarílis)

2) JARDIM ARAUCARIA
Rua das Acácias – (trecho entre as ruas Samambaias e Pessegueiros)
Rua das Sibipirunas – (trecho entre as ruas Samambaias e Pessegueiros)
Rua das Seringueiras – (trecho entre as ruas Samambaias e Pessegueiros)
Rua das Araucárias – (trecho entre as ruas Samambaias e Pessegueiros)
Rua das Samambaias – (trecho entre as ruas Araucária e Acácias)

3) JARDIM TROPICAL
Rua Sanhaço – (trecho entre a rua João de Barro e Avenida Jacutinga)
Avenida Jacutinga – (trecho entre a Rua Sanhaço e a Rua Galo da Serra)
Rua do Lazer – (entre a Avenida Jacutinga e a Rua dos Lagos)
Rua dos Lagos – (entre Rua do Lazer e a Rua Santa Rita)

OBS.: Está incluído no orçamento o meio-fio, pavimentação, calçada, grama, plantio de árvores, rampas para deficientes e faixa de pedestre.

e) Por reurbanização da Avenida Jorge Walter em frente ao Santuário Nossa Senhora Aparecida está definida na Lei 8666/93 como reforma, descrita no inciso I, do art. 6º, e, portanto, objetivamos revitalizar no intuito de resgatar os valores religiosos e culturais.

f) Nos termos da lei 8.666/93 a ampliação está descrita na definição do art. 6º, I, da Lei 8666/93.

g) A alteração pretendida no projeto de lei 221/07 é a substituição da utilização dos recursos destinados a execução do barracão industrial e ampliação da Escola do Jardim Modelo pela execução da construção de uma Unidade de Saúde no Jardim Pio XII ou da revitalização da Praça Alvorada no Jardim Lar Paraná.

Informamos que os valores e projetos serão analisados pelo Sedu-paranacidade e estão sujeitos a alterações dos projetos quanto ao atendimento à Leis específicas e atualização da tabela de valores do órgão referido.

Colho a oportunidade para reiterar protestos de estima e consideração.

Atenciosamente

NELSON JOSÉ TURECK
Prefeito Municipal

Excelentíssimo Senhor.
Presidente **Dr. Eraldo Teodoro de Oliveira**
Poder Legislativo de Campo Mourão
Campo Mourão - PR

MUNICÍPIO DE CAMPO MOURÃO – CIDADE ESCOLA
SECRETARIA DO PLANEJAMENTO

OBRA: ***CONSTRUÇÃO DE ESCOLA MUNICIPAL*** **Área:** ***Blocos = 1.355,19m² / Quadra Esportes = 540,00m²***

LOCAL: *Av. Manoel Nogueira - Lote A-9 - Quadra 76,77,94 e 95*

PROP.: *PREFEITURA MUNICIPAL DE CAMPO MOURÃO* **DATA: 29/10/2007** **BDI = 25,00%**

ITEM	DISCRIMINAÇÃO	UNID	QTDE	PREÇO UNIT	PREÇO TOTAL	TOTAL ITEM
01	**INSTALAÇOES PRELIMINARES**					
1.1	Raspagem e limpeza de terreno.	m2	4.440,00	0,41	1.820,40	
1.2	Depósito de obra A=10m2 c/ piso de concreto	gb	1,00	1.645,34	1.645,34	
1.3	Entrada energ prov. trif. 70A poste eucalipto 9,5m	cj	1,00	1.575,89	1.575,89	
1.4	Entrada provis. de água c/ hidrometro 3m3/h (3/4")	cj	1,00	136,05	136,05	
1.5	Placa obra 4,00x2,00m chp galv.pint.c/tinta autom.	gb	2,00	651,45	1.302,90	
1.6	Locaçao de obra	m2	1.895,19	2,16	4.093,61	**10.574,19**
02	**ESTRUTURA**					
2.1	Estaca man.25cm C.A.13,5MPA tpo"C" + 20 Kg CA50/m3	m	1.176,00	33,30	39.160,80	
2.2	Escavação manual valas, solo seco até h=2,00m	m3	116,77	16,64	1.943,05	
2.3	C.A.15mpa p/bloco c/forma, prep. c/beton e lanç.	m3	14,22	808,15	11.491,89	
2.4	C.A.15mpa p/bald c/forma, prep. c/beton e lanç.	m3	39,35	1.178,45	46.372,01	
2.5	Aterro compactado manualmente	m3	63,20	16,00	1.011,20	
2.6	C.A.15mpa p/pilar c/forma, prep. c/beton e lanç.	m3	29,28	1.321,81	38.702,60	
2.7	C.A.15mpa p/viga c/forma, prep. c/beton e lanç.	m3	38,68	1.461,45	56.528,89	**195.210,44**
03	**ALVENARIA**					
3.1	Alvenaria de tijolos (9x14x19) de e=14cm, assentados na argamassa mista (1:4+130Kg cim/m3)	m2	1.227,58	31,56	38.742,42	
3.2	Verga de concreto para alvenaria com espessura de 10cm e h=10cm	m	32,00	19,36	619,52	
3.3	Painel C.A. pré fabricado e=4cm com armadura dupla	m2	65,66	75,55	4.960,61	
3.4	Prateleira de concreto armado, largura 40cm	m	8,40	34,40	288,96	**44.611,51**
04	**IMPERMEABILIZAÇAO DE FUNDAÇOES**					
4.1	Imperm. de viga baldrame 1/2 vez com hidroasfalto 2 demãos	m2	249,29	1,58	393,88	**393,88**
05	**COBERTURA**					
5.1	Estr.mad tesoura p/telha cer/conc,vão 7,5 a 10,0m	m2	1.729,75	41,95	72.563,01	
5.2	Cobertura telha cerâmica tipo duplana	m2	1.888,40	16,28	30.743,15	
5.3	Cumeeira de barro, inclusive emboçamento	m	174,00	9,03	1.571,22	
5.4	Emboçamento telhas extremidade c/ argam. mista	m	398,00	2,99	1.190,02	**108.067,40**
06	**PEÇAS PREMOLDADAS**					
6.1	Laje pré moldada de concreto para forro com sobrecarga de 100Kg/m2, inclusive escoramnto.	m2	1.686,62	31,98	53.938,11	
6.2	Laje em concreto armado moldada in loco, para forro com sobrecarga de 200kg/m2, inclusive escoramento	m3	1,24	1.321,81	1.639,04	**55.577,15**
07	**INSTALAÇOES ELÉTRICAS**					
7.1	Entrada de energia padrao COPEL, com saida subterranea trifásica de 70A	Cj	1,00	1.666,95	1.666,95	
7.2	Caixa de passagem octogonal de PVC para eletrodutos 100x100mm (4x4")	pç	187,00	4,50	841,50	
7.3	Disjuntor térmomagnético monofásico 10A em quadro.	ud	25,00	8,66	216,50	
7.4	Disjuntor térmomagnético monofásico 15A em quadro.	ud	8,00	8,66	69,28	
7.5	Disjuntor térmomagnético bifásico 10A em quadro.	ud	19,00	32,89	624,91	
7.6	Disjuntor térmomagnético bifásico 15A em quadro.	ud	3,00	31,01	93,03	
7.7	Disjuntor térmomagnético bifásico 20A em quadro.	ud	1,00	31,38	31,38	
7.8	Disjuntor térmomagnético bifásico 25A em quadro.	ud	2,00	31,38	62,76	
7.9	Disjuntor térmomagnético bifásico 70A em quadro.	ud	4,00	45,93	183,72	
7.10	Disjuntor térmomagnético trifásico 100A em quadro.	ud	5,00	53,41	267,05	
7.11	Quadro de distribuiçao para até 25 espaços, embutido em alvenaria, sem barramento	Pç	16,00	173,85	2.781,60	

SIMONE DE CÁSSIA PADILHA
Eng.Civil - CREA/PR 28.466/D

MUNICÍPIO DE CAMPO MOURÃO – CIDADE ESCOLA
SECRETARIA DO PLANEJAMENTO

OBRA: *CONSTRUÇÃO DE ESCOLA MUNICIPAL* **Área:** ***Blocos = 1.355,19m² / Quadra Esportes = 540,00m²***

LOCAL: *Av. Manoel Nogueira - Lote A-9 - Quadra 76,77,94 e 95*

PROP.: *PREFEITURA MUNICIPAL DE CAMPO MOURÃO* **DATA: 29/10/2007** **BDI = 25,00%**

ITEM	DISCRIMINAÇÃO	UNID	QTDE	PREÇO UNIT	PREÇO TOTAL	TOTAL ITEM
7.12	Quadro de distribuiçao para até 06 espaços, embutido em alvenaria, sem barramento	Pç	6,00	18,14	108,84	
7.13	Condutor de cobre com isolamento em PVC 750V, # = 1,5mm2	m	4.128,34	1,75	7.224,60	
7.14	Condutor cobre c/ isolamento PVC 750V, #= 2,5mm2	m	199,08	2,15	428,02	
7.15	Condutor cobre c/ isolamento PVC 750V, #= 4,0mm2	m	396,06	2,71	1.073,32	
7.16	Condutor de cobre com isolamento em PVC 750V, # = 6,0mm2	m	701,02	3,35	2.348,42	
7.17	Condutor cobre c/ isolamento PVC 750V, #=16,0mm2	m	255,87	6,44	1.647,80	
7.18	Condutor de cobre com isolamento em PVC 1 kV, # = 1,5mm2	m	95,78	2,05	196,35	
7.19	Condutor de cobre com isolamento em PVC 1 kV, # = 2,5mm2	m	216,52	2,50	541,30	
7.20	Luminária fluor. sobrepor simples 2x40W	cj	106,00	83,53	8.854,18	
7.21	Lum. globo vidro Ø10cm,p/lâmpada incand 60W 127V	cj	60,00	36,39	2.183,40	
7.22	Arandela externa com lâmpada incandescente 100W 127V	cj	21,00	37,98	797,58	
7.23	Tomada universal 2 pinos, retangular,10 A, s/ placa de fech.	ud	688,00	5,45	3.749,60	
7.24	Tomada 3P 20A,125/250V,Nema10/20Rm s/placa fecham.	ud	41,00	9,46	387,86	
7.25	Tomada de telefone 4 pinos padrao TELEBRAS	ud	125,00	6,79	848,75	
7.26	Tomada black jack Ø1/4",som/TV, s/plac fechamen.	ud	150,00	7,40	1.110,00	
7.27	Cj.c/ 1 interruptor simples e 1tomada univ.2P	ud	10,00	6,60	66,00	
7.28	Interruptor de corrente, uma tecla simples, 10A, 250V, sem placa de fechamento	ud	28,00	4,03	112,84	
7.29	Interruptor de corrente, duas teclas simples, 10A, 250V, sem placa de fechamento	ud	102,00	7,21	735,42	
7.30	Interruptor de corrente, três teclas simples, 10A, 250V, sem placa de fechamento	ud	32,00	8,13	260,16	
7.31	Interruptor 1TP,10A,250V, s/placa fechamen.	ud	25,00	5,20	130,00	
7.32	Caixa ligação PVC p/ eletrodutos 100x50mm (4x2")	ud	461,00	3,20	1.475,20	
7.33	Caixa ligação PVC p/ eletrodutos 100x100mm (4x4")	ud	93,00	3,21	298,53	
7.34	Espelho cx 2x4" 1 pto retangular simples	ud	50,00	1,13	56,50	
7.35	Espelho cx 2x4" 1 pto retangular duplo	ud	95,00	1,13	107,35	
7.36	Espelho cx 2x4" 1 pto retangular triplo	ud	30,00	1,13	33,90	
7.37	Espelho cx 2x4" pino black jack	ud	150,00	1,55	232,50	
7.38	Espelho cx 2x4" 1 pto redondo simples	ud	729,00	0,93	677,97	
7.39	Espelho cx 4x4" 1 pto ret.simp + 1 pto redondo	ud	10,00	1,34	13,40	
7.40	Mangueira corrugada 25mm	m	5.010,41	3,21	16.083,42	
7.41	Ducha elétrica plastica 3000W / 220V	cj	6,00	39,28	235,68	**58.857,57**
08	**INSTALAÇOES HIDRAULICAS E HIDROSANITÁRIAS**					
8.1	*ÁGUA FRIA*					
8.1.1	Tubo PVC rig. soldável, marrom, Ø25mm (3/4"), com conexões	m	26,70	8,38	223,75	
8.1.2	Tubo PCV rig. soldável, marrom, Ø32mm (1"), com conexões	m	159,71	12,86	2.053,87	
8.1.3	Tubo PVC rig. soldável, marrom, Ø40mm (1 1/4"), com conexões	m	31,85	16,21	516,29	
8.1.4	Tubo PVC rig. soldável, marrom, Ø50mm (1 1/2"), com conexões	m	65,62	17,71	1.162,13	
8.1.5	Registro de gaveta bruto, Ø 50mm	un	11,00	59,10	650,10	
8.1.6	Registro de pressão com canopla Ø 32mm	un	8,00	44,88	359,04	
8.1.18	Registro de Gaveta com canopla, Ø32mm (1 1/4") - chuveiro	Pç	7,00	66,29	464,03	
8.1.26	Cx. d'água poliuret. 1000l c/boia 1"- 2 saidas 1 1/4"	cj	6,00	387,38	2.324,28	
8.2	*LOUÇAS E EQUIPAMENTOS*					
8.2.1	Bacia sifonada de louça branca com válvula de descarga, inclusive tampa, acessórios de ligação instalado	cj	20,00	235,58	4.711,60	
8.2.2	Papeleira de louça, ass. no cim. colante	pç	20,00	23,50	470,00	
8.2.3	Lavat. louça bca c/coluna com sifão metálico e torneira de pressão instalado	cj	4,00	297,24	1.188,96	
8.2.4	Saboneteira de louça , ass. no cim. colante	par	19,00	21,88	415,72	
8.2.5	Cabide de louça, ass. cim. colante, tipo A	par	19,00	23,73	450,87	
8.2.6	Torneira de parede cromada para uso geral	pç	4,00	48,50	194,00	

SIMONE DE CÁSSIA PADILHA
Eng.Civil - CREA/PR 28.468/D

MUNICÍPIO DE CAMPO MOURÃO – CIDADE ESCOLA
SECRETARIA DO PLANEJAMENTO

OBRA: *CONSTRUÇÃO DE ESCOLA MUNICIPAL* Área: *Blocos = 1.355,19m² / Quadra Esportes = 540,00m²*

LOCAL: *Av. Manoel Nogueira - Lote A-9 - Quadra 76,77,94 e 95*

PROP.: *PREFEITURA MUNICIPAL DE CAMPO MOURÃO* DATA: 29/10/2007 BDI = 25,00%

ITEM	DISCRIMINAÇÃO	UNID	QTDE	PREÇO UNIT	PREÇO TOTAL	TOTAL ITEM
8.2.7	Torneira cromada para lavatório 3/4"	pç	14,00	75,13	1.051,82	
8.2.8	Torneira de parede longa cromada para pia	pç	2,00	94,71	189,42	
8.2.9	Torneira de metal amarelo 3/4" multiuso	un	6,00	26,71	160,26	
8.2.10	Tampo granito Cinza Andorinha e=2cm polido l=0,60m, com rodapia h=5cm e pingadeira h=5cm	m	20,20	85,68	1.730,74	
8.2.11	Rodapia granito Cinza Andorinha e=2cm polido h=5cm	m	20,20	27,29	551,26	
8.2.12	PingadeiraGranitoCinzaAndorinha e=2cm polid h=5cm	m	20,20	14,38	290,48	
8.2.13	Cuba louça p/ tampo granito + furofix/valv/sifão	cj	14,00	190,08	2.661,12	
8.2.14	Cuba inox dp p/ tampo granito + furofix/valv/sifão	cj	1,00	494,88	494,88	
8.2.15	Barra de apoio L=90cm, BWC para deficientes	ud	4,00	101,36	405,44	
8.3	*ESGOTO*					
8.3.7	Tubo PVC esg Ø100mm, com conexões	m	173,35	20,29	3.518,06	
8.3.12	Tubo PVC esg Ø 75mm, com conexões	m	30,74	27,41	842,58	
8.3.13	Tubo PVC esg Ø150mm, com conexões	m	628,02	30,68	19.259,32	
8.3.14	Cx sifon. PVC Ø100x100x50mm c/ tp quad. cromada	pç	8,00	23,43	187,44	
8.3.18	Tubo PVC esgoto Ø 40mm, com conexões	m	87,52	6,00	578,18	
8.3.19	Cx sifon.PVC Ø150x150x50mm reforç.c/tp quad.branca	pç	1,00	29,79	29,79	
8.3.24	Cx sifon. PVC Ø150x150x50mm c/ tp quad. cromada	pç	1,00	36,65	36,65	
8.3.27	Tubo PVC esg Ø 50mm, com conexões	m	92,82	14,09	1.307,65	
8.3.31	Ralo sifon. conico PVC Ø100x40mm c/ tp cromada	pç	2,00	8,26	16,52	
8.3.37	Ralo sifon. conico PVC Ø100x40mm c/ tp branca	pç	4,00	4,65	18,60	**48.514,85**
09	**FOSSAS - FILTROS -SUMIDOUROS**					
9.1	Fossa sépt. CA/pré -50 pessoas- Ø3,00m h=1,80m	ud	3,00	3.159,45	9.478,35	
9.2	Sumidouro em alvenaria gradeada O 1,50m c/ 2,50m de prof. c/ tampa de CA e escavaçao	ud	2,00	488,30	976,60	
9.3	Cx de gordura alv. 50x50x50cm, c/ fundo e tp em CA	ud	1,00	102,08	102,08	
9.4	Cx alv. 60x60x 60cm, fundo CS; tampa CA	ud	15,00	103,74	1.556,10	**12.113,13**
10	**PARA RAIOS**					
10.1	Para raio de latao cromado tipo Franklin raio médio 300mm 4 pontas	ud	2,00	42,48	84,96	
10.2	Mastro simples de ferro galvanizado para para raio altura de 3m, O 50mm (2"), 01 descida	ud	2,00	303,75	607,50	
10.3	Cabo de cobre nú 50mm2 e isoladores fixados em estrutura de cobertura.	m	80,00	19,14	1.531,20	
10.4	Aterramento com hastes de cobre coperweld, 9.8mm (3/8") x 3,0m para cabo de cobre 70mm2	cj	2,00	50,90	101,80	**2.325,46**
11	**EQUIPAMENTOS DE INCENDIO**					
11.1	Extintor de água pressurizada 10 L, inclusive chapa e pintura demarcadora.	cj	11,00	136,74	1.504,14	
11.2	Extintor de pó químico PQS 4kg, inclusive chapa e pintura demarcadora.	cj	12,00	136,74	1.640,88	
11.3	Extintor de pó químico PQS 6kg, inclusive chapa e pintura demarcadora.	cj	2,00	148,94	297,88	**3.442,90**
12	**ESQUADRIAS DE MADEIRA**					
12.1	Pta. almof.Itaúba1ª 70x210cm - vta/cx14cm/dobrç.	cj	4,00	400,08	1.600,32	
12.2	Pta. chap. Itaúba1ª 80x210cm - vta/cx14cm/dobrç.	cj	2,00	214,71	429,42	
12.3	Pta. almof.Itaúba1ª 80x210cm - vta/cx14cm/dobrç.	cj	21,00	388,66	8.161,86	
12.4	Pta. chap. Itaúba1ª 60x210cm - vta/cx14cm/dobrç.	cj	21,00	204,95	4.303,95	**14.495,55**
13	**FECHADURAS**					
13.1	Fdura BWC, livre-ocupado	ud	21,00	40,84	857,64	
13.2	Fdura EXT, espelho oval/maçta.franc inox, tipo A	ud	25,00	48,28	1.207,00	

SIMONE DE CÁSSIA PADILHA
Eng.Civil - CREA/PR 28.466/D

MUNICÍPIO DE CAMPO MOURÃO – CIDADE ESCOLA
SECRETARIA DO PLANEJAMENTO

OBRA: *CONSTRUÇÃO DE ESCOLA MUNICIPAL* **Área:** *Blocos = 1.355,19m² / Quadra Esportes = 540,00m²*

LOCAL: *Av. Manoel Nogueira - Lote A-9 - Quadra 76,77,94 e 95*

PROP.: *PREFEITURA MUNICIPAL DE CAMPO MOURÃO* **DATA: 29/10/2007** **BDI = 25,00%**

ITEM	DISCRIMINAÇÃO	UNID	QTDE	PREÇO UNIT	PREÇO TOTAL	TOTAL ITEM
13.3	Fdura INT, espelho oval/maçta.franc inox, tipo B	ud	2,00	38,79	77,58	**2.142,22**
14	**ESQUADRIAS METALICAS**					
14.1	Jla ferro basc - perfil 3/8"x1/4"/15cm + zarcão	m2	144,00	146,91	21.155,04	
14.2	Jla ferro abrir- perfil 3/8"x1/4"/15cm + zarcão	m2	1,80	215,98	388,76	
14.3	Pta enrolar de ferro, incl. trilhos e equip	m2	1,80	182,01	327,62	**21.871,42**
15	**REVESTIMENTO DE PAREDES INTERNAS**					
15.1	Chapisco paredes internas empregando arg. cimento e areia traço 1:3, e = 5mm	m2	1.279,78	2,78	3.557,79	
15.2	Emboço paredes internas empregando arg. mista traço 1:4+ 50kg cim/m3, e = 20mm	m2	1.279,78	10,11	12.938,58	
15.3	Revest. azulejo branco 15x15cm ass. c/ cim.colante	m2	304,71	25,64	7.812,76	
15.4	Faixa de Itaúba 1x6" p/ proteção de parede	m	255,20	16,48	4.205,70	**28.514,83**
16	**REVESTIMENTO EXTERNO**					
16.1	Chapisco paredes externas empregando arg. cimento e areia traço 1:3, e = 5mm	m2	943,55	2,78	2.623,07	
16.2	Emboço parede ext, arg mista, e=20mm	m2	943,55	10,54	9.945,02	**12.568,09**
17	**REVESTIMENTO DE FORROS**					
17.1	Chapisco em laje de forro com argamassa de cimento e areia traço 1:3 e= 5mm	m2	1.686,62	4,91	8.281,30	
17.2	Emboço em laje de forro com argamassa mista traço 1:3+50 Kg cim/m3, e= 20mm	m2	1.686,62	17,00	28.672,54	**36.953,84**
18	**EQUIPAMENTOS COMPLEMENTARES**					
18.1	Chapa melamínica colada em porta madeira (i.s.def.físico) h=0,40m nas duas faces	m2	0,64	33,71	21,57	
18.2	Espelho de cristal fix.c/ botão suporte metálico próprio p/espelhos	m2	18,20	143,75	2.616,25	
18.3	Mastro de f°g° c/base conc.(2,0x3,0x0,2)m FUNDEPAR	cj	1,00	2.698,31	2.698,31	**5.336,13**
19	**REVESTIMENTO DE PISOS**					
19.1	Aterro apiloado manualmente em camasas de 20cm	m3	193,47	16,00	3.095,52	
19.2	Lastro de pedra brita apiloada manualmente e= 3cm	m2	1.289,81	1,70	2.192,68	
19.3	Lastro impermeabilizado em concreto não estrutural e=5cm	m2	1.289,81	19,80	25.538,24	
19.4	Regularizaçao de piso c/ arg. cimento e areia traço 1:4, e = 2cm	m2	1.289,81	8,91	11.492,21	
19.5	Cer. PI4 liso 1ª 30x30cm, fixada arg.colante + rej	m2	1.289,81	26,40	34.050,98	
19.6	Batedor de borracha para porta	ud	27,00	3,24	87,48	
19.7	Rodapé cer. PI4 30x30cm, h= 7cm, arg mista	m	695,08	8,09	5.623,20	**82.080,31**
20	**VIDROS**					
20.1	Vidro trasparente 4mm	m2	133,30	62,50	8.331,25	
20.2	Vidro canelado	m2	12,50	50,84	635,50	**8.966,75**
21	**PINTURA**					
21.1	*PINTURA DE TETOS E FORROS*					
21.1.1	Massa PVA 1dmão em laje sobre rev. novo	m2	1.686,62	4,39	7.404,26	
21.1.2	Pintura latéx PVA 1ª 2dmão em laje rebocada	m2	1.686,62	5,96	10.052,26	
21.2	*PINTURA EM PAREDES*					
21.2.1	Massa acríl.1dmão par. ext./int. sobre rev. novo	m2	1.918,62	4,66	8.940,77	
21.2.2	Pintura latex acril.1ª 3dmão par. int/ext	m2	1.918,62	10,43	20.011,21	

SIMONE DE CÁSSIA PADILHA
Eng.Civil - CREA/PR 28.466/D

MUNICÍPIO DE CAMPO MOURÃO – CIDADE ESCOLA
SECRETARIA DO PLANEJAMENTO

OBRA: *CONSTRUÇÃO DE ESCOLA MUNICIPAL* Área: *Blocos = 1.355,19m² / Quadra Esportes = 540,00m²*

LOCAL: *Av. Manoel Nogueira - Lote A-9 - Quadra 76,77,94 e 95*

PROP.: *PREFEITURA MUNICIPAL DE CAMPO MOURÃO* DATA: 29/10/2007 BDI = 25,00%

ITEM	DISCRIMINAÇÃO	UNID	QTDE	PREÇO UNIT	PREÇO TOTAL	TOTAL ITEM
21.3	*PINTURA DE ESQUADRIAS DE MADEIRA*					
21.3.1	Esmalte sintét. esquad mad 2 demão fundo nivelador	m2	212,94	6,98	1.486,32	
21.4	*PINTURA DE ESQUADRIAS METÁLICAS*					
21.4.1	Pintura esmalte sint. 2dmão em esquadria ferro	m2	295,20	3,21	947,59	**48.842,41**
22	**PAVIMENTAÇAO DE CALÇADAS**					
22.1	Aterro apiloado (manual), camadas 20cm	m3	133,68	16,00	2.138,88	
22.2	Lastro pedra brita apiloada (manual), e= 3cm	m2	668,38	1,70	1.136,25	
22.3	Lastro imperm. em concreto não estrut, e=5cm	m2	668,38	19,80	13.233,92	
22.4	Regulariz. piso c/ arg cim/areia, traço 1:4, e=2cm	m2	668,38	8,91	5.955,27	**22.464,32**
23	**QUADRA DE ESPORTES**					
22.1	Aterro apiloado (manual), camadas 20cm	m3	108,00	16,00	1.728,00	
22.2	Lastro pedra brita apiloada (manual), e= 3cm	m2	540,00	1,70	918,00	
23.2	Piso CA usinado e=7cm fck=25MPA c/fibra sintética	m²	540,00	22,75	12.285,00	
23.3	Acabamento desempenado c/ argamassa cim/areia - traço 1:3	m²	540,00	13,38	7.225,20	
23.4	Pintura acrílica (piso)	m²	540,00	9,51	5.135,40	
23.5	Demarcação em faixa 10cm	ml	720,00	5,75	4.140,00	
23.6	Trave futsal/handebol f°g"2 1/2"rede nylon 10x10cm	par	1,00	681,56	681,56	
23.7	Poste voley f°g° 3",incl.rede nylon 10x10cm 9,5x1m	par	1,00	339,44	339,44	
23.8	Antena fibra vidro, comprimento 1,80m Ø1"	par	1,00	39,38	39,38	
23.9	Cadeira p/ juiz voler, tipo plataforma 0,50x2,00m	ud	1,00	386,28	386,28	
23.10	Estrut. metálica basquete/tabela/aro/rede fix piso	par	1,00	1.813,39	1.813,39	**34.691,65**
24	**PAISAGISMO**					
24.1	Preparo terra vegetal c/adubo orgânico mineral	m3	440,62	31,45	13.857,50	
24.2	Plantio grama em placa c/espal. de terra vegetal	m2	2.203,11	7,30	16.082,70	**29.940,20**
25	**MUROS**					
25.1	Muro alven tij 9x14x19cm 1/2vez, h=2,20m, emboçado	m	268,00	192,66	51.632,88	
25.2	Portão metalon 40x40mm c/10cm 2 fls. 3,00x2,20m	ud	1,00	2.009,05	2.009,05	
25.3	Pintura latex acril 1ª 2dmão par. int/ext	m2	1.179,20	6,21	7.322,83	
25.4	Pintura esmalte sint. 2dmão em esquadria ferro	m2	13,20	3,21	42,37	**61.007,13**
26	**LIMPEZA**					
26.1	Limpeza geral da obra	m2	1.895,19	1,01	1.914,14	**1.914,14**
	VALOR ESTIMADO TOTAL					**R$ 949.477,47**

(Novecentos e quarenta e nove mil, quatrocentos e setenta e sete reais e quarenta e sete centavos).

SIMONE DE CÁSSIA PADILHA
Eng.Civil - CREA/PR 28.466/D

MUNICÍPIO DE CAMPO MOURÃO – CIDADE ESCOLA
SECRETARIA DO PLANEJAMENTO

Obra: **Reurbanização da Avenida Jorge Walter em frente ao Santuário Nossa Senhora Aparecida**
Local: **Vila Urupês**

Área: 2.669,88m²
Data: 29/10/2007

ITEM	DISCRIMINAÇÃO	UN	QUANT.	PREÇOS UNITÁRIOS	PREÇOS TOTAIS
01	**SERVIÇOS PRELIMINARES**				
01.01	**Instalações provisórias**				
01.01.01	Depósito de obra A=10m2 c/ piso de concreto	gb	1,00	1.645,34	1.645,34
01.01.02	Placa de Acompanhamento de Obra 1,50 x 0,75	un	1,00	144,23	144,23
01.01.03	Placa de Obra 3,00 x 1,50	un	1,00	384,62	384,62
01.01.04	Retirada meio fio pré moldado de conc. c/ reaprov.	m	445,14	4,68	2.081,03
01.01.05	Remoção de árvores de grande porte	un	17,00	87,50	1.487,50
01.01.06	Retirada de calçadas com a demolição revestimento cimentado c/ lastro conc.c/ ret	m2	1.125,06	11,39	12.811,62
01.01.07	Raspagem e limpeza de terreno - Canteiro Central	m2	399,77	0,41	164,91
01.01.08	Transp. entulho em caçamba de 5m3	m3	180,01	9,63	1.732,59
	Sub total				**20.451,83**
01.02	**Locação e Movimentação de Terra**				
01.02.01	Locação e demarcação de canteiros	m2	2.669,88	2,16	5.773,62
	Sub total				**5.773,62**
	Total do Item 01				**R$ 26.225,45**
02	**MEIO FIO**				
02.01.01	Meio-Fio com Sarjeta **(0,057 m3)**	m	418,51	21,23	8.885,29
	Sub total				**8.885,29**
	Total do Item 02				**R$ 8.885,29**
03	**PAVIMENTAÇÃO**				
03.01	Base em saibro, e=10cm	m³	266,99	13,71	3.660,41
03.02	Colchão em areia, (e=3cm inferior + 1cm superior)	m³	106,80	62,50	6.674,70
03.03	Piso paver, colorido, espessura 6cm	m2	2.669,88	35,57	94.967,63
	Sub total				
	Total do Item 03				**R$ 105.302,74**
04	**ILUMINAÇÃO**				
04.01	**Luminárias**				
04.01.01	QD p/ até 06 espaços, embut. alven., s/ barramento	pç	1,00	18,14	18,14
04.01.02	Disjuntor termomagnético trifásico 50A em quadro	ud	1,00	36,09	36,09
04.01.04	Eletroduto PVC rig.rosc.,Ø25mm(3/4"), incl.conex.	m	238,00	4,05	963,90
04.01.05	Condutor cobre c/ isolamento PVC 750V, #= 2,5mm2	m	595,00	2,15	1.279,25
04.01.06	Poste modelo Republicano para 02 pétalas, em alumínio, com lâmpadas de vapor de sódio 250W e reator AFP	ud	5,00	2.210,00	11.050,00

SIMONE DE CÁSSIA PADILHA
Eng. Civil - CREA/PR 28.466/D-PR

MUNICÍPIO DE CAMPO MOURÃO – CIDADE ESCOLA
SECRETARIA DO PLANEJAMENTO

Obra: **Reurbanização da Avenida Jorge Walter em frente ao Santuário Nossa Senhora Aparecida**
Local: **Vila Urupês**

Área: 2.669,88m²
Data: 29/10/2007

ITEM	*DISCRIMINAÇÃO*	*UN*	*QUANT.*	*PREÇOS UNITÁRIOS*	*PREÇOS TOTAIS*
04.01.07	Poste modelo Republicano para 05 pétalas, em alumínio, com lâmpadas de vapor de sódio 250W e reator AFP	ud	4,00	3.640,00	14.560,00
	Sub total				
	Total do Item 04				**R$ 27.853,15**
05	**PAISAGISMO**				
05.01	**Plantas**				-
05.01.01	Mudas de Oliveira - h=2,50m	un	17,00	45,50	773,50
05.01.02	Mudas de Palmeira Tamareira - h=2,50m	un	4,00	117,00	468,00
05.01.03	Mudas de Cipreste - h=2,50m	un	60,00	156,00	9.360,00
	Sub total				**10.601,50**
	Total do Item 05				**R$ 10.601,50**
06	**ÁGUAS PLUVIAIS**				
06.01	**Captação de águas pluviais**				
06.01.01	Boca de lobo em alvenaria com grelha metálica	ud	6,00	562,93	3.377,58
06.01.02	Tubo de concreto Ø 40cm	m	40,00	46,91	1.876,40
06.01.03	Canaleta em concreto armado com grelha em concreto	m	100,00	86,33	8.632,50
	Sub total				**13.886,48**
	Total do Item 06				**R$ 13.886,48**
07	**SINALIZAÇÃO**				
07.01	Faixa de Sinalização Horizontal - **(0,034 m2/m2)**	m²	96,00	12,22	1.173,12
07.02	Rampa p/ Deficiente(e=5,0cm-1,20x1,20x2,20) pintada	un	22,00	105,77	2.326,94
07.03	Placas de sinalização vertical	un	9,00	275,00	2.475,00
	Sub total				**5.975,06**
	Total do Item 07				**R$ 5.975,06**
	TOTAL GERAL				R$ 198.729,66

(Cento e noventa e oito mil, setecentos e vinte e reais e sessenta e seis centavos).

SIMONE DE CÁSSIA PADILHA
Eng. Civil - CREA/PR 28.466/D-PR

MUNICÍPIO DE CAMPO MOURÃO – CIDADE ESCOLA
SECRETARIA DO PLANEJAMENTO

Obra: **CONSTRUÇÃO DE UNIDADE DE SAÚDE**
Local: Lotes 08/18 - Quadra 19 - Jardim Pio XII - região do Jd Lar Paraná

Área: 339,53m²
Data: 29/10/2007

ITEM	*DISCRIMINAÇÃO*	*UN*	*QUANT.*	*PREÇOS UNITÁRIOS*	*PREÇOS TOTAIS*
01	**INSTALAÇÃO DO CANTEIRO DE OBRAS**				
1.1	Entrada energ prov. trif. 70A poste eucalipto 9,5m	cj	1,00	1.575,89	1.575,89
1.2	Entrada provis. de água c/ hidrometro 3m3/h (3/4")	cj	1,00	136,05	136,05
1.3	Depósito de obra A=10m2 sem piso	gb	1,00	1.448,85	1.448,85
1.4	Tapume de chapa comp. res. de 12mm com h=2,20m, estr. de madeira de cambará, pintada dos dois lados.	m	144,00	60,51	8.713,44
1.5	Placa de obra nas dimensoes 4,00x2,00m em chapa de galv. pintada c/ tinta autom., inclusive estrutura	gb	1,00	651,45	651,45
1.6	Locação da obra	m2	339,53	2,16	733,38
1.7	Raspagem e limpeza do terreno	m2	720,00	0,41	295,20
TOTAL DA ETAPA				**R$**	**13.554,26**
02	**MOVIMENTO DE TERRA**				
2.1	Escavação manual de valas até 2,00m	m3	28,96	16,61	481,03
2.2	Reaterro apiloado de valas	m3	10,49	16,00	167,84
2.3	Aterro importado apiloado manualmente	m3	210,53	30,28	6.374,85
2.4	Regularização (corte/aterro) compactado mecanicamente sem material importado	m3	93,46	2,45	228,97
TOTAL DA ETAPA				**R$**	**7.252,68**
03	**INFRA-ESTRUTURA**				
3.1	Estaca broca manual em C.A., controle tipo C, 13,5 Mpa, diâm. 20cm, prof. Média 3m	m	246,00	22,03	5.419,38
3.2	Lastro de brita	m3	7,65	50,38	385,43
3.3	Concreto armado para viga baldrame incl.:forma, conc., arm. fck=15MPA prep. c/ betoneira com lançamento	m3	12,06	1.178,45	14.212,11
3.4	Concreto armado para bloco inclusive forma, conc., arm. fck=15MPA preparado c/ betoneira com lançado	m3	8,56	808,15	6.917,76
TOTAL DA ETAPA				**R$**	**26.934,68**
04	**SUPRA-ESTRUTURA**				
4.1	Concreto armado para pilares incl.:forma, conc., arm. fck=15MPA prep. c/ betoneira com lançado	m3	5,70	1.321,81	7.534,32
4.2	Concreto armado para viga de cobertura incl.:forma, conc., arm. fck=15MPA prep. c/ bet. com lançado	m3	6,05	1.461,45	8.841,77
4.3	Laje pré-moldada de concreto para forro, h=10m, incl. escoramento	m2	431,58	31,98	13.801,93
TOTAL DA ETAPA				**R$**	**30.178,02**

MUNICIPIO DE CAMPO MOURÃO
Rua Brasil, 1487 - Centro
CEP 87301-140
Fone: (0XX) 44 3518-1140 / Fax: (0XX) 44 3518-1136

Resp. Técnico: Simone de Cássia Padilha
Eng. Civil - CREA 28.466/D
Assinatura: _____

MUNICÍPIO DE CAMPO MOURÃO – CIDADE ESCOLA
SECRETARIA DO PLANEJAMENTO

Obra: **CONSTRUÇÃO DE UNIDADE DE SAÚDE**
Local: Lotes 08/18 - Quadra 19 - Jardim Pio XII - região do Jd Lar Paraná

Área: 339,53m²
Data: 29/10/2007

ITEM	*DISCRIMINAÇÃO*	*UN*	*QUANT.*	*PREÇOS UNITÁRIOS*	*PREÇOS TOTAIS*
05	**PAREDES E PAINÉIS**				
5.1	Fechamento em alvenaria de tijolos 6 furos, e=1/2 vez, assentes com argamassa mista	m2	653,57	22,83	14.921,00
5.2	Fechamento em alvenaria de tijolos 6 furos, e=1 vez, assentes com argamassa mista	m2	2,74	31,56	86,47
TOTAL DA ETAPA					R$ 15.007,48
06	**IMPERMEABILIZAÇÃO E PROTEÇÃO**				
6.1	Imperm. viga bald. 1/2 vez c/hidroasfalto 2 demãos	ml	268,00	1,58	423,44
6.2	Impermeabilização de marquise e laje com manta asfáltica e=4mm	m2	18,03	76,63	1.381,57
TOTAL DA ETAPA					R$ 1.805,01
07	**COBERTURA**				
7.1	Estrutura de madeira em tesoura para telha de fibrocimento	m2	431,58	33,68	14.535,61
7.2	Telha de fibrocimento ondulada 6mm, incl. acess. de fixação	m2	461,79	18,03	8.326,08
7.3	Calha de platibanda em chapa de ferro galvanizada nº 26, corte 65cm	m	6,40	21,64	138,50
7.4	Rufo em chapa de ferro galvanizada nº 26, corte 45cm	m	22,06	20,26	446,94
7.5	Cumeeira normal para telha de fibrocimento	m	34,00	32,66	1.110,44
TOTAL DA ETAPA					R$ 24.557,57
08	**INSTALAÇÕES ELÉTRICAS / TELEFÔNICAS**				
8.1	**REDE DE B. TENSÃO - ELETRODUTO / CONEXÕES:**				
8.1.1	Entrada de energia padrao COPEL, c/saída subterranea trifásica de 70A	cj	1,00	1.498,36	1.498,36
8.1.2	Eletroduto de PVC rígido roscável, O 20mm (1/2"), inc. conexoes.	m	300,00	7,44	2.232,00
8.1.3	Eletroduto de PVC rígido roscável, O 25mm (3/4"), inc. conexoes	m	128,00	7,91	1.012,48
8.2	**REDE DE BAIXA TENSÃO - QUADROS / CAIXAS:**				
8.2.1	Quadro de distribuição de energia, embutir e com barramento até 25 espaços (QDG)	un	1,00	173,85	173,85
8.2.2	Caixa de passagem e ligação em chapa estampada n.º 18 com orelha para fixação cim. 50 x 100mm (2" x 4")	un	77,00	3,20	246,40
8.2.3	Idem, dimensões 100 x 100mm (4" x 4")	un	49,00	3,21	157,29
8.3	**REDE DE BAIXA TENSÃO - DISJUNTORES / CONDUTORES:**				
8.3.1	Disjuntor termomagnético tripolar 70A	un	1,00	38,47	38,47
8.3.2	Idem, monopolar 15A	un	7,00	8,66	60,62
8.3.3	Idem, bipolar 20A	un	11,00	31,38	345,18
8.3.4	Idem, bipolar 35A	un	6,00	31,38	188,28

MUNICÍPIO DE CAMPO MOURÃO
Rua Brasil, 1487 - Centro
CEP 87301-140
Fone: (0XX) 44 3518-1140 / Fax: (0XX) 44 3518-1136

Resp. Técnico: Simone de Cássia Padilha
Eng. Civil - CREA 28.466/D
Assinatura: _____

MUNICÍPIO DE CAMPO MOURÃO – CIDADE ESCOLA
SECRETARIA DO PLANEJAMENTO

Obra: **CONSTRUÇÃO DE UNIDADE DE SAÚDE**
Local: Lotes 08/18 - Quadra 19 - Jardim Pio XII - região do Jd Lar Paraná

Área: 339,53m²
Data: 29/10/2007

ITEM	*DISCRIMINAÇÃO*	*UN*	*QUANT.*	*PREÇOS UNITÁRIOS*	*PREÇOS TOTAIS*
8.3.5	Condutor de cobre com isolamento 750V, anti-chama # 1,5mm2	m	734,00	1,75	1.284,50
8.3.6	Idem, # 2,5mm2	m	654,00	2,15	1.406,10
8.3.7	Idem, # 6,0mm2	m	448,00	3,35	1.500,80
8.4	**TOMADAS / INTERRUPTORES / ESPELHOS:**				
8.4.1	Interruptor tipo de embutir com 1 tecla simples e espelho 2" x 4", PIAL	pç	28,00	5,15	144,20
8.4.2	Idem, de 2 teclas simples	pç	5,00	8,34	41,70
8.4.3	Idem, de 1 tecla paralela	pç	2,00	6,33	12,66
8.4.4	Tomada 2 polos tipo embutir com espelho 2" x 4", PIAL ou similar	pç	62,00	6,09	377,58
8.4.5	Tomada 2 polos + terra - 15A de embutir com espelho 2" x 4"	pç	8,00	8,71	69,68
8.4.6	Espelho cego com furo central 2" x 4" - PIAL ou similar	pç	6,00	1,13	6,78
8.5	**LUMINÁRIAS INTERNAS:**				
8.5.1	Plafonier com globo leitoso médio, inclusive soquete e lâmpada de até 100W	un	10,00	39,04	390,40
8.5.2	Luminária fluorecente de sobrepor,simples, completa, 2 x 40W	pç	44,00	83,53	3.675,32
8.5.3	Ducha elétrica plastica 3000W / 220V	pç	1,00	39,28	39,28
8.6	**EQUIPAMENTOS**				
8.6.1	Bebedouro elétrico	un	1,00	895,00	895,00
TOTAL DA ETAPA				R$	15.796,93
09	**INSTALAÇÃO TELEFÔNICA**				
9.1	Caixa de passagem e ligação, em chapa de ferro estampada, c/ porta e trinco metálico padrão TELEPAR, tipo 3 (40 x 40 x 12cm)	un	1,00	77,59	77,59
9.2	Caixa de passagem e ligação em chapa de ferro estampada com grelha tipo 01, padrão TELEPAR (10 x 10 x 5cm)	pç	5,00	42,69	213,45
9.3	Eletroduto de PVC O 32mm (1"), rígido rosqueável inclusive conexões	m	35,00	10,73	375,55
9.4	Tomada para telefone tipo embutir com espelho 4" x 4", padrão TELEPAR, PIAL ou similar	pç	5,00	6,79	33,95
9.5	Cabo telefônico, cinza trançado, tipo 2 F.I.60R	m	52,00	3,14	163,28
9.6	Bloco terminal tipo M - 10 - P	pç	1,00	22,50	22,50
9.7	Haste tipo Copperweld 5/8" x 3m	pç	1,00	56,16	56,16
9.8	Fio de cobre nú # 10mm2	m	3,00	4,61	13,83
9.9	Arame galvanizado para guia Ø 14 USG	kg	1,00	7,50	7,50
TOTAL DA ETAPA				R$	963,81
10	**INSTALAÇÕES HIDROSANITÁRIAS**				
10.1	INSTALAÇÕES HIDROSANITÁRIAS				

MUNICIPIO DE CAMPO MOURÃO
Rua Brasil, 1487 - Centro
CEP 87301-140
Fone: (0XX) 44 3518-1140 / Fax: (0XX) 44 3518-1136

Resp. Técnico: Simone de Cássia Padilha
Eng. Civil - CREA 28.466/D
Assinatura: _____

MUNICÍPIO DE CAMPO MOURÃO – CIDADE ESCOLA
SECRETARIA DO PLANEJAMENTO

Obra: **CONSTRUÇÃO DE UNIDADE DE SAÚDE**
Local: Lotes 08/18 - Quadra 19 - Jardim Pio XII - região do Jd Lar Paraná

Área: 339,53m²
Data: 29/10/2007

ITEM	*DISCRIMINAÇÃO*	*UN*	*QUANT.*	*PREÇOS UNITÁRIOS*	*PREÇOS TOTAIS*
10.1.1	Cx alv. 60x40cm c/tp ff 60x40cm hidrometro 3m3/h	cj	1,00	300,96	300,96
10.1.2	Tubo de PVC rígido, soldável Ø 25mm, inclusive conexões	m	155,00	8,38	1.298,90
10.1.3	Idem Ø 32mm	m	52,00	12,86	668,72
10.1.4	Idem Ø 50mm	m	30,00	17,71	531,30
10.1.5	Válvula de descarga cromada comum 40mm (1.1/2")	un	5,00	113,29	566,45
10.1.6	Registro de gaveta bruto Ø 3/4"	un	8,00	42,24	337,92
10.1.7	Idem Ø 1"	un	8,00	48,41	387,28
10.1.8	Registro de bóia com flange e adaptador Ø 25 x 3/4"	un	4,00	30,30	121,20
10.1.9	Cxdágua poliuret. 1000l c/boia 1"- 2 saidas 1 1/4"	cj	2,00	387,38	774,76
10.1.10	Registro de gaveta com canopla - Ø 3/4"	pç	7,00	42,24	295,68
10.1.11	Registro de gaveta com canopla - Ø 1"	pç	8,00	48,41	387,28
10.1.12	Registro de pressão - Ø 3/4"	un	7,00	44,88	314,16
10.1.13	Tubo de PVC branco, ponta e bolsa (inclusive conexões, anel de borracha ou soldável Ø 40mm - 1.1/2"	m	46,00	6,00	276,00
10.1.14	Idem Ø 50mm	m	48,00	8,43	404,64
10.1.15	Idem Ø 75mm	m	21,00	9,59	201,39
10.1.16	Idem Ø 100mm	m	115,00	9,05	1.040,75
10.1.17	Caixa sifonada de PVC com grelha cromada Ø 100 x 100 x 50mm	pç	6,00	21,36	128,16
10.1.18	Idem de 150 x 150 x 50mm	pç	3,00	36,65	109,95
10.1.19	Idem de 150 x 185 x 50mm	pç	5,00	50,89	254,45
10.1.20	Caixa alvenaria 60x60x100cm, fundo CS; tampa CA	pç	13,00	292,36	3.800,68
10.1.21	Cx de gordura alv. 50x50x50cm, c/ fundo e tp em CA	pç	1,00	102,08	102,08
10.1.22	Tubo de PVC branco, ponta e bolsa soldável ou com anel de borracha Ø 150mm, inclusive conexões	m	46,00	17,48	804,08
10.1.23	Fossa séptica em alvenaria Ø 1,10m de profundidade x 2,00m, e=0,10cm com fundo e tampa, inclusive escavação, forma e aterro	un	1,00	560,91	560,91
10.1.24	Sumidouro em alvenaria grad. O 1,50m, com 2,5m prof. com tampa em conc.armado, escavação e aterro	un	1,00	488,30	488,30
10.2	**LOUÇAS E METAIS SANITÁRIOS**				
10.2.1	Bacia sifonada de louça branca c/ valv. comum, incl. Tampa, acessórios de ligaçao e fixaçao.	pç	5,00	235,58	1.177,90
10.2.2	Lavatório com coluna, com engate flexível metálico, sifão, parafuso de fixação e válvula cromada	pç	6,00	297,24	1.783,44
10.2.3	Tanque em concreto simples com 1 cuba	pç	3,00	191,13	573,39
10.2.4	Saboneteira de louça branca 15 x 15 com alça	un	5,00	22,66	113,30
10.2.5	Saboneteira para sabão líquido	un	6,00	27,38	164,28
10.2.6	Cabide de louça branca, com dois ganchos	un	5,00	18,94	94,70

MUNICÍPIO DE CAMPO MOURÃO
Rua Brasil, 1487 - Centro
CEP 87301-140
Fone: (0XX) 44 3518-1140 / Fax: (0XX) 44 3518-1136

Resp. Técnico: Simone de Cássia Padilha
Eng. Civil - CREA 28.466/D
Assinatura: _____

MUNICÍPIO DE CAMPO MOURÃO – CIDADE ESCOLA
SECRETARIA DO PLANEJAMENTO

Obra: **CONSTRUÇÃO DE UNIDADE DE SAÚDE**
Local: Lotes 08/18 - Quadra 19 - Jardim Pio XII - região do Jd Lar Paraná

Área: 339,53m²
Data: 29/10/2007

ITEM	*DISCRIMINAÇÃO*	*UN*	*QUANT.*	*PREÇOS UNITÁRIOS*	*PREÇOS TOTAIS*
10.2.7	Papeleira de louça branca 15 x 15cm, com rolete	un	5,00	23,50	117,50
10.2.8	Porta toalha de papel para sanitários	un	6,00	32,50	195,00
10.2.9	Corrimão em tubo de FG 1.1/2" , com pintura em esmalte sintético	m	68,00	100,44	6.829,92
10.2.10	Barra de apoio L=90cm, BWC p/ deficientes	un	4,00	101,36	405,44
10.2.11	Barra horizontal de apoio em tubo de ferro galvanizado, diam. 2", compr.=0,90m, recurvado, com pintura em esmalte sintético (02 demãos)	un	6,00	101,36	608,16
10.2.12	Torneira de pressão cromada 1/2" para lavatório	pç	6,00	94,71	568,26
10.2.13	Torneira de pressão cromada 1/2"	pç	5,00	52,98	264,90
10.2.14	Torneira cromada longa 3/4"	un	7,00	79,60	557,20
TOTAL DA ETAPA				R$	27.609,39
11	PREVENÇÃO CONTRA INCÊNDIO				
11.1	Extintor de incêndio completo, com aparelho metálico para fixação à parede, sinalizador p/ parede e faixa para o piso auto adesiva - Extintor P6 quimico seco - PQS - 4Kg,	pç	6,00	136,74	820,44
TOTAL DA ETAPA				R$	820,44
12	REVESTIMENTO DE PAREDES INTERNAS				
12.1	Chapisco com argamassa cimento e areia (1:3), e=5mm	m2	974,70	2,78	2.709,68
12.2	Emboço com argamassa mista 1:4 + 50kg cim/m3	m2	974,70	10,11	9.854,26
12.3	Reboco com cal hidratada (1:1,5)	m2	974,70	7,54	7.349,27
TOTAL DA ETAPA				R$	19.913,21
13	REVESTIMENTO DE PAREDES EXTERNAS				
13.1	Chapisco com argamassa mista (1:3)	m2	351,90	2,78	978,27
13.2	Emboço com argamassa mista 1:4 + 100kg cim/m3	m2	351,90	10,54	3.708,99
13.3	Reboco com argamassa pré fabricada	m2	351,90	9,31	3.276,16
TOTAL DA ETAPA				R$	7.963,43
14	REVESTIMENTO DE FORROS				
14.1	Chapisco em laje de forro c/ arg.de cimento e areia traço 1:3, e=5mm	m2	381,54	3,95	1.507,08
14.2	Emboço em laje de forro c/arg. mista traço 1:3 + 50 kg cim/m3	m2	381,54	17,00	6.486,18
14.3	Reboco com argamassa de cal e areia 1:3, e=5mm	m2	381,54	7,54	2.876,81
TOTAL DA ETAPA				R$	10.870,07
15	PISOS INTERNOS				
15.1	Aterro apiloado manualmente em camadas de 20cm	m3	61,17	16,00	978,72
15.2	Lastro de pedra brita, e=3cm, apiloada manualmente	m2	305,85	1,70	519,95
15.3	Lastro impermeabilizado em concreto não estrutural, e=5cm	m2	305,85	19,80	6.055,83

MUNICÍPIO DE CAMPO MOURÃO
Rua Brasil, 1487 - Centro
CEP 87301-140
Fone: (0XX) 44 3518-1140 / Fax: (0XX) 44 3518-1136

Resp. Técnico: Simone de Cássia Padilha
Eng. Civil - CREA 28.466/D
Assinatura: _____

MUNICÍPIO DE CAMPO MOURÃO – CIDADE ESCOLA
SECRETARIA DO PLANEJAMENTO

Obra: **CONSTRUÇÃO DE UNIDADE DE SAÚDE**
Local: Lotes 08/18 - Quadra 19 - Jardim Pio XII - região do Jd Lar Paraná

Área: 339,53m²
Data: 29/10/2007

ITEM	*DISCRIMINAÇÃO*	*UN*	*QUANT.*	*PREÇOS UNITÁRIOS*	*PREÇOS TOTAIS*
15.4	Regularização de piso com argamassa de cimento e areia, traço 1:4,	m2	305,85	8,91	2.725,12
15.5	Piso cerâmico 30x30cm, de 1ª, assente com cimento colante, inclusive rejunte	m2	305,85	34,56	10.570,18
15.6	Rodapé cerâmico, h=7cm, assentados na argamassa mista	m	302,14	7,73	2.335,54
15.7	Soleira de cerâmica 12x25cm assente com argamassa de cimento e areia traço 1:3	m2	45,50	28,24	1.284,92
TOTAL DA ETAPA				R$	24.470,26
16	ESQUADRIA DE MADEIRA				
16.1	Porta de madeira chapeada de itaúba de 1ª , 0,70 x 2,10m, completa, c/ caixilho, arremates e dobradiças e fechaduras	un	7,00	282,05	1.974,35
16.2	Porta de madeira chapeada de itaúba de 1ª , 0,80 x 2,10m, completa, c/ caixilho, arremates e dobradiças e fechaduras	un	17,00	290,80	4.943,60
16.3	Porta vai-e-vem de madeira chapeada de itaúba de 1ª , 2 folhas , completa, c/ caixilho, arremates e dobradiças e fechaduras - 2,00x2,10m	un	1,00	556,05	556,05
TOTAL DA ETAPA				R$	7.474,00
17	ESQUADRIAS METÁLICAS				
17.1	Janelas de ferro basculante em chapa dobrada, c/ 01 demão de zarcão	m2	41,39	146,91	6.080,60
17.2	Porta de ferro em chapa dupla, 2 folhas fixas e 02 folhas de abrir com vidro - 3,80 x 2,10m	m2	7,98	168,94	1.348,14
17.3	Porta de ferro em veneziana e tela mosquiteiro nylon	m2	3,36	156,61	526,21
17.4	Tela mosquiteiro em quadro de ferro (todas as janelas da edificação e portas do "LIXO"	m2	44,75	4,88	218,38
17.5	Gradil frontal em tubo galvanizado 1.1/4" , tela artística, malha 2x2cm, em quadro de ferro, com pintura em esmalte sintético em ambos os lados , padrão município, conforme detalhe	ml	33,56	253,48	8.506,79
TOTAL DA ETAPA				R$	16.680,12
18	VIDROS E SIMILARES				
18.1	Vidro liso 4mm	m2	43,14	79,08	3.411,51
18.2	Vidro canelado	m2	2,45	50,84	124,56
TOTAL DA ETAPA				R$	3.536,07

MUNICÍPIO DE CAMPO MOURÃO
Rua Brasil, 1487 - Centro
CEP 87301-140
Fone: (0XX) 44 3518-1140 / Fax: (0XX) 44 3518-1136

Resp. Técnico: Simone de Cássia Padilha
Eng. Civil - CREA 28.466/D
Assinatura: _____

MUNICÍPIO DE CAMPO MOURÃO – CIDADE ESCOLA
SECRETARIA DO PLANEJAMENTO

Obra: **CONSTRUÇÃO DE UNIDADE DE SAÚDE**
Local: Lotes 08/18 - Quadra 19 - Jardim Pio XII - região do Jd Lar Paraná

Área: 339,53m²
Data: 29/10/2007

ITEM	*DISCRIMINAÇÃO*	*UN*	*QUANT.*	*PREÇOS UNITÁRIOS*	*PREÇOS TOTAIS*
19	PINTURAS				
19.1	Massa corrida, 01 demão, em laje rebocada, incl. lixamento e limpeza	m2	392,35	9,54	3.743,02
19.2	Massa acrílica 2dmãos em paredes externas/internas sobre revestimento	m2	1.326,60	8,80	11.674,09
19.3	Latex PVA de primeira (02 demãos) em laje de forro	m2	392,35	7,75	3.040,71
19.4	Latex acrílico (02 demãos) em paredes internas/externas	m2	1.048,93	6,21	6.513,86
19.5	Esmalte sintético (02 demãos) em esquadrias metálicas	m2	109,12	3,21	350,28
19.6	Text. acríl. baixa par. nova c/2 dmão latex acril.	m2	16,43	13,11	215,33
19.7	Tinta epóxi (02 demãos) em paredes úmidas	m2	277,67	13,31	3.695,79
19.8	Esmalte sintético (02 demãos) com fundo nivelador em esquadrias de madeira	m2	129,15	6,59	851,10
TOTAL DA ETAPA					R$ 30.084,18
20	SERVIÇOS COMPLEMENTARES EXTERNOS				
20.1	Grama esmeralda em placas sobre camadas de terra vegetal e=10cm	m2	357,04	7,30	2.606,41
20.2	Piso cimentado, impermeabilizado	m2	55,61	20,20	1.123,32
20.3	Calçada externa, 7cm	m2	86,50	30,41	2.630,47
20.4	Muro em alvenaria, e=1/2vez, h=2,00m, c/fund., bald., pil., cin., chap., emb.	m	100,25	192,66	19.314,17
20.5	Portao 2,40x2,00m, em tela artística, malha 2x2cm, c/ est. de tubo de f. g. 1 1/4"	un	1,00	833,75	833,75
20.6	Banco em concreto e=5cm, l= 8,30ml	ml	8,30	79,20	657,36
TOTAL DA ETAPA					R$ 27.165,47
21	LIMPEZA				
21.1	Limpeza geral e final da obra	m2	339,53	1,01	342,93
TOTAL DA ETAPA					R$ 342,93
	VALOR TOTAL				R$ 312.980,01
		(Trezentos e doze mil, novecentos e oitenta reais e um centavo).			

MUNICIPIO DE CAMPO MOURÃO
Rua Brasil, 1487 - Centro
CEP 87301-140
Fone: (0XX) 44 3518-1140 / Fax: (0XX) 44 3518-1136

Resp. Técnico: Simone de Cássia Padilha
Eng. Civil - CREA 28.466/D
Assinatura: _____

PODER LEGISLATIVO DE CAMPO MOURÃO

ESTADO DO PARANÁ

Rua Francisco Albuquerque, 1488 - Telefax (44) 3523-2330 - CEP 87302-220 - Cx. Postal 450

C.N.P.J. 79.869.772/0001-14

e-mail: legislativomunicipal@camaracm.com.br

ASSESSORIA DE BANCADA DO PP

Campo Mourão, 01 de Novembro de 2007

Senhor Presidente em exercício,

Em atenção ao **ofício nº 327/2007 – SEPLA**, considerando que este é o Relator do **Projeto de Lei nº 221/2007** QUE AUTORIZA O CHEFE DO EXECUTIVO MUNICIPAL A CONTRATAR OPERAÇÃO DE CRÉDITO COM A AGÊNCIA DE FOMENTO DO PARANÁ S.A (R$ 3.500,000 para: Barracões Industriais, Pavimentação asfáltica, Recuperação asfáltica, Revitalização de Praças, Construção e Ampliação de Escolas), solicitamos a Vossa Senhoria, que encaminhe expediente à ao Poder Executivo para que atenda as seguintes solicitações:

a) qual o nome da Empresa contratada para execução dos projetos, que se refere o item "A" do ofício supra mencionado?

b) qual a sistemática utilizada para tal contratação?

c) enviar cópia com urgência dos dados digitalizados dos projetos para esta Casa de Leis;

d) enviar cópia da especificação técnica da recuperação asfáltica (recape), bem como o valor do mesmo.

Ilmo Sr.
Carlos Antônio Izidoro Koch
Presidente em exercício da Comissão de Méritos Temáticos

e) qual o prazo e forma definitiva de pagamento do principal reajustável, acrescidos dos juros e demais encargos incidentes sobre as operações financeiras serão estabelecidos pelo chefe do Executivo com a entidade financiadora?

f) qual será o valor total dos juros e demais encargos findo o pagamento da operação de crédito?

g) **Definir** a alteração pretendida no referido Projeto de Lei manifestada através do ofício 316/2007-SEPLA. Está claro que se pretende a substituição, esta informação já foi reiterada, o que novamente se indaga, uma vez que não houve resposta, é se pretende alterar para a construção de um unidade de saúde no Jardim Pio XII **ou** para a Revitalização da Praça Alvorada *no Jardim Lar Paraná*.

Atenciosamente,

ISIDORO MORAES
VEREADOR

PODER LEGISLATIVO DE CAMPO MOURÃO
ESTADO DO PARANÁ
Rua Francisco Albuquerque, 1488 - Telefax (44) 523-23.30 -CEP 87302-220 - Cx. Postal 450
C.N.P.J 79.869.772/0001-14
e-mail: legislativomunicipal@camaracm.com.br
www.camaracm.com.br
Assessoria da Bancada do PPS

Oficio 009/2007-CPMT

Campo Mourão, 1º de novembro de 2007.

Excelentíssimo Senhor Presidente,

Atendendo ao pedido do Vereador Isidorio da Silva Moraes, Relator do Projeto de Lei nº 221/2007, que "**AUTORIZA O CHEFE DO EXECUTIVO MUNICIPAL A CONTRATAR OPERAÇÃO DE CRÉDITO COM A AGÊNCIA DE FOMENTO DO PARANÁ SA**", solicitamos a Vossa Excelência que encaminhe expediente ao Poder Executivo, para que atenda as solicitações constantes no Ofício anexo.

Antecipadamente agradecemos a habitual compreensão, renovando votos de estima e consideração.

Respeitosamente,

Carlos Koch
Presidente em Exercício
Comissão Permanente de Méritos Temáticos

Excelentíssimo Senhor
Presidente **Dr. Eraldo Teodoro de Oliveira**
Câmara Municipal
Campo Mourão – PR
/RS

PODER LEGISLATIVO DE CAMPO MOURÃO
Protocolo Nº 3534/2007
Campo Mourão, 01/11/07 Horas: 17:12
ROSEMILSON
PROTOCOLISTA

PODER LEGISLATIVO DE CAMPO MOURÃO
ESTADO DO PARANÁ
Rua Francisco Albuquerque, 1488 - Telefax (44) 3523-23.30 -CEP 87302-220 - Cx. Postal 450
C.N.P.J 79.869.772/0001-14
e-mail: legislativomunicipal@camaracm.com.br
www.camaracm.com.br

Ofício nº 3.609/07-GAB/PRES.

Campo Mourão, 01 de novembro de 2007.

Excelentíssimo Senhor Prefeito,

Em atenção ao Ofício 09/07-CPMT, subscrito pelo Vereador Carlos Antonio Izidoro Koch, Presidente em Exercício da Comissão Permanente de Méritos Temáticos, solicitamos que Vossa Excelência atenda aos questionamentos do Vereador Isidorio da Silva Moraes, referentes ao Projeto de Lei nº 221/07, conforme cópias anexas.

Respeitosamente,

Dr. **Eraldo Teodoro de Oliveira**
Presidente

Excelentíssimo Senhor
Prefeito **Nelson José Tureck**,
Prefeitura Municipal
Campo Mourão – PR
/ppo.

Of. 3.009/07 - 01/11/07 - [illegible]

PODER LEGISLATIVO DE CAMPO MOURÃO

ESTADO DO PARANÁ

Rua Francisco Albuquerque, 1488 - Telefax (44) 523-23.30 -CEP 87302-220 - Cx. Postal 450
C.N.P.J 79.869.772/0001-14
e-mail: legislativomunicipal@camaracm.com.br
www.camaracm.com.br

Oficio 009/2007-CPMT

Campo Mourão, 1º de novembro de 2007.

Excelentíssimo Senhor Presidente,

Atendendo ao pedido do Vereador Isidorio da Silva Moraes, Relator do Projeto de Lei nº 221/2007, que "**AUTORIZA O CHEFE DO EXECUTIVO MUNICIPAL A CONTRATAR OPERAÇÃO DE CRÉDITO COM A AGÊNCIA DE FOMENTO DO PARANÁ SA**", solicitamos a Vossa Excelência que encaminhe expediente ao Poder Executivo, para que atenda as solicitações constantes no Ofício anexo.

Antecipadamente agradecemos a habitual compreensão, renovando votos de estima e consideração.

Respeitosamente,

Carlos Koch
Presidente em Exercício
Comissão Permanente de Méritos Temáticos

Excelentíssimo Senhor
Presidente **Dr. Eraldo Teodoro de Oliveira**
Câmara Municipal
Campo Mourão – PR
/RS

PODER LEGISLATIVO DE CAMPO MOURÃO
Protocolo Nº 3534/2007
Campo Mourão, 01/11/07 Horas: 17:12
Rosamilson
PROTOCOLISTA

PODER LEGISLATIVO DE CAMPO MOURÃO

ESTADO DO PARANÁ

Rua Francisco Albuquerque, 1488 - Telefax (44) 3523-2330 - CEP 87302-220 - Cx. Postal 450

C.N.P.J. 79.869.772/0001-14

e-mail: legislativo@municipalcampomourao.com.br

ASSESSORIA DE BANCADA DO PP

Campo Mourão, 01 de Novembro de 2007

Senhor Presidente em exercício,

Em atenção ao **ofício nº 327/2007 – SEPLA**, considerando que este é o Relator do **Projeto de Lei nº 221/2007** QUE AUTORIZA O CHEFE DO EXECUTIVO MUNICIPAL A CONTRATAR OPERAÇÃO DE CRÉDITO COM A AGÊNCIA DE FOMENTO DO PARANÁ S.A (R$ 3.500,000 para: Barracões Industriais, Pavimentação asfáltica, Recuperação asfáltica, Revitalização de Praças, Construção e Ampliação de Escolas), solicitamos a Vossa Senhoria, que encaminhe expediente à ao Poder Executivo para que atenda as seguintes solicitações:

a) qual o nome da Empresa contratada para execução dos projetos, que se refere o item "A" do ofício supra mencionado?

b) qual a sistemática utilizada para tal contratação?

c) enviar cópia com urgência dos dados digitalizados dos projetos para esta Casa de Leis;

d) enviar cópia da especificação técnica da recuperação asfáltica (recape), bem como o valor do mesmo.

Ilmo Sr.
Carlos Antônio Izidoro Koch
Presidente em exercício da Comissão de Méritos Temáticos

e) qual o prazo e forma definitiva de pagamento do principal reajustável, acrescidos dos juros e demais encargos incidentes sobre as operações financeiras serão estabelecidos pelo chefe do Executivo com a entidade financiadora?

f) qual será o valor total dos juros e demais encargos findo o pagamento da operação de crédito?

g) **Definir** a alteração pretendida no referido Projeto de Lei manifestada através do ofício 316/2007-SEPLA. Está claro que se pretende a substituição, esta informação já foi reiterada, o que novamente se indaga, uma vez que não houve resposta, é se pretende alterar para a construção de um unidade de saúde no Jardim Pio XII **ou** para a Revitalização da Praça Alvorada *no Jardim Lar Paraná.*

Atenciosamente,

ISIDORO MORAES
VEREADOR

Of. nº 331/2007-SEPLA

Campo Mourão, 05 de novembro de 2007

AO DAL

A Comissão de Méritos Administrativos.
Ass, 06/11/07

Prezado Senhor

Em atenção ao Ofício nº 33.609/07-GAB/PRES., referente as diligências do Projeto de Lei 221/2007, encaminhamos as informações, nos seguintes termos:

a) Os projetos apresentados em anexo, foram elaborados pela Secretaria do Planejamento, com exceção do Projeto da Revitalização da Praça do Jardim Lar Paraná que foi elaborado pelo Sr. Nelson Goch Junior conforme contrato de prestação de serviços 16/2002 em anexo.

b) Foi realizada tomada de preços, tipo menor preço, conforme processo administrativo 084/2002-DESUP.

c) Segue em anexo a cópia plotada dos projetos solicitados, já incluída o projeto da recuperação asfáltica e do recape.

d) Toda a recuperação asfáltica será executada em CBUQ, na espessura de 4,3 cm e a pavimentação será executada em CBUQ na espessura de 3,5 cm. As planilhas orçamentárias com a descrição dos serviços a serem executados nos locais encontram-se anexas.

Informamos que os valores e projetos serão analisados pelo Seduparanacidade e estão sujeitos a alterações dos projetos quanto ao atendimento à Leis específicas e atualização da tabela de valores do órgão referido.

Após a conclusão das planilhas orçamentárias anexas, os valores solicitados inicialmente sofreram alterações e solicitamos autorização para utilizar o valor de R$ 3.500.000,00 (três milhões e quinhentos mil reais), conforme detalhado abaixo:

1- Revitalização da Praça do Jardim Lar Paraná – R$ 410.920,11
2- Recuperação asfáltica (recape) – R$ 844.339,11
3- Construção de Unidade de Saúde no Pio XII – R$ 312.980,01
4- Pavimentação asfáltica – Jardins Araucária e Tropical I e II - R$ 783.161,89
5- Construção de Escola Municipal – R$ 949.477,47
6- Reurbanização da Av. Jorge Walter – em frente ao Santuário Nossa Senhora Aparecida – R$ 198.729,66

Valor Total .....R$ 3.499.608,25

Colho a oportunidade para reiterar protestos de estima e consideração.

Atenciosamente

NELSON JOSÉ TURECK
Prefeito Municipal

Excelentíssimo Senhor.
Presidente **Dr. Eraldo Teodoro de Oliveira**
Poder Legislativo de Campo Mourão
Campo Mourão - PR

PODER LEGISLATIVO DE CAMPO MOURÃO
Protocolo Nº 3544/2007
Campo Mourão, 05/11/07 Hora: 18:03
ROSEMILSON
PROTOCOLISTA

* PROGES ver observação de SEPLA na última página.

MUNICÍPIO DE CAMPO MOURÃO
ESTADO DO PARANÁ

CONTRATO Nº 016/2002, DE PRESTAÇÃO DE SERVIÇOS QUE ENTRE SI CELEBRAM O MUNICÍPIO DE CAMPO MOURÃO E O SENHOR NELSON GOCH JÚNIOR (PROCESSO ADMINISTRATIVO Nº 084/2002-DESUP)

Pelo presente instrumento de contrato: de um lado, como **CONTRATANTE**, o **MUNICÍPIO DE CAMPO MOURÃO**, pessoa jurídica de direito público interno inscrita no CNPJ sob o nº 75.904.524/0001-06, com sede nesta cidade, na Rua Brasil nº 1.487, centro, nesta cidade de Campo Mourão, Estado do Paraná, neste ato devidamente representado por seu Prefeito Municipal, Senhor **TAUILLO TEZELLI**, brasileiro, casado, empresário, residente e domiciliado, nesta cidade de Campo Mourão, Estado do Paraná, e de outro lado, como **CONTRATADO**, o Senhor **NELSON GOCH JUNIOR** brasileiro, arquiteto e urbanista, portador da Cédula de Identidade sob o n.º 5.022.050-8/PR e inscrito no CPF sob o n.º 874.906.769-91, residente e domiciliado na Rua Araruna n.º 1381, centro, nesta cidade de Campo Mourão, Estado do Paraná, e perante as testemunhas abaixo firmadas, pactuam o presente Contrato, cuja celebração foi autorizada pelo despacho de fls. 68 e 69 do processo administrativo nº 084/2002-DESUP e que se regerá nos termos da Lei Federal n.º 8.666, de 21 de junho de 1993 suas alterações posteriores e demais legislações pertinentes, e pelas cláusulas a seguir expressas, definidoras dos direitos, obrigações e responsabilidades das partes.

CLÁUSULA PRIMEIRA - (OBJETO)

Constitui objeto do presente contrato, a prestação de serviços técnicos profissionais na área de Engenharia e Arquitetura para elaboração dos projetos abaixo descritos, que o Contratado declara ter condições de executar de acordo com a melhor técnica aplicável a trabalhos dessa natureza, observadas as diretrizes gerais constantes no Anexo I do Convite n.º 016/2002.

a) Readequação Viária e Urbanização da Av. John Kennedy ;
b) Revitalização das Praça do Jardim Lar Paraná.

PARÁGRAFO ÚNICO

Fica a cargo do **CONTRATANTE** o recolhimento das taxas para aprovação dos projetos nas concessionárias e das devidas ARTs dos responsáveis técnicos.

CLÁUSULA SEGUNDA - (DOCUMENTOS APLICÁVEIS)

Para efeitos obrigacionais tanto o Convite n.º 016/2002, quanto a proposta adjudicada integram o presente contrato, valendo seus termos e condições em tudo quando com ele não conflitarem

CLÁUSULA TERCEIRA - (PREÇOS E CONDIÇÕES DE PAGAMENTO)

O preço global ajustado para execução dos serviços ora contratados é de R$ 8.450,00 **(oito mil, quatrocentos e cinqüenta reais)**.

PARÁGRAFO PRIMEIRO

O preço global pactuado neste contrato é final, ficando sob responsabilidade do contratado arcar com quaisquer tributos, encargos sociais, fretes, etc., que venham incidir sobre os serviços.

PARÁGRAFO SEGUNDO

O pagamento se fará dentro dos seguintes percentuais:

1.ºProjeto - Readequação Viária e Urbanização da Av. John Kennedy - (45% do valor contratual);
- Estudos Preliminares..... 20%
- Ante Projetos.....
- Projetos de Execução..... 40%
- Planilhas de Orçamento Quantitativo/custos e memoriais descritivos 40%

2.ºProjeto - Revitalização da Praça do Jardim Lar Paraná - (55% do valor contratual):
- Estudo Preliminar.....(R$ 1.690,00).....20%
- Ante Projeto.....-
- Projeto de Execução.....40%
- Projetos Complementares.....-
- Planilha de Orçamento Quantitativo/custos e memoriais descritivos.....40%

PARÁGRAFO TERCEIRO

A liberação de cada uma das parcelas ocorrerá até quinze (15) dias após o recebimento e aceite, pela Comissão específica, de cada uma das etapas mencionadas, mediante a entrega da respectiva Nota Fiscal.

CLÁUSULA QUARTA - (DAS PENALIDADES)

O descumprimento, total ou parcial, de qualquer das obrigações estabelecidas sujeitará o Contratado às sanções previstas na Lei nº 8.666/93, garantida prévia e ampla defesa em processo administrativo.

PARÁGRAFO PRIMEIRO

O valor da multa corresponderá à gravidade da infração até o máximo de 10% (dez por cento) do valor do contrato, em cada caso.

PARÁGRAFO SEGUNDO

As multas previstas nesta cláusula não têm caráter compensatório e o seu pagamento não eximirá o Contratado da responsabilidade por perdas e danos decorrentes das infrações cometidas.

PARÁGRAFO TERCEIRO

Em caso de atraso no cumprimento do cronograma de entrega dos serviços, será aplicável ao Contratado multa moratória de valor equivalente de 1% (um por cento) sobre o valor dos serviços da etapa em atraso, por dia útil excedente ao respectivo prazo.

CLÁUSULA QUINTA - (DOS RECURSOS)

Os recursos para atendimento do objeto desta licitação serão provenientes da Rubrica n.º 0603.3390.36-97.

CLÁUSULA SEXTA - (PRAZO)

O prazo de entrega dos serviços será de 60 (sessenta) dias corridos, a partir da assinatura do contrato e deverá obedecer ao seguinte cronograma: INICIO DIA 26/02.

1.ºProjeto - Readequação Viária e Urbanização da Av. John Kennedy:
- Estudos Preliminares.....até o 20º dia - 18/03
- Ante Projetos.....até o 30º dia - 28/03
- Projetos de Execução.....até o 40º dia 08/04
- Planilhas de Orçamento Quantitativo/custos e memoriais descritivos. ..até o 60º dia - 28/04

2.ºProjeto - Revitalização da Praça do Jardim Lar Paraná:
- Estudo Preliminar.....até o 20º dia - 18/03
- Ante Projeto.....até o 30º dia - 28/03
- Projeto de Execução.....até o 40º dia - 08/04
- Projetos Complementares.....até o 50º dia 18/04
- Planilha de Orçam. Quantitativo/custos e memoriais descritivos.....até o 60º dia 28/04

PARÁGRAFO ÚNICO

Todos os projetos deverão ser entregues pelo **Contratado** devidamente aprovados nas Concessionárias, observando-se o disposto no Parágrafo Único da Cláusula Primeira.

CLÁUSULA SÉTIMA - (REAJUSTE)

Fica vedado qualquer realinhamento ou reajuste de preços.

CLÁUSULA OITAVA - (FISCALIZAÇÃO)

Cabe ao CONTRATANTE, a seu critério e através da SECRETARIA DO PLANEJAMENTO, exercer ampla, irrestrita e permanente fiscalização de todas as fases de execução dos serviços contratados.

PARÁGRAFO ÚNICO

O Contratado ficará obrigado a acatar todas as observações, determinações e reclamações da Comissão acerca dos serviços, e a refazer, de imediato, os projetos que apresentarem vícios de ordem técnica ou que não atenderem as diretrizes estabelecidas no Anexo I do Convite n.º 016/2002.

CLÁUSULA NONA - (RESCISÃO)

O CONTRATANTE poderá rescindir administrativamente o presente contrato, nas hipóteses previstas no art. 78, incisos I a XVII, da Lei n.º 8.666/93, sem que caiba à CONTRATADA direito a qualquer indenização, sem prejuízo das penalidades pertinentes.

CLÁUSULA DÉCIMA - (CESSÃO OU TRANSFERÊNCIA)

O presente contrato não poderá ser objeto de cessão ou transferência, a qualquer título, no todo ou em parte.

CLÁUSULA DÉCIMA PRIMEIRA - (FORO)

Para dirimir as dúvidas oriundas deste contrato, as partes elegem o foro da Comarca de Campo Mourão, Estado do Paraná, com renúncia expressa de qualquer outro, por mais privilegiado que seja.

E, por estarem justas e contratadas, as partes assinam o presente contrato, em 03 (TRÊS) vias de igual teor e forma, na presença de 02 (duas) testemunhas, para que surta seus jurídicos e legais efeitos.

* Campo Mourão, 19 de fevereiro de 2002.

MUNICÍPIO DE CAMPO MOURÃO
CONTRATANTE

NELSON GOCH JÚNIOR
CONTRATADO

* Contrato assinado dia 26/02 - CI/SEPAD nº 077/02 solicitando contagem do prazo a partir desta data.

Cm - 07.02.02

TESTEMUNHAS

PORTARIA Nº 068/2002 - GAPRE

Cria Comissão para Acompanhamento do Projeto de Readequação Viária da Av. Presidente John Kennedy e Revitalização da Praça do Jardim Lar Paraná e designa membros.

O PREFEITO DO MUNICÍPIO DE CAMPO MOURÃO, Estado do Paraná, no uso de suas atribuições legais com base na alínea "c", inciso II, do artigo 123 da Lei Orgânica do Município,

RESOLVE:

1. **Criar**, sem ônus aos cofres públicos, Comissão para Acompanhamento do Projeto de Readequação Viária da Av. Presidente John Kennedy e Revitalização da Praça do Jardim Lar Paraná.

2. Designar para compor a referida Comissão, representantes das seguintes entidades:

Poder Público

Secretaria do Planejamento
Eumara Aparecida da Silva Saavedra
Ney Aparecido de Camargo
Paula Renata Pires

Secretaria da Infra-Estrutura e Meio Ambiente
Ademir Moro Ribas
Geremias Cilião Araújo Júnior

Câmara Municipal
Izael Skrowronski

Comunidade
Frei Dirceu Bortolotto
Paulo César Stanziola
João da Silva Rósio

3. Esta Portaria entra em vigor na data de sua publicação.

PAÇO MUNICIPAL "10 DE OUTUBRO"
Campo Mourão, 25 de fevereiro de 2002

Tauillo Tezelli - Prefeito Municipal

Município de Campo Mourão – Cidade Escola

Secretaria do Planejamento

Of. nº 332/2007-SEPLA

Campo Mourão, 05 de novembro de 2007

AO DAL A Comissão de Méritos Tributários. 06/11/07

Prezado Senhor

Em atenção ao Ofício nº 33.609/07-GAB/PRES., referente as diligências do Projeto de Lei 221/2007, esclarecemos que:

O prazo e forma definitiva de pagamento do principal reajustável, acrescido de juros e demais encargos não são estabelecidos pelo chefe do Executivo e sim pelo Ministério da Fazenda – STN, quando da autorização da operação de crédito, como exemplo das operações de Aquisição de Terrenos para construção de Conjunto Habitacional e Pavimentação Asfáltica; Recuperação de Pavimentação Asfáltica e Construções de Barracões Industriais, cujos dados da operação foram indicados nos Ofícios 7321-COPEM/STN e 7326-COPEM/STN, em anexo. Conforme se observa nos referidos documentos os prazos são alterados conforme o valor da operação, portanto não há como indicar os índices solicitados e o valor final até que seja autorizada a operação pelo Ministerio da Fazenda-STN.

Colho a oportunidade para reiterar protestos de estima e consideração.

Recebi dia 06/11/07 às 16:50hs c/ anexo

Atenciosamente

NELSON JOSÉ TURECK
Prefeito Municipal

Excelentíssimo Senhor.
Presidente **Dr. Eraldo Teodoro de Oliveira**
Poder Legislativo de Campo Mourão
Campo Mourão - PR

PODER LEGISLATIVO DE CAMPO MOURÃO
Protocolo Nº 3552/2007
Campo Mourão, 06/11/07 Horas: 13:47
ROSEMILSON
PROTOCOLISTA

RUA BRASIL, 1487 – CAMPO MOURÃO – PARANÁ – CAIXA POSTAL 420 – CEP 87 301 – 140
TEL. (44) 3518-1144 – FAX (44) 3523-5738 – CGC 75.904.524/0001-06
e – mail: prefeito@campomourao.pr.gov.br
home page: http://www.campomourao.pr.gov.br

MINISTÉRIO DA FAZENDA

TESOURO NACIONAL

OFÍCIO Nº 7324 - COPEM/STN

Brasília, de outubro de 2006.

Exmo. Senhor
NELSON JOSÉ TURECK
Prefeito do Município de Campo Mourão
Rua Brasil, 1487
87.301-140 - Campo Mourão - PR

ASSUNTO: **Autoriza a realização de Operação de Crédito.**

Senhor Prefeito,

1. Refiro-me ao pedido de autorização para realizar operação de crédito entre a Prefeitura Municipal de Campo Mourão (PR) e a Agência de Fomento do Paraná S/A, para a realização de pavimentação asfáltica, recuperação de pavimentação asfáltica e construção de barracões industriais.

2. Tendo em vista que o pleito enquadra-se nos limites e condições gerais para realização de operação de crédito definidos nas Resoluções do Senado Federal nºs 40 e 43, ambas de 2001, e na Portaria nº 04, de 2002, desta Secretaria, **AUTORIZO**, nos termos da Portaria STN nº 272, de 31/05/2002, e com base no art. 31 da Resolução nº 43/2001-SF, a contratação da operação de crédito de que se trata, nos seguintes termos e condições:

a) Valor da Operação: R$ 1.950.000,00 (um milhão, novecentos e cinqüenta mil reais);
b) Tomador dos recursos: Prefeitura Municipal de Campo Mourão;
c) Destinação: Pavimentação Asfáltica; Recuperação de Pavimentação Asfáltica; Construção de Barracões Industriais;
d) Origem dos Recursos: capital próprio da Agência de Fomento do Paraná;
e) Indexador: TJLP;
f) Taxa de Juros: 6% ao ano;
g) Prazo Total: 96 (noventa e seis) meses;
h) Liberação: R$ 1.950.000,00 (um milhão, novecentos e cinqüenta mil reais) em 2006;
i) Carência: 12 (doze) meses;
j) Amortização: 84 (oitenta e quatro) meses;
k) Lei Autorizativa: nº 1.972 de 22/09/2005.

3. A operação objeto desta autorização poderá ser contratada no prazo máximo de 270 (duzentos e setenta) dias, a contar desta data.

4. Registro que foi encaminhado ofício à Agência de Fomento do Paraná S/A informando o deferimento da operação de que se cuida, para as providências cabíveis.

Respeitosamente,

MINISTÉRIO DA FAZENDA

TESOURO NACIONAL

OFÍCIO Nº 1326 - COPEM/STN

Brasília, 19 de outubro de 2006.

Exmo. Senhor
NELSON JOSÉ TURECK
Prefeito do Município de Campo Mourão
Rua Brasil, 1487
87.301-140 - Campo Mourão - PR

ASSUNTO: **Autoriza a realização de Operação de Crédito.**

Senhor Prefeito,

1. Refiro-me ao pedido de autorização para realizar operação de crédito entre a Prefeitura Municipal de Campo Mourão (PR) e a Agência de Fomento do Paraná S/A, para a atualização do plano diretor e para a aquisição de terrenos para construção de conjunto habitacional.

2. Tendo em vista que o pleito enquadra-se nos limites e condições gerais para realização de operação de crédito definidos nas Resoluções do Senado Federal nºs 40 e 43, ambas de 2001, e na Portaria nº 04, de 2002, desta Secretaria, **AUTORIZO**, nos termos da Portaria STN nº 272, de 31/05/2002, e com base no art. 31 da Resolução nº 43/2001-SF, a contratação da operação de crédito de que se trata, nos seguintes termos e condições:

a) Valor da Operação: R$ 300.000,00 (trezentos mil reais);
b) Tomador dos recursos: Prefeitura Municipal de Campo Mourão;
c) Destinação: Atualização do Plano Diretor; Aquisição de terrenos para construção de conjunto habitacional;
d) Origem dos Recursos: capital próprio da Agência de Fomento do Paraná;
e) Indexador: TJLP;
f) Taxa de Juros: 6% ao ano;
g) Prazo Total: 60 (sessenta) meses;
h) Liberação: R$ 300.000,00 (trezentos mil reais) em 2006;
i) Carência: 12 (doze) meses;
j) Amortização: 48 (quarenta e oito) meses;
k) Lei Autorizativa: nº 1.972 de 22/09/2005.

3. A operação objeto desta autorização poderá ser contratada no prazo máximo de 270 (duzentos e setenta) dias, a contar desta data.

4. Registro que foi encaminhado ofício à Agência de Fomento do Paraná S/A informando o deferimento da operação de que se cuida, para as providências cabíveis.

Respeitosamente,

JORGE KHALIL MISKI

PODER LEGISLATIVO DE CAMPO MOURÃO
ESTADO DO PARANÁ
Rua Francisco Albuquerque, 1488 - Telefax (44) 3523-2330 -CEP 87302-220 - Cx. Postal 450
C.N.P.J n. 79.869.772/0001-14
e-mail: legislativomunicipal@camaracm.com.br
www.camaracm.com.br

COMISSÃO PERMANENTE DE MÉRITOS TEMÁTICOS

PROJETO DE LEI Nº 221/2007

Autoria: Poder Executivo.

Súmula: Altera dispositivos da Lei Municipal nº 2076/2006 e dá outras providências.

RELATÓRIO

O Chefe do Poder Executivo apresenta proposta de alteração do art. 1º e acrescenta incisos no art. 3º, da Lei 2076/2006, alterada pela Lei nº 2152/2006, que autoriza o Chefe do Poder Executivo Municipal a contratar operação de crédito com a Agência de Fomento do Paraná S/A, no valor de R$ 3.5000.000,00.

A matéria recebeu parecer favorável a tramitação pela Comissão Permanente desta Casa, Legislação e Redação/Finanças e Orçamento, inclusive manifestação da Procuradoria Parlamentar.

Relatoria foi pela Presidência desta comissão determinada a este Vereador.

Várias foram às diligências solicitadas buscando esclarecer o tema.

As indagações feitas foram respondidas conforme entenderam os Solicitados.

Rua Francisco Albuquerque, 1488 - Telefax (44) 3523-2330 -CEP 87302-220 - Cx. Postal 450
C.N.P.J n. 79.869.772/0001-14
e-mail: legislativomunicipal@camaracm.com.br
www.camaracm.com.br

PARECER DO RELATOR

A matéria não merece prosperar, como se apresenta.

Verificamos pelos documentos acostados para análise de mérito que todos os estudos foram realizados com base nas necessidades do ano de 2006 e não relativos ao de 2007 e 20068.

Verifica-se, por exemplo, que a Resolução do Senado Federal nº 43, de 2001, impõe que os temas em questão encontrem-se ressonância com a necessidade do Município no presente ano –exercício- e no futuro.

Como demonstrou inicialmente a mensagem justificativa, **nem o Senhor Prefeito sabe ao certo o que pretende edificar e construir**.

Tanto é verdade que o próprio apresenta emenda substitutiva de edificações.

Assim, considerando que o Prefeito deve executar o que o Poder Legislativo a Ele determina por suas deliberações legislativas.

Considerando ainda que obras de edificação, ou mesmo de manutenção, são de importância vital a administração, tem-se a necessidade de que o Projeto em questão receba substitutivo, no sentido de permitir que o Poder Executivo realize o que é possível orçamentariamente e, principalmente, que possa pagar seus compromissos decorrente de financiamento, sem comprometimento de outras obrigações, tal qual: recursos humanos.

Os relatórios da execução orçamentária demonstram que desde dezembro de 2005 o Poder Executivo está com gastos de recursos humanos acima do limite prudências de 51,3%.

As tomadas de empréstimos de longo prazo, não podem impactar o pagamento de compromissos já existentes, em especial remuneração de servidores e despesas correntes.

Assim, o agente financeiro deve cientificar-se da possibilidade de receber seu crédito, e não o tê-lo em consignação.

Rua Francisco Albuquerque, 1488 - Telefax (44) 3523-2330 -CEP 87302-220 - Cx. Postal 450
C.N.P.J n. 79.869.772/0001-14
e-mail: legislativomunicipal@camaracm.com.br
www.camaracm.com.br

Isto posto, sou **FAVORÁVEL** à tramitação, com substitutivo, como se apresenta em anexo.

Campo Mourão, 13 de Novembro de 2007.

ISIDORO DA SILVA MORAES
Relator

Luiz Alfredo da Cunha Bernardo
Presidente

Carlos Isidoro Koch
Membro

PODER LEGISLATIVO DE CAMPO MOURÃO
ESTADO DO PARANÁ
Rua Francisco Albuquerque, 1488 - Telefax (44) 3523-2330 -CEP 87302-220 - Cx. Postal 450
C.N.P.J n. 79.869.772/0001-14
e-mail: legislativomunicipal@camaracm.com.br
www.camaracm.com.br

PROJETO SUBSTITUTIVO

PROJETO DE LEI Nº 221/2007

Súmula: Autoriza o Chefe do Executivo Municipal a CONTRATAR OPERAÇÃO DE CRÉDITO com a Agência de Fomento do Paraná S.A.

O PODER LEGISLATIVO DE CAMPO MOURÃO, Estado do Paraná, aprovou e eu, Prefeito Municipal, sanciono a seguinte

L E I :

Art. 1º Fica o Poder Executivo Municipal autorizado a contratar com a Agência de Fomento do Paraná S.A. operação de crédito até o limite de R$ 3.500.000,00 (três milhões e quinhentos mil reais).

§ 1º. A operação de crédito está condicionada a obtenção pela municipalidade, de autorização para a sua realização, em cumprimento aos dispositivos legais aplicáveis ao Endividamento Público, através de Resoluções emanadas do Senado Federal, em especial as de nsº 40 e 43, ambas de 2001.

§ 2º. A operação de crédito está condicionada a comprovação pela municipalidade de atendimento aos preceitos da Lei Complementar nº 101, de 04.05.2000, em especial seus artigos 18 e seguintes.

Art. 2º Os prazos de amortização e carência, os encargos financeiros e outras condições de vencimento e liquidação da dívida a ser contratada, obedecerão às normas pertinentes estabelecidas pelas autoridades monetárias federais e notadamente o que dispõe o normativo do Senado Federal, bem como as normas específicas da Agência de Fomento do Paraná S/A.

Parágrafo único. Não poderá ser utilizada como forma de pagamento vinculação de receitas decorrente de transferências constitucionais (FPM e ICM's).

Rua Francisco Albuquerque, 1488 - Telefax (44) 3523-2330 -CEP 87302-220 - Cx. Postal 450
C.N.P.J n. 79.869.772/0001-14
e-mail: legislativomunicipal@camaracm.com.br
www.camaracm.com.br

Art. 3º Os recursos oriundos das operações de crédito autorizadas por esta Lei, serão aplicados na execução dos Projetos, segundo prioridades já especificadas na Lei de Diretrizes Orçamentária, vigente no exercício de 2007.

Art. 4º O prazo e a forma definitiva de pagamento do principal reajustável, acrescidos dos juros e demais encargos incidentes sobre as operações financeiras, obedecidos os limites desta Lei, serão:

I – Indexador: TJLP. (seis por cento)
II – Taxa de Juros: 6% ao ano, vedada capitalização mensal
III – Prazo total: não inferior a 60 (sessenta) meses.
IV – Carência: não inferior a 12 (doze) meses, contados da conclusão das obras;
V – Amortização: 48 (quarenta e oito) meses.

Art. 5º Anualmente, a partir do exercício financeiro subseqüente ao da contratação das operações de crédito, o orçamento do Município consignará dotações próprias para a amortização do principal e dos acessórios das dívidas contratadas.

Art. 8º Esta Lei entra em vigor na data de sua publicação, revogadas as disposições em contrário, em especial as Leis nºs 2076, de 19 de junho de 2006 e 2152, de 29 de novembro de 2006.

SALA DAS SESSÕES, 13 de novembro de 2007

ISIDORO MORAES
Relator

Luiz Alfredo
Vereador

Carlos Koch Carlão
2º Vice-Presidente

PUBLICADO NO ÓRGÃO OFICIAL
DO MUNICÍPIO Nº 999/2006

DE 23/06/2006

LEI Nº 2076

De 19 de junho de 2006

Autoriza o Chefe do Executivo Municipal a **CONTRATAR OPERAÇÃO DE CRÉDITO** com a Agência de Fomento do Paraná S.A.

O PODER LEGISLATIVO DE CAMPO MOURÃO, Estado do Paraná, aprovou e eu, Prefeito Municipal, sanciono a seguinte

LEI:

Art. 1º Fica o Poder Executivo Municipal autorizado a contratar com a **Agência de Fomento do Paraná S.A.** operação de crédito até o limite de **R$ 1.500.000,00 (um milhão e quinhentos mil reais)**.

Parágrafo único. O valor da operação de crédito está condicionado a obtenção pela municipalidade, de autorização para a sua realização, em cumprimento aos dispositivos legais aplicáveis ao Endividamento Público, através de Resoluções emanadas do Senado Federal e pela Lei Complementar nº 101, de 04.05.2000.

Art. 2º Os prazos de amortização e carência, os encargos financeiros e outras condições de vencimento e liquidação da dívida a ser contratada, obedecerão as normas pertinentes estabelecidas pelas autoridades monetárias federais e notadamente o que dispõe o normativo do Senado Federal, bem como as normas específicas da Agência de Fomento do Paraná S/A.

Art. 3º Os recursos oriundos das operações de crédito autorizadas por esta Lei, serão aplicados na execução dos seguintes Projetos:

I – Complexo Esportivo;

II – Reurbanização da Avenida Jorge Walter em frente ao Santuário Nossa Senhora Aparecida;

III – Urbanização/Calçadas. **(incisos alterados pela Lei 2152/2006)**

Art. 4º Em garantia das operações de crédito, fica o Chefe do Executivo Municipal autorizado a ceder à Agência de Fomento do Paraná S.A., parcelas da Cota-parte do Imposto Sobre Operações Relativas a Circulação de Mercadorias e Serviços - ICMS e/ou parcelas do Fundo de Participação dos Municípios – FPM, ou tributos que os venham a substituir, em montantes necessários para amortizar as prestações do principal e dos acessórios, na

forma do que venha a ser contratado.

Art. 5º Para garantir o pagamento do principal atualizado monetariamente, juros, multas e demais encargos financeiros decorrentes das operações referidas nesta Lei, o Chefe do Executivo poderá outorgar à Agência de Fomento do Paraná S.A., mandato pleno, para receber e dar quitação das referidas obrigações financeiras, com poderes para substabelecer.

Art. 6º O prazo e a forma definitiva de pagamento do principal reajustável, acrescidos dos juros e demais encargos incidentes sobre as operações financeiras, obedecidos os limites desta Lei, serão estabelecidos pelo Chefe do Executivo com a entidade financiadora.

Art. 7º Anualmente, a partir do exercício financeiro subseqüente ao da contratação das operações de crédito, o orçamento do Município consignará dotações próprias para a amortização do principal e dos acessórios das dívidas contratadas.

Art. 8º Esta Lei entra em vigor na data de sua publicação, revogadas as disposições em contrário.

PAÇO MUNICIPAL "10 DE OUTUBRO"
Campo Mourão, 19 de junho de 2006

Nelson José Tureck
Prefeito Municipal

José Luiz Gurgel
Procurador-Geral

Antonio Marcelo da Silva e Silveira
Secretário do Planejamento

PUBLICADO NO ÓRGÃO OFICIAL
DO MUNICÍPIO Nº 1039/2006

DE 01/12/2006

LEI Nº 2152

De 29 de novembro de 2006

Altera o Art. 3º da Lei nº 2.076, de 19 de junho de 2006, que autoriza o Chefe do Executivo Municipal a **Contratar Operação de Crédito** com a Agência de Fomento do Paraná S.A.

O **PODER LEGISLATIVO DE CAMPO MOURÃO**, Estado do Paraná, aprovou e eu, Prefeito Municipal, sanciono a seguinte,

LEI:

Art. 1º Fica alterado o artigo 3º da Lei nº 2.076, de 19 de junho de 2006, passando a vigorar com a seguinte redação:

"Art. 3º .....

.....

I – Complexo Esportivo;

II – Reurbanização da Avenida Jorge Walter em frente ao Santuário Nossa Senhora Aparecida;

III – Urbanização/Calçadas."

Art. 2º Esta Lei entra em vigor na data de sua publicação, revogadas as disposições em contrário.

PAÇO MUNICIPAL "10 DE OUTUBRO"
Campo Mourão, 29 de novembro de 2006

Nelson José Tureck
Prefeito Municipal

José Luiz Gurgel
Procurador-Geral

Antônio Marcelo da Silva e Silveira
Secretário do Planejamento

PODER LEGISLATIVO DE CAMPO MOURÃO
ESTADO DO PARANÁ
Rua Francisco Albuquerque, 1488 - Telefax (44) 523-23.30 -CEP 87302-220 - Cx. Postal 450
C.N.P.J 79.869.772/0001-14
e-mail: legislativomunicipal@camaracm.com.br
www.camaracm.com.br
Vereador Ademir Franco de Lima
Bancada PSL

Recebido
20/11/07
19:16.

EMENDA DE PLENÁRIO

REJEITADA

Os Vereadores que a presente subscrevem, nos termos do artigo 122, inciso II, alínea "b", do Regimento Interno desta Casa que assim dispõe:

> **"Art. 122 – As emendas de Plenário serão apresentadas:**
>
> **I - ...**
>
> **II – durante a discussão em segundo turno:**
>
> **a) ...**
>
> **b) por 1/3 (um terço) dos vereadores ou por Líder que represente este número."**

apresentam para apreciação e deliberação deste douto Plenário, as seguintes Emendas de Plenário ao texto do Projeto de Lei n.º 221/2007:

1. O parágrafo único do artigo 2º passa a vigorar com a seguinte redação:

"Parágrafo único – Em garantia das operações de crédito, fica o Chefe do Executivo Municipal autorizado a ceder à Agência de Fomento do Paraná S.A., parcelas da cota-parte do Imposto Sobre Operações Relativas a Circulação de Mercadorias e Serviços – ICMS e/ou parcelas do Fundo de Participação dos Municípios – FPM, ou tributos que os venham a substituir, em montantes necessários para amortizar as prestações do principal e dos acessórios, na forma do que venha a ser contratado."

2. Altera o caput do artigo 3º e insere incisos com a seguinte redação:

"Art. 3º - Os recursos oriundos das operações de crédito autorizadas por esta Lei, serão aplicados na execução dos seguintes projetos:

PODER LEGISLATIVO DE CAMPO MOURÃO
ESTADO DO PARANÁ
Rua Francisco Albuquerque, 1488 - Telefax (44) 523-23.30 -CEP 87302-220 - Cx. Postal 450
C.N.P.J 79.869.772/0001-14
e-mail: legislativomunicipal@camaracm.com.br
www.camaracm.com.br
Vereador Ademir Franco de Lima
Bancada PSL

I – Reurbanização da Avenida Jorge Walter em frente ao Santuário Nossa Senhora de Aparecida;

II – Pavimentação asfáltica – Jardins Araucária e Tropical I e II;

III – Recuperação asfáltica;

IV – Revitalização da Praça do Jardim Lar Paraná;

V – Construção e Ampliação de Escolas;

VI – Construção de unidade de saúde no Jardim Pio XII."

Sala das sessões da Câmara Municipal de Campo Mourão, estado do Paraná, em 20 de novembro de 2007.

ADEMIR FRANCO DE LIMA **MARLA TURECK DINIZ** **SALVADOR MARTINS**

ROQUE APARECIDO DE FREITAS **DR. ERALDO TEODORO DE OLIVEIRA**

Registrado
Voto cent. Sidnei Jorch.
Carlos.
Luiz
Teixeira
Celso

REDAÇÃO FINAL

Projeto de Lei (substitutivo) nº 221, 2007

Autoria do(s): Poder Executivo

Correção nos seguintes pontos:

(1) no art. 2º retirar crase após a palavra "obediência";

(2) no art. 3º corrigir espaçamento entre as palavras "execução de";

(3) no inciso do art. 4º corrigir termo por extenso: "6% (seis por cento)."

(4) corrigir numeração do artigo 8º p/ 6º;

Campo Mourão, em 21 / XI /2007.

Carlos Adiel Oliveira
Consultoria Técnico-Legislativa

PODER LEGISLATIVO DE CAMPO MOURÃO

ESTADO DO PARANÁ

Rua Francisco Albuquerque, 1488 - Telefax (44) 3523-23.30 -CEP 87302-220 - Cx. Postal 450

C.N.P.J 79.869.772/0001-14

e-mail: legislativomunicipal@camaracm.com.br www.camaracm.com.br

Departamento de Assuntos Legislativos

PROJETO DE LEI Nº 221/2007

Autoriza o Chefe do Executivo Municipal a CONTRATAR OPERAÇÃO DE CRÉDITO com a Agência de Fomento do Paraná S.A.

O PODER LEGISLATIVO DE CAMPO MOURÃO, Estado do Paraná, aprovou e eu, Prefeito Municipal, sanciono a seguinte

L E I :

Art. 1º Fica o Poder Executivo Municipal autorizado a contratar com a Agência de Fomento do Paraná S.A. operação de crédito até o limite de R$ 3.500.000,00 (três milhões e quinhentos mil reais).

§ 1º A operação de crédito está condicionada a obtenção pela municipalidade, de autorização para a sua realização, em cumprimento aos dispositivos legais aplicáveis ao Endividamento Público, através de Resoluções emanadas do Senado Federal, em especial as de nºs 40 e 43, ambas de 2001.

§ 2º A operação de crédito está condicionada a comprovação pela municipalidade de atendimento aos preceitos da Lei Complementar nº 101, de 04.05.2000, em especial seus artigos 18 e seguintes.

Art. 2º Os prazos de amortização e carência, os encargos financeiros e outras condições de vencimento e liquidação da dívida a ser contratada, obedecerão as normas pertinentes estabelecidas pelas autoridades monetárias federais e notadamente o que dispõe o normativo do Senado Federal, bem como as normas específicas da Agência de Fomento do Paraná S/A.

Parágrafo único. Não poderá ser utilizada como forma de pagamento vinculação de receitas decorrente de transferências constitucionais (FPM e ICM's).

Art. 3º Os recursos oriundos das operações de crédito autorizadas por esta Lei, serão aplicados na execução dos Projetos, segundo prioridades já especificadas na Lei de Diretrizes Orçamentária, vigente no exercício de 2007.

Art. 4º O prazo e a forma definitiva de pagamento do principal reajustável, acrescidos dos juros e demais encargos incidentes sobre as operações financeiras, obedecidos os limites desta Lei, serão:

I – Indexador: TJLP.

II – Taxa de Juros: 6% (seis por cento) ao ano, vedada capitalização mensal.

III – Prazo total: não inferior a 60 (sessenta) meses.

IV – Carência: não inferior a 12 (doze) meses, contados da conclusão das obras;

V – Amortização: 48 (quarenta e oito) meses.

Art. 5º Anualmente, a partir do exercício financeiro subseqüente ao da contratação das operações de crédito, o orçamento do Município consignará dotações próprias para a amortização do principal e dos acessórios das dívidas contratadas.

Art. 6º Esta Lei entra em vigor na data de sua publicação, revogadas as disposições em contrário, em especial as Leis nºs 2076, de 19 de junho de 2006 e 2152, de 29 de novembro de 2006.

SALA DAS SESSÕES DO PODER LEGISLATIVO DE CAMPO MOURÃO, Estado do Paraná, em 21 de novembro de 2007.

Dr. Eraldo Teodoro de Oliveira
Presidente

/CPX.

PODER LEGISLATIVO DE CAMPO MOURÃO
ESTADO DO PARANÁ
Rua Francisco Albuquerque, 1488 - Telefax (44) 3523-23.30 -CEP 87302-220 - Cx. Postal 450
C.N.P.J 79.869.772/0001-14
e-mail: legislativomunicipal@camaracm.com.br
www.camaracm.com.br

Ofício nº 4.003/07-GAB-PRES.

Campo Mourão, 22 de novembro de 2007.

Excelentíssimo Senhor Prefeito,

Encaminhamos a Vossa Excelência os Projetos de Lei, abaixo relacionados, analisados e aprovados em Plenário:

- 113/07 – "Dispõe sobre a não sujeição ao processo de execução fiscal de créditos tributários e não-tributários de valores que especifica, inscritos em Dívida Ativa", de autoria do Poder Executivo;

- 173/7 – "Altera o art. 2º da Lei nº 2.221, de 16 de maio de 2007", de autoria do Poder Executivo;

- 191/07 – "Autoriza o Executivo Municipal a efetuar a abertura de Crédito Adicional Suplementar no valor de R$ 17.000,00 (dezessete mil reais), no orçamento do Município de Campo Mourão para o exercício de 2007", de autoria do Poder Executivo;

- 199/07 – "Dispõe sobre o ingresso ou a permanência de pessoas utilizando capacete, gorro ou qualquer tipo de cobertura que oculte a face dificultando a identificação ou o reconhecimento, nos estabelecimentos públicos, comerciais, industriais ou prestadores de serviços no Município de Campo Mourão", de autoria do Vereador Sidnei de Souza Jardim;

- 209/07 – "Autoriza o Poder Executivo a permutar os lotes de terras nº 02 da quadra 06; 01 da quadra 10 e 03, 05, 07 e 09 da quadra 06, do Parque das Acácias, de propriedade do Município de Campo Mourão, com os lotes 11 e 10-REM, da quadra 39-A e 10/11 da quadra 39-B, do Loteamento do Jardim Lar Paraná, de propriedade de Gilberto Muniz Simon e Marco Antonio Kunzler", de autoria do Poder Executivo;

- continua -

Excelentíssimo Senhor
Prefeito **Nelson José Tureck**,
Prefeitura Municipal
Campo Mourão - PR
/ppo

PODER LEGISLATIVO DE CAMPO MOURÃO
ESTADO DO PARANÁ
Rua Francisco Albuquerque, 1488 - Telefax (44) 3523-23.30 -CEP 87302-220 - Cx. Postal 450
C.N.P.J 79.869.772/0001-14
e-mail: legislativomunicipal@camaracm.com.br
www.camaracm.com.br

Fl. 02 do Ofício nº 4.003/07-GAB/PRES.

- 221/07 – "Autoriza o Chefe do Executivo Municipal a Contratar Operação de Crédito com a Agência de Fomento do Paraná S.A.", de autoria do Poder Executivo, aprovado com Substitutivo da Comissão Permanente de Méritos Temáticos;

- 235/07 – "Autoriza o Executivo Municipal a efetuar a abertura de Crédito Adicional Suplementar no valor de R$ 282.000,00 (duzentos e oitenta e dois mil reais) no orçamento do Município de Campo Mourão, para o exercício de 2007", de autoria do Poder Executivo;

- 236/07 – "Autoriza o Executivo Municipal a efetuar a abertura de Crédito Adicional Especial no valor de R$ 230.000,00 (duzentos e trinta mil reais), no vigente orçamento do Município de Campo Mourão, para o exercício de 2007", de autoria do Poder Executivo;

- 237/07 – "Autoriza o Executivo Municipal a abrir Crédito Adicional Suplementar no valor de R$ 49.000,00 (quarenta e nove mil reais), no orçamento do Município de Campo Mourão, para o exercício de 2007", de autoria do Poder Executivo;

Respeitosamente,

Dr. **Eraldo Teodoro de Oliveira**
Presidente

PODER LEGISLATIVO DE CAMPO MOURÃO

ESTADO DO PARANÁ
Rua Francisco Albuquerque, 1488 - Telefax (0xx44) 523-23.30 - CEP 87302-220 - Cx. Postal 450
C.N.P.J. 79.869.772/0001-14
e-mail:legislativomunicipal@camaracm.com.br - www.camaracm.com.br

Departamento de Assuntos Legislativos

PROTOCOLO Nº 3298 /2007	PROJETO DE LEI Nº 221/2007

TRAMITAÇÃO LEGISLATIVA	

DATA			COMISSÃO PERMANENTE	PRESIDENTE DA MESA EXECUTIVA
19	10	2007	LEGISLAÇÃO E REDAÇÃO	
19	10	2007	FINANÇAS E ORÇAMENTO	
19	10	2007	MÉRITOS TEMÁTICOS	

DATA	DISCUSSÃO E VOTAÇÃO	RESULTADO				PRESIDENTE DA MESA EXECUTIVA
19/11/2007	SUBSTITUTIVO	APROVADO	X	REJEITADO		
20/11/2007	SUBSTITUTIVO	APROVADO	X	REJEITADO		
		APROVADO		REJEITADO		
		APROVADO		REJEITADO		
		APROVADO		REJEITADO		
		APROVADO		REJEITADO		

EMENDAS OU OUTRAS OBSERVAÇÕES:

REDAÇÃO FINAL: / /	SANÇÃO/PROMULGAÇÃO: / /
PUBLICAÇÃO: / /	ARQUIVAMENTO: / /

DIRETOR GERAL DE ADMINISTRAÇÃO

1º TURNO

NOME	F	C	A
Ademir Pezão		X	
Carlos Koch	X		
Edson Lima	X		
Dr. Eraldo			
Isidoro Moraes	X		
Luiz Alfredo	X		
Marla		X	
Roque		X	
Salvador		X	
Sidnei	X		

F – favoráveis
C – contrários
A – ausentes

2º TURNO

NOME	F	C	A
Ademir Pezão		X	
Carlos Koch	X		
Edson Lima	X		
Dr. Eraldo			
Isidoro Moraes	X		
Luiz Alfredo	X		
Marla		X	
Roque		X	
Salvador		X	
Sidnei	X		

F – favoráveis
C – contrários
A – ausentes

of. 4097/07 - 05/12/07 - Prefeito

PROTOCOLO Nº 3961 /2007 DATA: 29/NOVEMBRO/2007

PODER LEGISLATIVO DE CAMPO MOURÃO

ESTADO DO PARANÁ

MENSAGEM DE VETO Nº 023/2007

VETO TOTAL AO PROJETO DE LEI SUBSTITUTIVO Nº 221/2007, DE AUTORIA DA Comissão de Méritos Temáticos, QUE AUTORIZA O CHEFE DO EXECUTIVO MUNICIPAL A CONTRATAR OPERAÇÃO DE CRÉDITO COM A AGÊNCIA DE FOMENTO DO PARANÁ.

MANTIDO O VETO.

AUTORIA: EXECUTIVO MUNICIPAL

ENVIADO ÀS COMISSÕES: (em vermelho).
LEGISLAÇÃO E REDAÇÃO; FAV
FINANÇAS E ORÇAMENTO;
MÉRITOS TEMÁTICOS;
REPRESENTATIVA

Incluído na Ordem do Dia		Em	03	12	2007
Pedido de Vistas		Em	—	—	—
1ª Discussão e Votação		Em	03	12	2007
2ª Discussão e Votação		Em	/	/	
Aprovado em Redação Final		Em	/	/	
Promulgada		Em	/	/	
LEI Nº	Sancionada	Em	/	/	
Publicada no Órgão Oficial	Nº	Em	/	/	

TRAMITAÇÃO

De	Para	Data	Rubrica

MENSAGEM DE VETO Nº 023/2007

PODER LEGISLATIVO DE CAMPO MOURÃO
Protocolo nº 3961/2007
Campo Mourão, 29/11/07 Horas: 15:36
ROSEMILSON
PROTOCOLISTA

Ao Assessor Jurídico
Vossa Senhoria, digo Comissão Legislativa
Conforme redação
Em, 29/11/07

Senhor Presidente da Câmara Municipal,

AO DAL

Comunico a Vossa Excelência que, com base no § 1º do art. 33 da Lei Orgânica do Município, decidi vetar totalmente o Projeto de Lei Substitutivo nº 221/2007, que "AUTORIZA O CHEFE DO EXECUTIVO MUNICIPAL A CONTRATAR OPERAÇÃO DE CRÉDITO COM A AGENCIA DE FOMEMTO DO PARANÁ".

Ouvida, a Procuradoria-Geral, e ratificado pela Secretaria de Planejamento do Município, manifestou-se pelo veto total do projeto de lei em questão.

"A Câmara Municipal ao promover as alterações no projeto original, oriundo deste Poder Executivo, inviabilizou a operação ao consignar no referido projeto emendas que impedem a contratação da operação de crédito junto à Agencia de Fomento do Paraná.

Art. 2º.

Consigne-se que a alteração proposta no Art. 2º, parágrafo único, impede a contratação nos moldes do programa de financiamento, eis que, onde se lê:

"Art.2º, Os Prazos de amortização e carência, os encargos financeiros e outras condições de vencimento e liquidação da dívida a ser contratada, obedecerão as normas pertinentes estabelecidas pelas autoridades monetárias federais e notadamente o que dispõe o normativo do Senado Federal, bem como as normas específicas da Agencia de Fomento do Paraná S/A.

Parágrafo único. Não poderá ser utilizada como forma de pagamento vinculação de receitas decorrentes de transferências constitucionais (FPM e ICM's).

Razões de veto

Tal alteração, contraria, a regra operacional do Programa Paraná Urbano II, obstando assim a contratação, uma vez que a vinculação proposta originariamente, fora feita com base no programa de financiamento, e não ao bel prazer do Poder Executivo, todavia atendendo ao regulamento operacional do programa de crédito.

Art. 3º.

Outra alteração proposta pelo Poder Legislativo em referência ao Art. 3º, onde a emenda ao projeto, substituindo o projeto original, deixa de especificar quais serão os projetos contemplados pela municipalidade com o crédito financiado, contraria as normas do programa, senão vejamos o texto do projeto substitutivo:

"Art. 3º. Os recursos oriundos das operações de crédito autorizadas por esta Lei, serão aplicados na execução dos Projetos, segundo prioridades já especificadas na Lei de diretrizes Orçamentária, vigente no exercício de 2007."

Razões de veto

Como se pode observar, a alteração proposta pelo legislativo não especifica, como no texto original, quais serão os projetos a serem contemplados pelo programa de financiamento, contrariando assim as normas do Programa Paraná Urbano II, já que tal previsão e especificação é regra de exigência do programa.

Art.4º.

Por fim a Câmara Municipal, através do projeto substitutivo, ora em tela, alterou a redação pertinente ao prazo e a forma de pagamento, contrariando assim o regulamento do Programa Paraná urbano II, nos seguintes termos:

"Art. 4º. O prazo e a forma definitiva de pagamento do principal reajustável, acrescidos dos juros e demais encargos incidentes sobre as operações financeiras, obedecidos os limites serão:

I- Indexador: TJLP.

II- Taxa de Juros: 6% (seis por cento) ao ano, vedada a capitalização mensal.

III- Prazo total não inferior a 60 (sessenta) meses.

IV- Carência: não inferior a 12 (doze) meses, contados da conclusão das obras.

V- Amortização: 48 (quarenta e oito) meses.

Razões de veto

Ao propor tal alteração pelo projeto substitutivo o Poder Legislativo, alterou as normas do programa, haja visto que ao impor as condições ali propostas, em relação a forma e o prazo de pagamento, ingeriu em normas definidas pelo programa, uma vez que a forma definitiva do pagamento do valor financiado, os reajustes no referido capital, juros e demais encargos, são definidos pelo Ministério da Fazenda – STN, após a autorização final da operação, pelo que fica inviabilizado o Projeto de Lei, também neste aspecto, consoante a substituição proposta pelo legislativo.

Ao Poder Legislativo cabe aprovar as normas, *máxime* impondo-as ao Poder Executivo, quando assim dispuser a lei, adequando-se ao caso concreto. Todavia deve também, sujeitar-se a elas, como *"in casu"*, quando se verifica que o interesse público é inerente à proposta do Executivo, e o fato provocador da atuação legislativa, é regulado, por normas que não são estabelecidas pelo Chefe do poder Executivo, pois as alterações propostas, em suma inviabilizaram a contratação do crédito, que viria em interesse da coletividade, nas mesmas normas e regras sempre utilizadas pela Administração Pública, em todo o Estado do Paraná.

Estas, Senhor Presidente, são as razões que me levaram a vetar o projeto em causa, as quais ora submeto à elevada apreciação dos Senhores Membros da Câmara Municipal.

Campo Mourão, 29 de novembro de 2007.

Nelson José Tureck
Prefeito Municipal

PODER LEGISLATIVO DE CAMPO MOURÃO

ESTADO DO PARANÁ

Rua Francisco Albuquerque, 1488 - Telefax (44) 3523-23.30 -CEP 87302-220 - Cx. Postal 450
C.N.P.J 79.869.772/0001-14
e-mail: legislativomunicipal@camaracm.com.br www.camaracm.com.br
Departamento de Assuntos Legislativos

PROJETO DE LEI Nº 221/2007

Autoriza o Chefe do Executivo Municipal a CONTRATAR OPERAÇÃO DE CRÉDITO com a Agência de Fomento do Paraná S.A.

O PODER LEGISLATIVO DE CAMPO MOURÃO, Estado do Paraná, aprovou e eu, Prefeito Municipal, sanciono a seguinte

L E I :

Art. 1º Fica o Poder Executivo Municipal autorizado a contratar com a Agência de Fomento do Paraná S.A. operação de crédito até o limite de R$ 3.500.000,00 (três milhões e quinhentos mil reais).

§ 1º A operação de crédito está condicionada a obtenção pela municipalidade, de autorização para a sua realização, em cumprimento aos dispositivos legais aplicáveis ao Endividamento Público, através de Resoluções emanadas do Senado Federal, em especial as de nºs 40 e 43, ambas de 2001.

§ 2º A operação de crédito está condicionada a comprovação pela municipalidade de atendimento aos preceitos da Lei Complementar nº 101, de 04.05.2000, em especial seus artigos 18 e seguintes.

Art. 2º Os prazos de amortização e carência, os encargos financeiros e outras condições de vencimento e liquidação da dívida a ser contratada, obedecerão as normas pertinentes estabelecidas pelas autoridades monetárias federais e notadamente o que dispõe o normativo do Senado Federal, bem como as normas específicas da Agência de Fomento do Paraná S/A.

Parágrafo único. Não poderá ser utilizada como forma de pagamento vinculação de receitas decorrente de transferências constitucionais (FPM e ICM's).

Art. 3º Os recursos oriundos das operações de crédito autorizadas por esta Lei, serão aplicados na execução dos Projetos, segundo prioridades já especificadas na Lei de Diretrizes Orçamentária, vigente no exercício de 2007.

Art. 4º O prazo e a forma definitiva de pagamento do principal reajustável, acrescidos dos juros e demais encargos incidentes sobre as operações financeiras, obedecidos os limites desta Lei, serão:

I – Indexador: TJLP.

II – Taxa de Juros: 6% (seis por cento) ao ano, vedada capitalização mensal.

III – Prazo total: não inferior a 60 (sessenta) meses.

IV – Carência: não inferior a 12 (doze) meses, contados da conclusão das obras;

V – Amortização: 48 (quarenta e oito) meses.

Art. 5º Anualmente, a partir do exercício financeiro subseqüente ao da contratação das operações de crédito, o orçamento do Município consignará dotações próprias para a amortização do principal e dos acessórios das dívidas contratadas.

Art. 6º Esta Lei entra em vigor na data de sua publicação, revogadas as disposições em contrário, em especial as Leis nºs 2076, de 19 de junho de 2006 e 2152, de 29 de novembro de 2006.

SALA DAS SESSÕES DO PODER LEGISLATIVO DE CAMPO MOURÃO, Estado do Paraná, em 21 de novembro de 2007.

Dr. Eraldo Teodoro de Oliveira
Presidente

/CPX.

REDAÇÃO FINAL

Projeto de Lei (substitutivo) nº 221, 2007

Autoria do(s): Poder Executivo

Correção nos seguintes pontos:

(1) no art. 2º retirar crase após a palavra "obedecerão";

(2) no art. 3º corrigir espaçamento entre as palavras "exercício de";

(3) no inciso do art. 4º corrigir termo por extenso: "6% (seis por cento)."

(4) corrigir numeração do artigo 8º p/ 6º;

Campo Mourão, em 21 / XI /2007.

Carlos Adiel Oliveira
Consultoria Técnico-Legislativa

PODER LEGISLATIVO DE CAMPO MOURÃO
ESTADO DO PARANÁ
Rua Francisco Albuquerque, 1488 - Telefax (44) 523-23.30 -CEP 87302-220 - Cx. Postal 450
C.N.P.J 79.869.772/0001-14
e-mail: legislativomunicipal@camaracm.com.br
www.camaracm.com.br
Vereador Ademir Franco de Lima
Bancada PSL

MENSAGEM DE VETO Nº 023/2007.

AUTORIA: PODER EXECUTIVO.

Enviado à COMISSÃO PERMANENTE DE LEGISLAÇÃO E REDAÇÃO.

Relator Vereador Ademir Franco de Lima.

Tramita nesta Comissão a Mensagem de Veto nº 023/2007, protocolada sob nº 3961, em 29 de novembro de 2007, **VETO TOTAL AO PROJETO DE LEI SUBSTITUTIVO Nº 221/2007 que: "Autoriza o Chefe do Poder Executivo Municipal a contratar operação de crédito com a Agência de Fomento do Paraná".**

VOTO DO RELATOR

O autor da proposição encontra amparo legal no artigo 133, § 1º, da Lei Orgânica do Município.

A Mensagem de Veto vem para análise desta Comissão por força de determinação regimental, art. 142.

Considerando que o § 2º, do art. 142, do Regimento Interno reza que o Plenário decidirá sobre o veto em escrutínio secreto, não entraremos no mérito da matéria e manifestamos **VOTO FAVORÁVEL** a sua tramitação nesta Casa de Leis.

Sala das Comissões Permanentes do Poder Legislativo de Campo Mourão, em 29 de novembro de 2007.

ADEMIR FRANCO DE LIMA
Presidente - Relator

ROQUE APARECIDO DE FREITAS

SIDNEI DE SOUZA JARDIM

PODER LEGISLATIVO DE CAMPO MOURÃO

ESTADO DO PARANÁ
Rua Francisco Albuquerque, 1488 - Telefax (0xx44) 523-23.30 - CEP 87302-220 - Cx. Postal 450
C.N.P.J. 79.869.772/0001-14
e-mail:legislativomunicipal@camaracm.com.br - www.camaracm.com.br
Departamento de Assuntos Legislativos

PROTOCOLO Nº 3961/2007	MENSAGEM DE VETO Nº 023/2007

TRAMITAÇÃO LEGISLATIVA	

DATA	COMISSÃO PERMANENTE	PRESIDENTE DA MESA EXECUTIVA
29 / 11 / 2007	LEGISLAÇÃO E REDAÇÃO	
/ /		
/ /		
/ /		
/ /		

DATA	DISCUSSÃO E VOTAÇÃO	RESULTADO				PRESIDENTE DA MESA EXECUTIVA
03/12/2007	VETO	APROVADO	X	REJEITADO		
/ /		APROVADO		REJEITADO		
/ /		APROVADO		REJEITADO		
/ /		APROVADO		REJEITADO		
/ /		APROVADO		REJEITADO		
/ /		APROVADO		REJEITADO		

EMENDAS OU OUTRAS OBSERVAÇÕES: VETO MANTIDO

REDAÇÃO FINAL: / /	SANÇÃO/PROMULGAÇÃO: / /
PUBLICAÇÃO: / /	ARQUIVAMENTO: / /

DIRETOR GERAL DE ADMINISTRAÇÃO

NOME	F	C	A
Ademir Pezão			
Carlos Koch			
Edson Lima			
Dr. Eraldo			
Isidoro Moraes			
Luiz Alfredo			
Marla			
Roque			
Salvador			
Sidnei			

F – favoráveis
C – contrários
A – ausentes

NOME	F	C	A
Ademir Pezão			
Carlos Koch			
Edson Lima			
Dr. Eraldo			
Isidoro Moraes			
Luiz Alfredo			
Marla			
Roque			
Salvador			
Sidnei			

F – favoráveis
C – contrários
A – ausentes

PODER LEGISLATIVO DE CAMPO MOURÃO
ESTADO DO PARANÁ
Rua Francisco Albuquerque, 1488 - Telefax (44) 3523-23.30 - CEP 87302-220 - Cx. Postal 450.
C.N.P.J 79.869.772/0001-14
e-mail: legislativomunicipal@camaracm.com.br
www.camaracm.com.br

Ofício nº 4.097/07-GAB/2º VICE-PRES.

Campo Mourão, 05 de dezembro de 2007.

Excelentíssimo Senhor Prefeito,

Informamos Vossa Excelência que foi mantido o Veto nº 23/07: "Veto Total ao Projeto de Lei Substitutivo nº 221/07, de autoria da Comissão de Méritos Temáticos, que autoriza o Chefe do Executivo Municipal a contratar operação de crédito com a Agência de Fomento do Paraná".

Respeitosamente,

Carlos Antonio Izidoro Koch
2º Vice-Presidente

Excelentíssimo Senhor
Prefeito **Nelson José Tureck,**
Prefeitura Municipal
Campo Mourão – PR
/ppo

PODER LEGISLATIVO DE CAMPO MOURÃO

ESTADO DO PARANÁ

Rua Francisco Albuquerque, 1488 - Telefax (44) 3523-23.30 -CEP 87302-220 - Cx. Postal 450
C.N.P.J 79.869.772/0001-14
e-mail: legislativomunicipal@camaracm.com.br
www.camaracm.com.br

ASSESSORIA PARLAMENTAR PMDB

Ofício 077-A.2008 - PMDB

Campo Mourão, 02 de setembro de 2008.

Senhor Diretor,

De ordem do Vereador e Presidente desta Casa de Leis, solicitamos um parecer jurídico **URGENTE** explicando detalhadamente as intercorrências registradas quando da tramitação do projeto de lei n.º 221/2007, esclarecendo objetivamente as conseqüências causadas ao projeto original haja vista a aprovação de substitutivo.

Atenciosamente,

Silvana Aparecida Wierzchón
Assessora Parlamentar PMDB

Recebi em 02/09/08

Ao Senhor
Valmir Melquíades
Diretor Poder Legislativo
Campo Mourão - PR
SAW

PODER LEGISLATIVO DE CAMPO MOURÃO
ESTADO DO PARANÁ
Rua Francisco Albuquerque, 1488 - Telefax (44) 3523-23.30 -CEP 87302-220 - Cx. Postal 450
C.N.P.J 79.869.772/0001-14
e-mail: legislativomunicipal@camaracm.com.br
www.camaracm.com.br

ASSESSORIA JURÍDICA

Parecer nº 316 2008
Ref. PROJETO DE LEI Nº. 221/2007
Origem: PODER EXECUTIVO

Senhor Presidente,

Atendendo determinação de Vossa Excelência, estampada no rosto da proposição referenciada, e considerando a competência atribuída a este órgão pelo inciso IV, do artigo 31 do Regimento Interno, cabe-me aduzir o que segue.

I - RELATÓRIO

"Altera o *caput* do art. 1° e acrescenta incisos no art. 3° da Lei nº 2076, de 19 de junho de 2006, alterada pela Lei nº 2152, de 29 de novembro de 2006, que autoriza o Chefe do Executivo Municipal a contratar operação de crédito com a agência de fomento do Paraná S.A. (R$3.500.000,00 para: Barracões Industriais, Pavimentação Asfáltica, Recuperação Asfáltica, Revitalização de Praças, Construção e Ampliação de Escolas". É o Projeto de Lei nº. 221/2007, exposto em 3 (três) artigos.

PODER LEGISLATIVO DE CAMPO MOURÃO
Protocolo Nº 2518/2008
Campo Mourão, 03/09/08 Hora: 9:00
PROTOCOLISTA

RESUMO DA TRAMITAÇÃO DO PROJETO DE LEI Nº 221/2007 DE AUTORIA DO EXCELENTÍSSIMO SENHOR PREFEITO MUNICIPAL.

O Projeto de Lei 221/2007 de autoria do Excelentíssimo Senhor Prefeito Municipal, Nelson José Tureck, foi apresentado na Câmara Municipal no dia 19 de outubro de 2007. A proposição se mostrou de significativa importância, sendo que seu objetivo maior era a contratação de operação de crédito com a Agência de Fomento do Paraná S.A. para execução de barracões industriais, pavimentação asfáltica, recuperação asfáltica, revitalização de praças, construção e ampliação de escolas.

Mencionado Projeto foi Incisivo em ampliar benefícios para a população de Campo Mourão, que além de contar com futuras execuções de reforma e adequação do Estádio Municipal, bem como, reurbanização da Av. Jorge Walter em frente ao Santuário Nossa Senhora Aparecida, antes já previstas, deveria receber também a execução das obras mencionadas viabilizadas pela proposição protocolizada.

Como se pôde perceber, pretendia o Sr. Prefeito Municipal, a contratação de operação de crédito no valor de R$ 3.500.00,00 (três milhões e quinhentos mil reais) para promover em Campo Mourão não só a reforma e adequação do Estádio Municipal, e a reurbanização da Av. Jorge Walter em frente ao Santuário Nossa Senhora Aparecida, mas também tinha com objetivo a construção de barracões industriais, a pavimentação asfáltica, recuperação asfáltica, revitalização de praças, construção e ampliação de escolas.

Em análise aos documentos anexos ao Projeto de Lei, foi verificado a manifestação do Ministério da Fazenda Tesouro Nacional autorizando a referida contratação, entretanto, tal Ministério impôs algumas condições para contratação, como prazo, forma, taxa de juros, carência,

amortização etc. Cabe neste ponto salientar que o Sr. Prefeito Municipal seguiu todas as exigências do Ministério da Fazenda, pois tinha como objetivo a concretização da operação com a conseqüente liberação dos referidos recursos.

Ocorre, entretanto, que no tramitar do Projeto de Lei, a Comissão Permanente de Méritos Temáticos presidida pelo Vereador Dr. Luiz Alfredo da Cunha Bernardo apresentou Projeto Substitutivo de relatoria do Vereador Izidorio de Moraes, isto é, com a intenção de modificar o projeto original do Sr. Prefeito Municipal. Segundo o que se traduz nos autos do Projeto, ao agir desta forma, referida Comissão tornou a concretização da operação de crédito inviável, pois o substitutivo aprovado, em seus dispositivos, impedia a contratação nos moldes do programa de financiamento porque contrariava regras operacionais do Programa Paraná Urbano II. Na verdade, a aprovação do substitutivo gerou os mesmos efeitos de uma desaprovação do projeto original, pois foi alterada sua essência.

As principais alterações ocorreram nos artigos 2°, 3° e 4° do substitutivo. A título de exemplo, no artigo 3° a Comissão deixou de especificar quais seriam os projetos contemplados pelo programa de financiamento, contrariando o regulamento do Programa Paraná Urbano II. Ressalta-se mais uma vez, que o texto original de autoria do Sr. Prefeito Municipal trazia de forma expressa todas as execuções de serviços que seriam realizadas, indicando para tanto, o custo detalhado de cada obra. Entretanto o substitutivo ficou silente neste aspecto e os requisitos exigidos pela Agência de Fomento do Paraná S.A., foram extirpados do Projeto quando apresentado substitutivo pelos Vereadores, pois inviabilizou ao Município a busca do numerário, sendo que o programa Paraná Urbano não admite em hipótese alguma, qualquer modificação.

Além do mais, no artigo 4° do substitutivo apresentado, foi alterada a redação pertinente ao prazo e forma de pagamento do financiamento, contrariando novamente exigências do Programa Paraná Urbano II. Deste modo, o Projeto de Lei original perdeu sua aplicabilidade, o que resultou no veto total do Sr. Prefeito Municipal sobre o substitutivo. Deste modo, é forçoso entender que o Sr. Prefeito tenha vetado proposição de sua autoria, mas sim uma proposição de conteúdo diverso do que a princípio tinha apresentado, uma proposição que em seu tramitar perante a Câmara, perdeu seu objeto e que não havia mais razão para aprovação.

Ao folhar os autos do Projeto de Lei foram percebidos tamanhos esforços despendidos pelo Sr. Prefeito Municipal, Nelson José Tureck para que aprovassem o projeto inicial de sua autoria, respondendo inclusive todas indagações que lhe foram feitas, bem como, cobrando dos Vereadores desta Casa, a tramitação em regime de urgência.

Portanto Presidente, em respeitosa obediência a Vossa determinação, este é um breve relato sobre o Projeto de Lei 221/2007 de autoria do Excelentíssimo Sr. Prefeito Municipal, Nelson José Tureck, que fora totalmente vetado pelos motivos aqui mencionados. No que toca a competência desta Assessoria, cumpre informar que a proposição do Sr. Prefeito, em sua forma original, cumpria com os requisitos necessários para obter o financiamento e trazer recursos para Campo Mourão. É o que me compete argüir.

Campo Mourão, 03 de setembro de 2008.

Ciro Eduardo Gomes Broza
Assessor Jurídico OAB/PR – 43.682

MENSAGEM DE VETO Nº 023/2007

VETO TOTAL AO PROJETO DE LEI SUBSTITUTIVO Nº 221/2007, de autoria da Comissão de Méritos Temáticos – AUTORIZA O CHEFE DO EXECUTIVO MUNICIPAL A CONTRATAR OPERAÇÃO DE CRÉDITO COM A AGÊNCIA DE FOMENTO DO PARANÁ.

☒ ACATANDO O VETO.

☐ REJEITANDO O VETO.

☐ REJEITANDO O VETO.

☐ REJEITANDO O VETO.

☐ REJEITANDO O VETO.

☐ REJEITANDO O VETO.

☐ REJEITANDO O VETO.

☐ REJEITANDO O VETO.

☒ REJEITANDO O VETO.

☐ REJEITANDO O VETO.

☒ REJEITANDO O VETO.

☐ REJEITANDO O VETO.

MENSAGEM DE VETO Nº 023/2007

VETO TOTAL AO PROJETO DE LEI SUBSTITUTIVO Nº 221/2007, de autoria da Comissão de Méritos Temáticos – AUTORIZA O CHEFE DO EXECUTIVO MUNICIPAL A CONTRATAR OPERAÇÃO DE CRÉDITO COM A AGÊNCIA DE FOMENTO DO PARANÁ.

☒ ACATANDO O VETO.

☐ REJEITANDO O VETO.

☐ REJEITANDO O VETO.

☐ REJEITANDO O VETO.

☐ REJEITANDO O VETO.

☐ REJEITANDO O VETO.

☐ REJEITANDO O VETO.

☒ REJEITANDO O VETO.

☒ REJEITANDO O VETO.

☒ REJEITANDO O VETO.

MENSAGEM DE VETO Nº 023/2007

VETO TOTAL AO PROJETO DE LEI SUBSTITUTIVO Nº 221/2007, de autoria da Comissão de Méritos Temáticos – AUTORIZA O CHEFE DO EXECUTIVO MUNICIPAL A CONTRATAR OPERAÇÃO DE CRÉDITO COM A AGÊNCIA DE FOMENTO DO PARANÁ.

- [x] ACATANDO O VETO.
- [ ] REJEITANDO O VETO.

- [ ] REJEITANDO O VETO.

- [ ] REJEITANDO O VETO.

- [ ] REJEITANDO O VETO.

- [ ] REJEITANDO O VETO.

- [x] REJEITANDO O VETO.

- [x] REJEITANDO O VETO.

- [x] REJEITANDO O VETO.

MENSAGEM DE VETO Nº 023/2007

VETO TOTAL AO PROJETO DE LEI SUBSTITUTIVO Nº 221/2007, de autoria da Comissão de Méritos Temáticos – AUTORIZA O CHEFE DO EXECUTIVO MUNICIPAL A CONTRATAR OPERAÇÃO DE CRÉDITO COM A AGÊNCIA DE FOMENTO DO PARANÁ.

☒ ACATANDO O VETO.

☐ REJEITANDO O VETO.

☐ REJEITANDO O VETO.

☐ REJEITANDO O VETO.

☐ REJEITANDO O VETO.

☒ REJEITANDO O VETO.

☒ REJEITANDO O VETO.

☒ REJEITANDO O VETO.

MENSAGEM DE VETO Nº 023/2007

VETO TOTAL AO PROJETO DE LEI SUBSTITUTIVO Nº 221/2007, de autoria da Comissão de Méritos Temáticos – AUTORIZA O CHEFE DO EXECUTIVO MUNICIPAL A CONTRATAR OPERAÇÃO DE CRÉDITO COM A AGÊNCIA DE FOMENTO DO PARANÁ.

☒ ACATANDO O VETO.

☐ REJEITANDO O VETO.

☐ REJEITANDO O VETO.

☐ REJEITANDO O VETO.

☒ REJEITANDO O VETO.

☒ REJEITANDO O VETO.

☒ REJEITANDO O VETO.

MENSAGEM DE VETO Nº 023/2007

VETO TOTAL AO PROJETO DE LEI SUBSTITUTIVO Nº 221/2007, de autoria da Comissão de Méritos Temáticos – AUTORIZA O CHEFE DO EXECUTIVO MUNICIPAL A CONTRATAR OPERAÇÃO DE CRÉDITO COM A AGÊNCIA DE FOMENTO DO PARANÁ.

☒ ACATANDO O VETO.

☐ REJEITANDO O VETO.

☐ REJEITANDO O VETO.

☒ REJEITANDO O VETO.

☒ REJEITANDO O VETO.

☒ REJEITANDO O VETO.

MENSAGEM DE VETO Nº 023/2007

VETO TOTAL AO PROJETO DE LEI SUBSTITUTIVO Nº 221/2007, de autoria da Comissão de Méritos Temáticos – AUTORIZA O CHEFE DO EXECUTIVO MUNICIPAL A CONTRATAR OPERAÇÃO DE CRÉDITO COM A AGÊNCIA DE FOMENTO DO PARANÁ.

☐ ACATANDO O VETO.

☐ REJEITANDO O VETO.

☒ REJEITANDO O VETO.

☒ REJEITANDO O VETO.

☒ REJEITANDO O VETO.

MENSAGEM DE VETO Nº 023/2007

VETO TOTAL AO PROJETO DE LEI SUBSTITUTIVO Nº 221/2007, de autoria da Comissão de Méritos Temáticos – AUTORIZA O CHEFE DO EXECUTIVO MUNICIPAL A CONTRATAR OPERAÇÃO DE CRÉDITO COM A AGÊNCIA DE FOMENTO DO PARANÁ.

☐ ACATANDO O VETO.

☒ REJEITANDO O VETO.

☒ REJEITANDO O VETO.

☒ REJEITANDO O VETO.

MENSAGEM DE VETO Nº 023/2007

VETO TOTAL AO PROJETO DE LEI SUBSTITUTIVO Nº 221/2007, de autoria da Comissão de Méritos Temáticos – AUTORIZA O CHEFE DO EXECUTIVO MUNICIPAL A CONTRATAR OPERAÇÃO DE CRÉDITO COM A AGÊNCIA DE FOMENTO DO PARANÁ.

☐ ACATANDO O VETO.

☒ REJEITANDO O VETO.

☒ REJEITANDO O VETO.

MENSAGEM DE VETO Nº 023/2007

VETO TOTAL AO PROJETO DE LEI SUBSTITUTIVO Nº 221/2007, de autoria da Comissão de Méritos Temáticos – AUTORIZA O CHEFE DO EXECUTIVO MUNICIPAL A CONTRATAR OPERAÇÃO DE CRÉDITO COM A AGÊNCIA DE FOMENTO DO PARANÁ.

☐ ACATANDO O VETO.

☒ REJEITANDO O VETO.

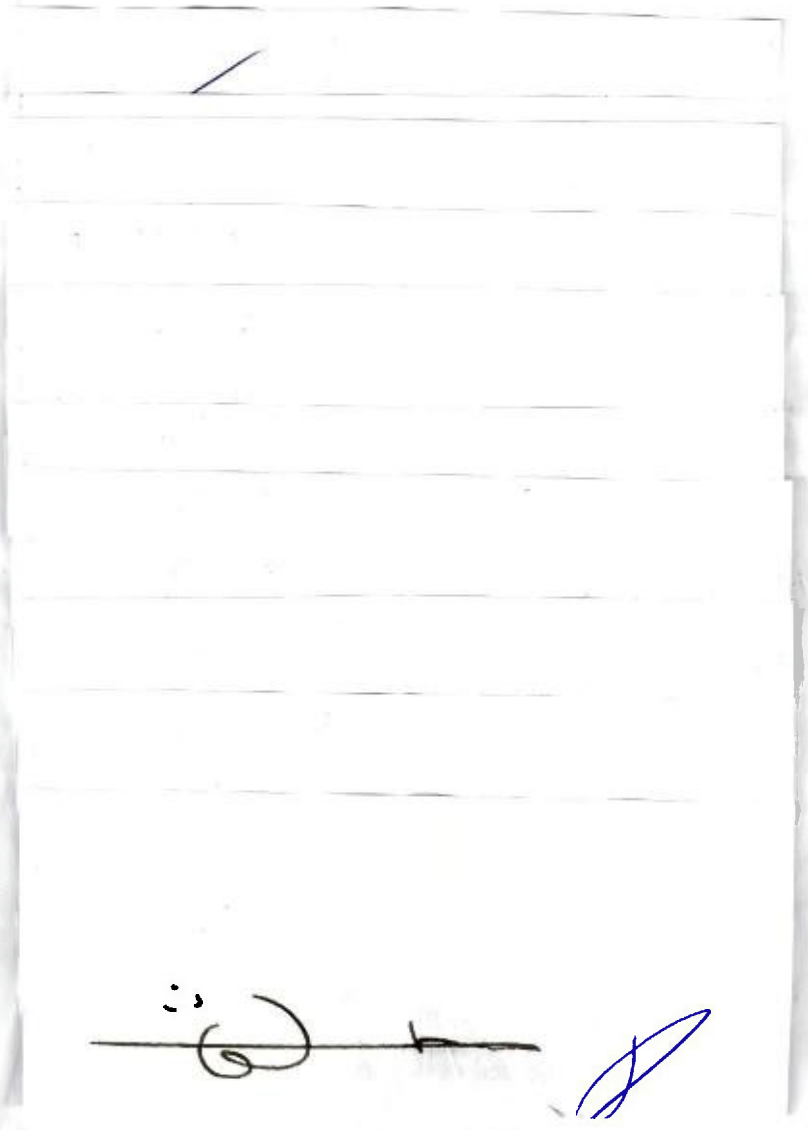

MUNICÍPIO DE CAMPO MOURÃO – CIDADE ESCOLA
SECRETARIA DO PLANEJAMENTO

Obra: CONSTRUÇÃO DE UNIDADE DE SAÚDE
Local: Lotes 08/18 - Quadra 19 - Jardim Pio XII - região do Jd Lar Paraná

Área: 339,53m²
Data: 29/10/2007

ITEM	DISCRIMINAÇÃO	UN	QUANT.	PREÇOS UNITÁRIOS	PREÇOS TOTAIS
01	INSTALAÇÃO DO CANTEIRO DE OBRAS				
1.1	Entrada energ prov. trif. 70A poste eucalipto 9,5m	cj	1,00	1.575,89	1.575,89
1.2	Entrada provis. de água c/ hidrometro 3m3/h (3/4")	cj	1,00	136,05	136,05
1.3	Depósito de obra A=10m2 sem piso	gb	1,00	1.448,85	1.448,85
1.4	Tapume de chapa comp. res. de 12mm com h=2,20m, estr. de madeira de cambará, pintada dos dois lados.	m	144,00	60,51	8.713,44
1.5	Placa de obra nas dimensoes 4,00x2,00m em chapa de galv. pintada c/ tinta autom., inclusive estrutura	gb	1,00	651,45	651,45
1.6	Locação da obra	m2	339,53	2,16	733,38
1.7	Raspagem e limpeza do terreno	m2	720,00	0,41	295,20
TOTAL DA ETAPA				R$	13.554,26
02	MOVIMENTO DE TERRA				
2.1	Escavação manual de valas até 2,00m	m3	28,96	16,61	481,03
2.2	Reaterro apiloado de valas	m3	10,49	16,00	167,84
2.3	Aterro importado apiloado manualmente	m3	210,53	30,28	6.374,85
2.4	Regularização (corte/aterro) compactado mecanicamente sem material importado	m3	93,46	2,45	228,97
TOTAL DA ETAPA				R$	7.252,68
03	INFRA-ESTRUTURA				
3.1	Estaca broca manual em C.A., controle tipo C, 13,5 Mpa, diâm. 20cm, prof. Média 3m	m	246,00	22,03	5.419,38
3.2	Lastro de brita	m3	7,65	50,38	385,43
3.3	Concreto armado para viga baldrame incl.:forma, conc., arm. fck=15MPA prep. c/ betoneira com lançamento	m3	12,06	1.178,45	14.212,11
3.4	Concreto armado para bloco inclusive forma, conc., arm. fck=15MPA preparado c/ betoneira com lançado	m3	8,56	808,15	6.917,76
TOTAL DA ETAPA				R$	26.934,68
04	SUPRA-ESTRUTURA				
4.1	Concreto armado para pilares incl.:forma, conc., arm. fck=15MPA prep. c/ betoneira com lançado	m3	5,70	1.321,81	7.534,32
4.2	Concreto armado para viga de cobertura incl.:forma, conc., arm. fck=15MPA prep. c/ bet. com lançado	m3	6,05	1.461,45	8.841,77
4.3	Laje pré-moldada de concreto para forro, h=10m, incl. escoramento	m2	431,58	31,98	13.801,93
TOTAL DA ETAPA				R$	30.178,02

MUNICIPIO DE CAMPO MOURÃO
Rua Brasil, 1487 - Centro
CEP 87301-140
Fone: (0XX) 44 3518-1140 / Fax: (0XX) 44 3518-1136

Resp. Técnico: Simone de Cássia Padilha
Eng. Civil - CREA 28.466/D
Assinatura: _____

MUNICÍPIO DE CAMPO MOURÃO – CIDADE ESCOLA
SECRETARIA DO PLANEJAMENTO

Obra: CONSTRUÇÃO DE UNIDADE DE SAÚDE
Local: Lotes 08/18 - Quadra 19 - Jardim Pio XII - região do Jd Lar Paraná

Área: 339,53m²
Data: 29/10/2007

ITEM	DISCRIMINAÇÃO	UN	QUANT.	PREÇOS UNITÁRIOS	PREÇOS TOTAIS
05	PAREDES E PAINÉIS				
5.1	Fechamento em alvenaria de tijolos 6 furos, e=1/2 vez, assentes com argamassa mista	m2	653,57	22,83	14.921,00
5.2	Fechamento em alvenaria de tijolos 6 furos, e=1 vez, assentes com argamassa mista	m2	2,74	31,56	86,47
TOTAL DA ETAPA				R$	15.007,48
06	IMPERMEABILIZAÇÃO E PROTEÇÃO				
6.1	Imperm. viga bald. 1/2 vez c/hidroasfalto 2 demãos	ml	268,00	1,58	423,44
6.2	Impermeabilização de marquise e laje com manta asfáltica e=4mm	m2	18,03	76,63	1.381,57
TOTAL DA ETAPA				R$	1.805,01
07	COBERTURA				
7.1	Estrutura de madeira em tesoura para telha de fibrocimento	m2	431,58	33,68	14.535,61
7.2	Telha de fibrocimento ondulada 6mm, incl. acess. de fixação	m2	461,79	18,03	8.326,08
7.3	Calha de platibanda em chapa de ferro galvanizada nº 26, corte 65cm	m	6,40	21,64	138,50
7.4	Rufo em chapa de ferro galvanizada nº 26, corte 45cm	m	22,06	20,26	446,94
7.5	Cumeeira normal para telha de fibrocimento	m	34,00	32,66	1.110,44
TOTAL DA ETAPA				R$	24.557,57
08	INSTALAÇÕES ELÉTRICAS / TELEFÔNICAS				
8.1	REDE DE B. TENSÃO - ELETRODUTO / CONEXÕES:				
8.1.1	Entrada de energia padrao COPEL, c/saída subterranea trifásica de 70A	cj	1,00	1.498,36	1.498,36
8.1.2	Eletroduto de PVC rígido roscável, O 20mm (1/2"), inc. conexoes.	m	300,00	7,44	2.232,00
8.1.3	Eletroduto de PVC rígido roscável, O 25mm (3/4"), inc. conexoes	m	128,00	7,91	1.012,48
8.2	REDE DE BAIXA TENSÃO - QUADROS / CAIXAS:				
8.2.1	Quadro de distribuição de energia, embutir e com barramento até 25 espaços (QDG)	un	1,00	173,85	173,85
8.2.2	Caixa de passagem e ligação em chapa estampada n.º 18 com orelha para fixação cim. 50 x 100mm (2" x 4")	un	77,00	3,20	246,40
8.2.3	Idem, dimensões 100 x 100mm (4" x 4")	un	49,00	3,21	157,29
8.3	REDE DE BAIXA TENSÃO - DISJUNTORES / CONDUTORES:				
8.3.1	Disjuntor termomagnético tripolar 70A	un	1,00	38,47	38,47
8.3.2	Idem, monopolar 15A	un	7,00	8,66	60,62
8.3.3	Idem, bipolar 20A	un	11,00	31,38	345,18
8.3.4	Idem, bipolar 35A	un	6,00	31,38	188,28

MUNICIPIO DE CAMPO MOURAO
Rua Brasil, 1487 - Centro
CEP 87301-140
Fone: (0XX) 44 3518-1140 / Fax: (0XX) 44 3518-1136

Resp. Técnico: Simone de Cássia Padilha
Eng. Civil - CREA 28.466/D
Assinatura: _____

MUNICÍPIO DE CAMPO MOURÃO – CIDADE ESCOLA
SECRETARIA DO PLANEJAMENTO

Obra: CONSTRUÇÃO DE UNIDADE DE SAÚDE
Local: Lotes 08/18 - Quadra 19 - Jardim Pio XII - região do Jd Lar Paraná

Área: 339,53m²
Data: 29/10/2007

ITEM	DISCRIMINAÇÃO	UN	QUANT.	PREÇOS UNITÁRIOS	PREÇOS TOTAIS
8.3.5	Condutor de cobre com isolamento 750V, anti-chama # 1,5mm2	m	734,00	1,75	1.284,50
8.3.6	Idem, # 2,5mm2	m	654,00	2,15	1.406,10
8.3.7	Idem, # 6,0mm2	m	448,00	3,35	1.500,80
8.4	TOMADAS / INTERRUPTORES / ESPELHOS:				
8.4.1	Interruptor tipo de embutir com 1 tecla simples e espelho 2" x 4", PIAL	pç	28,00	5,15	144,20
8.4.2	Idem, de 2 teclas simples	pç	5,00	8,34	41,70
8.4.3	Idem, de 1 tecla paralela	pç	2,00	6,33	12,66
8.4.4	Tomada 2 polos tipo embutir com espelho 2" x 4", PIAL ou similar	pç	62,00	6,09	377,58
8.4.5	Tomada 2 polos + terra - 15A de embutir com espelho 2" x 4"	pç	8,00	8,71	69,68
8.4.6	Espelho cego com furo central 2" x 4" - PIAL ou similar	pç	6,00	1,13	6,78
8.5	LUMINÁRIAS INTERNAS:				
8.5.1	Plafonier com globo leitoso médio, inclusive soquete e lâmpada de até 100W	un	10,00	39,04	390,40
8.5.2	Luminária fluorecente de sobrepor,simples, completa, 2 x 40W	pç	44,00	83,53	3.675,32
8.5.3	Ducha elétrica plastica 3000W / 220V	pç	1,00	39,28	39,28
8.6	EQUIPAMENTOS				
8.6.1	Bebedouro elétrico	un	1,00	895,00	895,00
TOTAL DA ETAPA					R$ 15.796,93
09	INSTALAÇÃO TELEFÔNICA				
9.1	Caixa de passagem e ligação, em chapa de ferro estampada, c/ porta e trinco metálico padrão TELEPAR, tipo 3 (40 x 40 x 12cm)	un	1,00	77,59	77,59
9.2	Caixa de passagem e ligação em chapa de ferro estampada com grelha tipo 01, padrão TELEPAR (10 x 10 x 5cm)	pç	5,00	42,69	213,45
9.3	Eletroduto de PVC O 32mm (1"), rígido rosqueável inclusive conexões	m	35,00	10,73	375,55
9.4	Tomada para telefone tipo embutir com espelho 4" x 4", padrão TELEPAR, PIAL ou similar	pç	5,00	6,79	33,95
9.5	Cabo telefônico, cinza trançado, tipo 2 F.I.60R	m	52,00	3,14	163,28
9.6	Bloco terminal tipo M - 10 - P	pç	1,00	22,50	22,50
9.7	Haste tipo Copperweld 5/8" x 3m	pç	1,00	56,16	56,16
9.8	Fio de cobre nú # 10mm2	m	3,00	4,61	13,83
9.9	Arame galvanizado para guia Ø 14 USG	kg	1,00	7,50	7,50
TOTAL DA ETAPA					R$ 963,81
10	INSTALAÇÕES HIDROSANITÁRIAS				
10.1	INSTALAÇÕES HIDROSANITÁRIAS				

MUNICÍPIO DE CAMPO MOURÃO
Rua Brasil, 1487 - Centro
CEP 87301-140
Fone: (0XX) 44 3518-1140 / Fax: (0XX) 44 3518-1136

Resp. Técnico: Simone de Cássia Padilha
Eng. Civil - CREA 28.466/D
Assinatura: _____

MUNICÍPIO DE CAMPO MOURÃO – CIDADE ESCOLA
SECRETARIA DO PLANEJAMENTO

Obra: CONSTRUÇÃO DE UNIDADE DE SAÚDE
Local: Lotes 08/18 - Quadra 19 - Jardim Pio XII - região do Jd Lar Paraná

Área: 339,53m²
Data: 29/10/2007

ITEM	DISCRIMINAÇÃO	UN	QUANT.	PREÇOS UNITÁRIOS	PREÇOS TOTAIS
10.1.1	Cx alv. 60x40cm c/tp ff 60x40cm hidrometro 3m3/h	cj	1,00	300,96	300,96
10.1.2	Tubo de PVC rígido, soldável Ø 25mm, inclusive conexões	m	155,00	8,38	1.298,90
10.1.3	Idem Ø 32mm	m	52,00	12,86	668,72
10.1.4	Idem Ø 50mm	m	30,00	17,71	531,30
10.1.5	Válvula de descarga cromada comum 40mm (1.1/2")	un	5,00	113,29	566,45
10.1.6	Registro de gaveta bruto Ø 3/4"	un	8,00	42,24	337,92
10.1.7	Idem Ø 1"	un	8,00	48,41	387,28
10.1.8	Registro de bóia com flange e adaptador Ø 25 x 3/4"	un	4,00	30,30	121,20
10.1.9	Cxdágua poliuret. 1000l c/boia 1"- 2saidas 1 1/4"	cj	2,00	387,38	774,76
10.1.10	Registro de gaveta com canopla - Ø 3/4"	pç	7,00	42,24	295,68
10.1.11	Registro de gaveta com canopla - Ø 1"	pç	8,00	48,41	387,28
10.1.12	Registro de pressão - Ø 3/4"	un	7,00	44,88	314,16
10.1.13	Tubo de PVC branco, ponta e bolsa (inclusive conexões, anel de borracha ou soldável Ø 40mm - 1.1/2"	m	46,00	6,00	276,00
10.1.14	Idem Ø 50mm	m	48,00	8,43	404,64
10.1.15	Idem Ø 75mm	m	21,00	9,59	201,39
10.1.16	Idem Ø 100mm	m	115,00	9,05	1.040,75
10.1.17	Caixa sifonada de PVC com grelha cromada Ø 100 x 100 x 50mm	pç	6,00	21,36	128,16
10.1.18	Idem de 150 x 150 x 50mm	pç	3,00	36,65	109,95
10.1.19	Idem de 150 x 185 x 50mm	pç	5,00	50,89	254,45
10.1.20	Caixa alvenaria 60x60x100cm, fundo CS; tampa CA	pç	13,00	292,36	3.800,68
10.1.21	Cx de gordura alv. 50x50x50cm, c/ fundo e tp em CA	pç	1,00	102,08	102,08
10.1.22	Tubo de PVC branco, ponta e bolsa soldável ou com anel de borracha Ø 150mm, inclusive conexões	m	46,00	17,48	804,08
10.1.23	Fossa séptica em alvenaria Ø 1,10m de profundidade x 2,00m, e=0,10cm com fundo e tampa, inclusive escavação, forma e aterro	un	1,00	560,91	560,91
10.1.24	Sumidouro em alvenaria grad. O 1,50m, com 2,5m prof. com tampa em conc.armado, escavação e aterro	un	1,00	488,30	488,30
10.2	**LOUÇAS E METAIS SANITÁRIOS**				
10.2.1	Bacia sifonada de louça branca c/ valv. comum, incl. Tampa, acessórios de ligaçao e fixaçao.	pç	5,00	235,58	1.177,90
10.2.2	Lavatório com coluna, com engate flexível metálico, sifão, parafuso de fixação e válvula cromada	pç	6,00	297,24	1.783,44
10.2.3	Tanque em concreto simples com 1 cuba	pç	3,00	191,13	573,39
10.2.4	Saboneteira de louça branca 15 x 15 com alça	un	5,00	22,66	113,30
10.2.5	Saboneteira para sabão líquido	un	6,00	27,38	164,28
10.2.6	Cabide de louça branca, com dois ganchos	un	5,00	18,94	94,70

MUNICIPIO DE CAMPO MOURAO
Rua Brasil, 1487 - Centro
CEP 87301-140
Fone: (0XX) 44 3518-1140 / Fax: (0XX) 44 3518-1136

Resp. Técnico: Simone de Cássia Padilha
Eng. Civil - CREA 28.466/D
Assinatura: _____

10.2.7	Papeleira de louça branca 15 x 15cm, com rolete	un	5,00	23,50	117,50

MUNICÍPIO DE CAMPO MOURÃO – CIDADE ESCOLA
SECRETARIA DO PLANEJAMENTO

Obra: CONSTRUÇÃO DE UNIDADE DE SAÚDE
Local: Lotes 08/18 - Quadra 19 - Jardim Pio XII - região do Jd Lar Paraná

Área: 339,53m²
Data: 29/10/2007

ITEM	DISCRIMINAÇÃO	UN	QUANT.	PREÇOS UNITÁRIOS	PREÇOS TOTAIS
10.2.8	Porta toalha de papel para sanitários	un	6,00	32,50	195,00
10.2.9	Corrimão em tubo de FG 1.1/2" , com pintura em esmalte sintético	m	68,00	100,44	6.829,92
10.2.10	Barra de apoio L=90cm, BWC p/ deficientes	un	4,00	101,36	405,44
10.2.11	Barra horizontal de apoio em tubo de ferro galvanizado, diam. 2", compr.=0,90m, recurvado, com pintura em esmalte sintético (02	un	6,00	101,36	608,16
10.2.12	Torneira de pressão cromada 1/2" para lavatório	pç	6,00	94,71	568,26
10.2.13	Torneira de pressão cromada 1/2"	pç	5,00	52,98	264,90
10.2.14	Torneira cromada longa 3/4"	un	7,00	79,60	557,20
TOTAL DA ETAPA				R$	27.609,39
11	PREVENÇÃO CONTRA INCÊNDIO				
11.1	Extintor de incêndio completo, com aparelho metálico para fixação à parede, sinalizador p/ parede e faixa para o piso auto adesiva - Extintor Pó quimico seco - PQS - 4Kg,	pç	6,00	136,74	820,44
TOTAL DA ETAPA				R$	820,44
12	REVESTIMENTO DE PAREDES INTERNAS				
12.1	Chapisco com argamassa cimento e areia (1:3), e=5mm	m2	974,70	2,78	2.709,68
12.2	Emboço com argamassa mista 1:4 + 50kg cim/m3	m2	974,70	10,11	9.854,26
12.3	Reboco com cal hidratada (1:1,5)	m2	974,70	7,54	7.349,27
TOTAL DA ETAPA				R$	19.913,21
13	REVESTIMENTO DE PAREDES EXTERNAS				
13.1	Chapisco com argamassa mista (1:3)	m2	351,90	2,78	978,27
13.2	Emboço com argamassa mista 1:4 + 100kg cim/m3	m2	351,90	10,54	3.708,99
13.3	Reboco com argamassa pré fabricada	m2	351,90	9,31	3.276,16
TOTAL DA ETAPA				R$	7.963,43
14	REVESTIMENTO DE FORROS				
14.1	Chapisco em laje de forro c/ arg.de cimento e areia traço 1:3, e=5mm	m2	381,54	3,95	1.507,08
14.2	Emboço em laje de forro c/arg. mista traço 1:3 + 50 kg cim/m3	m2	381,54	17,00	6.486,18
14.3	Reboco com argamassa de cal e areia 1:3, e=5mm	m2	381,54	7,54	2.876,81
TOTAL DA ETAPA				R$	10.870,07
15	PISOS INTERNOS				
15.1	Aterro apiloado manualmente em camadas de 20cm	m3	61,17	16,00	978,72
15.2	Lastro de pedra brita, e=3cm, apiloada manualmente	m2	305,85	1,70	519,95
15.3	Lastro impermeabilizado em concreto não estrutural, e=5cm	m2	305,85	19,80	6.055,83

MUNICIPIO DE CAMPO MOURAO
Rua Brasil, 1487 - Centro
CEP 87301-140
Fone: (0XX) 44 3518-1140 / Fax: (0XX) 44 3518-1136

Resp. Técnico: Simone de Cássia Padilha
Eng. Civil - CREA 28.466/D
Assinatura: _____

15.4	Regularização de piso com argamassa de cimento e areia, traço 1:4,	m2	305,85	8,91	2.725,12

MUNICÍPIO DE CAMPO MOURÃO – CIDADE ESCOLA
SECRETARIA DO PLANEJAMENTO

Obra: CONSTRUÇÃO DE UNIDADE DE SAÚDE
Local: Lotes 08/18 - Quadra 19 - Jardim Pio XII - região do Jd Lar Paraná

Área: 339,53m²
Data: 29/10/2007

ITEM	DISCRIMINAÇÃO	UN	QUANT.	PREÇOS UNITÁRIOS	PREÇOS TOTAIS
15.5	Piso cerâmico 30x30cm, de 1ª, assente com cimento colante, inclusive rejunte	m2	305,85	34,56	10.570,18
15.6	Rodapé cerâmico, h=7cm, assentados na argamassa mista	m	302,14	7,73	2.335,54
15.7	Soleira de cerâmica 12x25cm assente com argamassa de cimento e areia traço 1:3	m2	45,50	28,24	1.284,92
TOTAL DA ETAPA				R$	24.470,26
16	ESQUADRIA DE MADEIRA				
16.1	Porta de madeira chapeada de itaúba de 1ª , 0,70 x 2,10m, completa, c/ caixilho, arremates e dobradiças e fechaduras	un	7,00	282,05	1.974,35
16.2	Porta de madeira chapeada de itaúba de 1ª , 0,80 x 2,10m, completa, c/ caixilho, arremates e dobradiças e fechaduras	un	17,00	290,80	4.943,60
16.3	Porta vai-e-vem de madeira chapeada de itaúba de 1ª , 2 folhas , completa, c/ caixilho, arremates e dobradiças e fechaduras - 2,00x2,10m	un	1,00	556,05	556,05
TOTAL DA ETAPA				R$	7.474,00
17	ESQUADRIAS METÁLICAS				
17.1	Janelas de ferro basculante em chapa dobrada, c/ 01 demão de zarcão	m2	41,39	146,91	6.080,60
17.2	Porta de ferro em chapa dupla, 2 folhas fixas e 02 folhas de abrir com vidro - 3,80 x 2,10m	m2	7,98	168,94	1.348,14
17.3	Porta de ferro em veneziana e tela mosquiteiro nylon	m2	3,36	156,61	526,21
17.4	Tela mosquiteiro em quadro de ferro (todas as janelas da edificação e portas do "LIXO"	m2	44,75	4,88	218,38
17.5	Gradil frontal em tubo galvanizado 1.1/4" , tela artística, malha 2x2cm, em quadro de ferro, com pintura em esmalte sintético em ambos os lados , padrão município, conforme detalhe	ml	33,56	253,48	8.506,79
TOTAL DA ETAPA				R$	16.680,12
18	VIDROS E SIMILARES				
18.1	Vidro liso 4mm	m2	43,14	79,08	3.411,51
18.2	Vidro canelado	m2	2,45	50,84	124,56
TOTAL DA ETAPA				R$	3.536,07

MUNICIPIO DE CAMPO MOURAO
Rua Brasil, 1487 - Centro
CEP 87301-140
Fone: (0XX) 44 3518-1140 / Fax: (0XX) 44 3518-1136

Resp. Técnico: Simone de Cássia Padilha
Eng. Civil - CREA 28.466/D
Assinatura: _____

19	PINTURAS				

MUNICÍPIO DE CAMPO MOURÃO – CIDADE ESCOLA
SECRETARIA DO PLANEJAMENTO

Obra: CONSTRUÇÃO DE UNIDADE DE SAÚDE
Local: Lotes 08/18 - Quadra 19 - Jardim Pio XII - região do Jd Lar Paraná

Área: 339,53m²
Data: 29/10/2007

ITEM	DISCRIMINAÇÃO	UN	QUANT.	PREÇOS UNITÁRIOS	PREÇOS TOTAIS
19.1	Massa corrida, 01 demão, em laje rebocada, incl. lixamento e limpeza	m2	392,35	9,54	3.743,02
19.2	Massa acrílica 2dmãos em paredes externas/internas sobre revestimento	m2	1.326,60	8,80	11.674,09
19.3	Latex PVA de primeira (02 demãos) em laje de forro	m2	392,35	7,75	3.040,71
19.4	Latex acrílico (02 demãos) em paredes internas/externas	m2	1.048,93	6,21	6.513,86
19.5	Esmalte sintético (02 demãos) em esquadrias metálicas	m2	109,12	3,21	350,28
19.6	Text. acríl. baixa par. nova c/2 dmão latex acril.	m2	16,43	13,11	215,33
19.7	Tinta epóxi (02 demãos) em paredes úmidas	m2	277,67	13,31	3.695,79
19.8	Esmalte sintético (02 demãos) com fundo nivelador em esquadrias de madeira	m2	129,15	6,59	851,10
TOTAL DA ETAPA				R$	30.084,18
20	SERVIÇOS COMPLEMENTARES EXTERNOS				
20.1	Grama esmeralda em placas sobre camadas de terra vegetal e=10cm	m2	357,04	7,30	2.606,41
20.2	Piso cimentado, impermeabilizado	m2	55,61	20,20	1.123,32
20.3	Calçada externa, 7cm	m2	86,50	30,41	2.630,47
20.4	Muro em alvenaria, e=1/2vez, h=2,00m, c/fund., bald., pil., cin., chap., emb.	m	100,25	192,66	19.314,17
20.5	Portao 2,40x2,00m, em tela artística, malha 2x2cm, c/ est. de tubo de f. g. 1 1/4"	un	1,00	833,75	833,75
20.6	Banco em concreto e=5cm, l= 8,30ml	ml	8,30	79,20	657,36
TOTAL DA ETAPA				R$	27.165,47
21	LIMPEZA				
21.1	Limpeza geral e final da obra	m2	339,53	1,01	342,93
TOTAL DA ETAPA				R$	342,93
	VALOR TOTAL				R$ 312.980,01

(Trezentos e doze mil, novecentos e oitenta reais e um centavo).

MUNICIPIO DE CAMPO MOURAO
Rua Brasil, 1487 - Centro
CEP 87301-140
Fone: (0XX) 44 3518-1140 / Fax: (0XX) 44 3518-1136

Resp. Técnico: Simone de Cássia Padilha
Eng. Civil - CREA 28.466/D
Assinatura: _____

PLANTA(S) NÃO DIGITALIZADA(S)

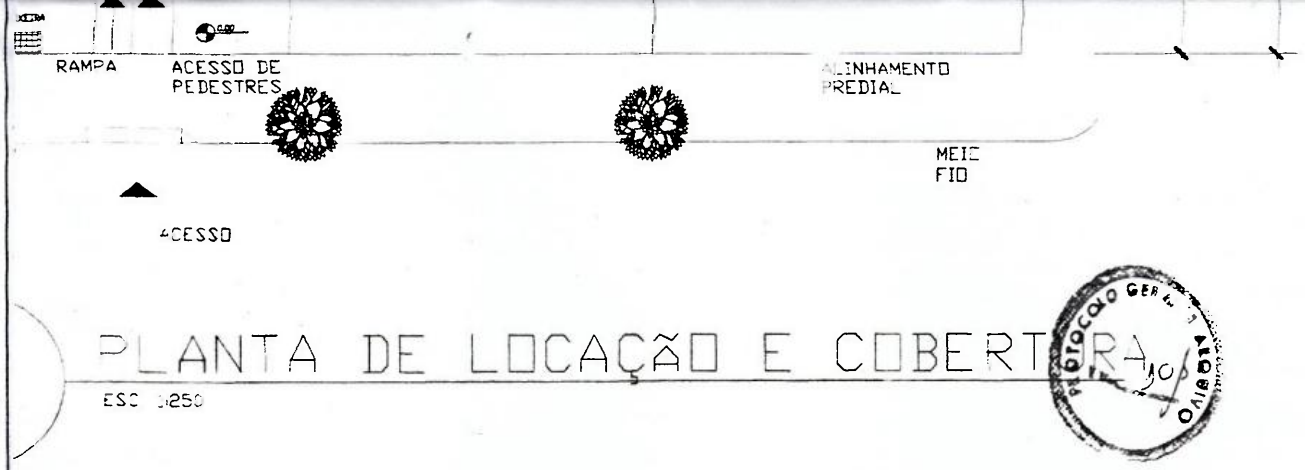

PROTOCOLO GERAL 10/ OAB/PR

ESTATISTICA

ÁREA DO TERRENO	720,00m2
ÁREA A CONSTRUIR	339.53m2
ÁREA EXISTENTE	0,00m2

ESTATISTICA

SECRETARIA DE SAÚDE
DIVISÃO DE VIGILÂNCIA SANITÁRIA
PROJETO ARQUITETÔNICO MULTIFAMILIAR
ANALISADO EM 25/10/2007
Secretaria de Saúde
Carlos dos Santos
Engenheiro - CREA-PR 64.321/D
Vigilância Sanitária
Portaria 4594-2

Projeto Arquitetônico em condição de ser aprovado em 25/10/2007
APROVADO - Proc. n.º 10072/07
Departamento de Controle Urbano

MUNICÍPIO DE CAMPO MOURÃO
SECRETARIA DO PLANEJAMENTO

Rua Brasil, 1407 - Fone (044) 518 1140 - Fax (044) 518 1136 - CEP 87301-140 - Campo Mourão.

PROPRIETÁRIO: MUNICÍPIO DE CAMPO MOURÃO - PR

OBRA: UNIDADE DE SAÚDE COM ÁREA DE 339.53m2

LOCAL: LOTE-8/18, QUADRA -19 JARDIM PIO XII

PROPRIETÁRIO	PROJETO	EXECUÇÃO
MUNICÍPIO DE CAMPO MOURÃO	ASS.	ASS.

REFERÊNCIA

PLANTA BAIXA
PLANTA DE SITUAÇÃO
PLANTA DE LOCAÇÃO E COBERTURA

DATA	FEVEREIRO/2006
ESCALA	INDICADA
DESENHO	JORDANA
PROJETO	

PRANCHA 01/02

PREFEITO: NELSON TURECK

SECRETÁRIA: CLAUDIA M. PADILHA

SECRETARIA DE SAÚDE
DIVISÃO DE VIGILÂNCIA SANITÁRIA
PROJETO DE SAÚDE MULTIFAMILIAR
ANALISADO EM, 25 / 10 / 2007
Secretaria da Saúde
Márcio Carvalho dos Santos
Técn. em Saneamento - CREA-PR 64.321/D
Vigilância Sanitária
Matrícula 4594-2

Projeto Arquitetônico em condição de ser aprovado em 25 / 10 / 2007
APROVADO - Prot. n.º 10072 / 07
Departamento de Controle Urbano

MUNICÍPIO DE CAMPO MOURÃO
SECRETARIA DO PLANEJAMENTO

Rua Brasil, 1407 - Fone (044) 518 1140 - Fax (044) 518 1136 - CEP 87301-140 - Campo Mourão.

PROPRIETÁRIO: MUNICÍPIO DE CAMPO MOURÃO - PR

OBRA: UNIDADE DE SAÚDE COM ÁREA DE 339,53m2
LOCAL: LOTE-8/18, QUADRA -19 JARDIM PIO XII

PROPRIETÁRIO	PROJETO	EXECUÇÃO
MUNICÍPIO DE CAMPO MOURÃO	ASS.	ASS.

REFERENCIA: ELEVAÇÕES 1 E 2
CORTES AB E CD

DATA	FEVEREIRO/2006
ESCALA	INDICADA
DESENHO	JORDANA
PROJETO	

PRANCHA 02/02

PREFEITO: NELSON TURECK
SECRETÁRIA: CLAUDIA M. PADILHA

MUNICÍPIO DE CAMPO MOURÃO – CIDADE ESCOLA
SECRETARIA DO PLANEJAMENTO

OBRA: ***CONSTRUÇÃO DE ESCOLA MUNICIPAL*** **Área:** ***Blocos = 1.355,19m² / Quadra Esportes = 540,00m²***

LOCAL: *Av. Manoel Nogueira - Lote A-9 - Quadra 76,77,94 e 95*

PROP.: *PREFEITURA MUNICIPAL DE CAMPO MOURÃO* **DATA: 29/10/2007** **BDI = 25,00%**

ITEM	DISCRIMINAÇÃO	UNID	QTDE	PREÇO UNIT	PREÇO TOTAL	TOTAL ITEM
01	**INSTALAÇOES PRELIMINARES**					
1.1	Raspagem e limpeza de terreno.	m2	4.440,00	0,41	1.820,40	
1.2	Depósito de obra A=10m2 c/ piso de concreto	gb	1,00	1.645,34	1.645,34	
1.3	Entrada energ prov. trif. 70A poste eucalipto 9,5m	cj	1,00	1.575,89	1.575,89	
1.4	Entrada provis. de água c/ hidrometro 3m3/h (3/4")	cj	1,00	136,05	136,05	
1.5	Placa obra 4,00x2,00m chp galv.pint.c/tinta autom.	gb	2,00	651,45	1.302,90	
1.6	Locaçao de obra	m2	1.895,19	2,16	4.093,61	**10.574,19**
02	**ESTRUTURA**					
2.1	Estaca man.25cm C.A.13,5MPA tpo"C" + 20 Kg CA50/m3	m	1.176,00	33,30	39.160,80	
2.2	Escavação manual valas, solo seco até h=2,00m	m3	116,77	16,64	1.943,05	
2.3	C.A.15mpa p/bloco c/forma, prep. c/beton e lanç.	m3	14,22	808,15	11.491,89	
2.4	C.A.15mpa p/bald c/forma, prep. c/beton e lanç.	m3	39,35	1.178,45	46.372,01	
2.5	Aterro compactado manualmente	m3	63,20	16,00	1.011,20	
2.6	C.A.15mpa p/pilar c/forma, prep. c/beton e lanç.	m3	29,28	1.321,81	38.702,60	
2.7	C.A.15mpa p/viga c/forma, prep. c/beton e lanç.	m3	38,68	1.461,45	56.528,89	**195.210,44**
03	**ALVENARIA**					
3.1	Alvenaria de tijolos (9x14x19) de e=14cm, assentados na argamassa mista (1:4+130Kg cim/m3)	m2	1.227,58	31,56	38.742,42	
3.2	Verga de concreto para alvenaria com espessura de 10cm e h=10cm	m	32,00	19,36	619,52	
3.3	Painel C.A. pré fabricado e=4cm com armadura dupla	m2	65,66	75,55	4.960,61	
3.4	Prateleira de concreto armado, largura 40cm	m	8,40	34,40	288,96	**44.611,51**
04	**IMPERMEABILIZAÇAO DE FUNDAÇOES**					
4.1	Imperm. de viga baldrame 1/2 vez com hidroasfalto 2 demãos	m2	249,29	1,58	393,88	**393,88**
05	**COBERTURA**					
5.1	Estr.mad tesoura p/telha cer/conc,vão 7,5 a 10,0m	m2	1.729,75	41,95	72.563,01	
5.2	Cobertura telha cerâmica tipo duplana	m2	1.888,40	16,28	30.743,15	
5.3	Cumeeira de barro, inclusive emboçamento	m	174,00	9,03	1.571,22	
5.4	Emboçamento telhas extremidade c/ argam. mista	m	398,00	2,99	1.190,02	**106.067,40**
06	**PEÇAS PREMOLDADAS**					
6.1	Laje pré moldada de concreto para forro com sobrecarga de 100Kg/m2, inclusive escoramnto.	m2	1.686,62	31,98	53.938,11	
6.2	Laje em concreto armado moldada in loco, para forro com sobrecarga de 200kg/m2, inclusive escoramento	m3	1,24	1.321,81	1.639,04	**55.577,15**
07	**INSTALAÇOES ELÉTRICAS**					
7.1	Entrada de energia padrao COPEL, com saída subterranea trifásica de 70A	Cj	1,00	1.666,95	1.666,95	
7.2	Caixa de passagem octogonal de PVC para eletrodutos 100x100mm (4x4")	pç	187,00	4,50	841,50	
7.3	Disjuntor térmomagnético monofásico 10A em quadro.	ud	25,00	8,66	216,50	
7.4	Disjuntor térmomagnético monofásico 15A em quadro.	ud	8,00	8,66	69,28	
7.5	Disjuntor térmomagnético bifásico 10A em quadro.	ud	19,00	32,89	624,91	
7.6	Disjuntor térmomagnético bifásico 15A em quadro.	ud	3,00	31,01	93,03	
7.7	Disjuntor térmomagnético bifásico 20A em quadro.	ud	1,00	31,38	31,38	
7.8	Disjuntor térmomagnético bifásico 25A em quadro.	ud	2,00	31,38	62,76	
7.9	Disjuntor térmomagnético bifásico 70A em quadro.	ud	4,00	45,93	183,72	
7.10	Disjuntor térmomagnético triifásico 100A em quadro.	ud	5,00	53,41	267,05	
7.11	Quadro de distribuiçao para até 25 espaços, embutido em alvenaria, sem barrramento	Pç	16,00	173,85	2.781,60	
7.12	Quadro de distribuiçao para até 06 espaços, embutido em alvenaria, sem barrramento	Pç	6,00	18,14	108,84	

SIMONE DE CÁSSIA PADILHA
Eng.Civil - CREA/PR 28.466/D

OBRA: ***CONSTRUÇÃO DE ESCOLA MUNICIPAL*** **Área:** ***Blocos = 1.355,19m² / Quadra Esportes = 540,00m²***

LOCAL: *Av. Manoel Nogueira - Lote A-9 - Quadra 76,77,94 e 95*

PROP.: *PREFEITURA MUNICIPAL DE CAMPO MOURÃO* **DATA: 29/10/2007** **BDI = 25,00%**

ITEM	DISCRIMINAÇÃO	UNID	QTDE	PREÇO UNIT	PREÇO TOTAL	TOTAL ITEM
7.13	Condutor de cobre com isolamento em PVC 750V, # = 1,5mm2	m	4.128,34	1,75	7.224,60	
7.14	Condutor cobre c/ isolamento PVC 750V, #= 2,5mm2	m	199,08	2,15	428,02	
7.15	Condutor cobre c/ isolamento PVC 750V, #= 4,0mm2	m	396,06	2,71	1.073,32	
7.16	Condutor de cobre com isolamento em PVC 750V, # = 6,0mm2	m	701,02	3,35	2.348,42	
7.17	Condutor cobre c/ isolamento PVC 750V, #=16,0mm2	m	255,87	6,44	1.647,80	
7.18	Condutor de cobre com isolamento em PVC 1 kV, # = 1,5mm2	m	95,78	2,05	196,35	
7.19	Condutor de cobre com isolamento em PVC 1 kV, # = 2,5mm2	m	216,52	2,50	541,30	
7.20	Luminária fluor. sobrepor simples 2x40W	cj	106,00	83,53	8.854,18	
7.21	Lum. globo vidro Ø10cm,p/lâmpada incand 60W 127V	cj	60,00	36,39	2.183,40	
7.22	Arandela externa com lâmpada incandescente 100W 127V	cj	21,00	37,98	797,58	
7.23	Tomada universal 2 pinos, retangular,10 A, s/ placa de fech.	ud	688,00	5,45	3.749,60	
7.24	Tomada 3P 20A,125/250V,Nema10/20Rm s/placa fecham.	ud	41,00	9,46	387,86	
7.25	Tomada de telefone 4 pinos padrao TELEBRAS	ud	125,00	6,79	848,75	
7.26	Tomada black jack Ø1/4",som/TV, s/plac fechamen.	ud	150,00	7,40	1.110,00	
7.27	Cj.c/ 1 interruptor simples e 1tomada univ.2P	ud	10,00	6,60	66,00	
7.28	Interruptor de corrente, uma tecla simples, 10A, 250V, sem placa de fechamento	ud	28,00	4,03	112,84	
7.29	Interruptor de corrente, duas teclas simples, 10A, 250V, sem placa de fechamento	ud	102,00	7,21	735,42	
7.30	Interruptor de corrente, três teclas simples, 10A, 250V, sem placa de fechamento	ud	32,00	8,13	260,16	
7.31	Interruptor 1TP,10A,250V, s/placa fechamen.	ud	25,00	5,20	130,00	
7.32	Caixa ligação PVC p/ eletrodutos 100x50mm (4x2")	ud	461,00	3,20	1.475,20	
7.33	Caixa ligação PVC p/ eletrodutos 100x100mm (4x4")	ud	93,00	3,21	298,53	
7.34	Espelho cx 2x4" 1 pto retangular simples	ud	50,00	1,13	56,50	
7.35	Espelho cx 2x4" 1 pto retangular duplo	ud	95,00	1,13	107,35	
7.36	Espelho cx 2x4" 1 pto retangular triplo	ud	30,00	1,13	33,90	
7.37	Espelho cx 2x4" pino black jack	ud	150,00	1,55	232,50	
7.38	Espelho cx 2x4" 1 pto redondo simples	ud	729,00	0,93	677,97	
7.39	Espelho cx 4x4" 1 pto ret.simp + 1 pto redondo	ud	10,00	1,34	13,40	
7.40	Mangueira corrugada 25mm	m	5.010,41	3,21	16.083,42	
7.41	Ducha elétrica plastica 3000W / 220V	cj	6,00	39,28	235,68	**58.857,57**
08	**INSTALAÇOES HIDRAULICAS E HIDROSANITÁRIAS**					
8.1	*ÁGUA FRIA*					
8.1.1	Tubo PVC rig. soldável, marrom, Ø25mm (3/4"), com conexões	m	26,70	8,38	223,75	
8.1.2	Tubo PCV rig. soldável, marrom, Ø32mm (1"), com conexões	m	159,71	12,86	2.053,87	
8.1.3	Tubo PVC rig. soldável, marrom, Ø40mm (1 1/4"), com conexões	m	31,85	16,21	516,29	
8.1.4	Tubo PVC rig. soldável, marrom, Ø50mm (1 1/2"), com conexões	m	65,62	17,71	1.162,13	
8.1.5	Registro de gaveta bruto, Ø 50mm	un	11,00	59,10	650,10	
8.1.6	Registro de pressão com canopla Ø 32mm	un	8,00	44,88	359,04	
8.1.18	Registro de Gaveta com canopla, Ø32mm (1 1/4") - chuveiro	Pç	7,00	66,29	464,03	
8.1.26	Cx. d'água poliuret. 1000l c/boia 1"- 2 saidas 1 1/4"	cj	6,00	387,38	2.324,28	
8.2	*LOUÇAS E EQUIPAMENTOS*					
8.2.1	Bacia sifonada de louça branca com válvula de descarga, inclusive tampa, acessórios de ligação instalado	cj	20,00	235,58	4.711,60	
8.2.2	Papeleira de louça, ass. no cim. colante	pç	20,00	23,50	470,00	
8.2.3	Lavat. louça bca c/coluna com sifão metálico e torneira de pressão instalado	cj	4,00	297,24	1.188,96	
8.2.4	Saboneteira de louça , ass. no cim. colante	par	19,00	21,88	415,72	
8.2.5	Cabide de louça, ass. cim. colante, tipo A	par	19,00	23,73	450,87	
8.2.6	Torneira de parede cromada para uso geral	pç	4,00	48,50	194,00	
8.2.7	Torneira cromada para lavatório 3/4"	pç	14,00	75,13	1.051,82	
8.2.8	Torneira de parede longa cromada para pia	pç	2,00	94,71	189,42	
8.2.9	Torneira de metal amarelo 3/4" multiuso	un	6,00	26,71	160,26	

OBRA: *CONSTRUÇÃO DE ESCOLA MUNICIPAL* **Área:** ***Blocos = 1.355,19m² / Quadra Esportes = 540,00m²***

LOCAL: *Av. Manoel Nogueira - Lote A-9 - Quadra 76,77,94 e 95*

PROP.: *PREFEITURA MUNICIPAL DE CAMPO MOURÃO* **DATA: 29/10/2007** **BDI = 25,00%**

ITEM	DISCRIMINAÇÃO	UNID	QTDE	PREÇO UNIT	PREÇO TOTAL	TOTAL ITEM
8.2.10	Tampo granito Cinza Andorinha e=2cm polido l=0,60m, com rodapia h=5cm e pingadeira h=5cm	m	20,20	85,68	1.730,74	
8.2.11	Rodapia granito Cinza Andorinha e=2cm polido h=5cm	m	20,20	27,29	551,26	
8.2.12	PingadeiraGranitoCinzaAndorinha e=2cm polid h=5cm	m	20,20	14,38	290,48	
8.2.13	Cuba louça p/ tampo granito + furofix/valv/sifão	cj	14,00	190,08	2.661,12	
8.2.14	Cuba inox dp p/ tampo granito + furofix/valv/sifão	cj	1,00	494,88	494,88	
8.2.15	Barra de apoio L=90cm, BWC para deficientes	ud	4,00	101,36	405,44	
8.3	*ESGOTO*					
8.3.7	Tubo PVC esg Ø100mm, com conexões	m	173,35	20,29	3.518,06	
8.3.12	Tubo PVC esg Ø 75mm, com conexões	m	30,74	27,41	842,58	
8.3.13	Tubo PVC esg Ø150mm, com conexões	m	628,02	30,68	19.259,32	
8.3.14	Cx sifon. PVC Ø100x100x50mm c/ tp quad. cromada	pç	8,00	23,43	187,44	
8.3.18	Tubo PVC esgoto Ø 40mm, com conexões	m	87,52	6,00	578,18	
8.3.19	Cx sifon.PVC Ø150x150x50mm reforç.c/tp quad.branca	pç	1,00	29,79	29,79	
8.3.24	Cx sifon. PVC Ø150x150x50mm c/ tp quad. cromada	pç	1,00	36,65	36,65	
8.3.27	Tubo PVC esg Ø 50mm, com conexões	m	92,82	14,09	1.307,65	
8.3.31	Ralo sifon. conico PVC Ø100x40mm c/ tp cromada	pç	2,00	8,26	16,52	
8.3.37	Ralo sifon. conico PVC Ø100x40mm c/ tp branca	pç	4,00	4,65	18,60	**48.514,85**
09	**FOSSAS - FILTROS -SUMIDOUROS**					
9.1	Fossa sépt. CA/pré -50 pessoas- Ø3,00m h=1,80m	ud	3,00	3.159,45	9.478,35	
9.2	Sumidouro em alvenaria gradeada O 1,50m c/ 2,50m de prof. c/ tampa de CA e escavaçao	ud	2,00	488,30	976,60	
9.3	Cx de gordura alv. 50x50x50cm, c/ fundo e tp em CA	ud	1,00	102,08	102,08	
9.4	Cx alv. 60x60x 60cm, fundo CS; tampa CA	ud	15,00	103,74	1.556,10	**12.113,13**
10	**PARA RAIOS**					
10.1	Para raio de latao cromado tipo Franklin raio médio 300mm 4 pontas	ud	2,00	42,48	84,96	
10.2	Mastro simples de ferro galvanizado para para raio altura de 3m, O 50mm (2"), 01 descida	ud	2,00	303,75	607,50	
10.3	Cabo de cobre nú 50mm2 e isoladores fixados em estrutura de cobertura.	m	80,00	19,14	1.531,20	
10.4	Aterramento com hastes de cobre coperweld, 9.8mm (3/8") x 3,0m para cabo de cobre 70mm2	cj	2,00	50,90	101,80	**2.325,46**
11	**EQUIPAMENTOS DE INCENDIO**					
11.1	Extintor de água pressurizada 10 L, inclusive chapa e pintura demarcadora.	cj	11,00	136,74	1.504,14	
11.2	Extintor de pó químico PQS 4kg, inclusive chapa e pintura demarcadora.	cj	12,00	136,74	1.640,88	
11.3	Extintor de pó químico PQS 6kg, inclusive chapa e pintura demarcadora.	cj	2,00	148,94	297,88	**3.442,90**
12	**ESQUADRIAS DE MADEIRA**					
12.1	Pta. almof.Itaúba1ª 70x210cm - vta/cx14cm/dobrç.	cj	4,00	400,08	1.600,32	
12.2	Pta. chap. Itaúba1ª 80x210cm - vta/cx14cm/dobrç.	cj	2,00	214,71	429,42	
12.3	Pta. almof.Itaúba1ª 80x210cm - vta/cx14cm/dobrç.	cj	21,00	388,66	8.161,86	
12.4	Pta. chap. Itaúba1ª 60x210cm - vta/cx14cm/dobrç.	cj	21,00	204,95	4.303,95	**14.495,55**
13	**FECHADURAS**					
13.1	Fdura BWC, livre-ocupado	ud	21,00	40,84	857,64	
13.2	Fdura EXT, espelho oval/maçta.franc inox, tipo A	ud	25,00	48,28	1.207,00	
13.3	Fdura INT, espelho oval/maçta.franc inox, tipo B	ud	2,00	38,79	77,58	**2.142,22**

SIMONE DE CÁSSIA PADILHA
Eng.Civil - CREA/PR 28.466/D

MUNICÍPIO DE CAMPO MOURÃO – CIDADE ESCOLA
SECRETARIA DO PLANEJAMENTO

OBRA: ***CONSTRUÇÃO DE ESCOLA MUNICIPAL*** **Área:** ***Blocos = 1.355,19m² / Quadra Esportes = 540,00m²***

LOCAL: *Av. Manoel Nogueira - Lote A-9 - Quadra 76,77,94 e 95*

PROP.: *PREFEITURA MUNICIPAL DE CAMPO MOURÃO* **DATA: 29/10/2007** **BDI = 25,00%**

ITEM	DISCRIMINAÇÃO	UNID	QTDE	PREÇO UNIT	PREÇO TOTAL	TOTAL ITEM
14	**ESQUADRIAS METALICAS**					
14.1	Jla ferro basc - perfil 3/8"x1/4"/15cm + zarcão	m2	144,00	146,91	21.155,04	
14.2	Jla ferro abrir- perfil 3/8"x1/4"/15cm + zarcão	m2	1,80	215,98	388,76	
14.3	Pta enrolar de ferro, incl. trilhos e equip	m2	1,80	182,01	327,62	**21.871,42**
15	**REVESTIMENTO DE PAREDES INTERNAS**					
15.1	Chapisco paredes internas empregando arg. cimento e areia traço 1:3, e = 5mm	m2	1.279,78	2,78	3.557,79	
15.2	Emboço paredes internas empregando arg. mista traço 1:4+ 50kg cim/m3, e = 20mm	m2	1.279,78	10,11	12.938,58	
15.3	Revest. azulejo branco 15x15cm ass. c/ cim.colante	m2	304,71	25,64	7.812,76	
15.4	Faixa de Itaúba 1x6" p/ proteção de parede	m	255,20	16,48	4.205,70	**28.514,83**
16	**REVESTIMENTO EXTERNO**					
16.1	Chapisco paredes externas empregando arg. cimento e areia traço 1:3, e = 5mm	m2	943,55	2,78	2.623,07	
16.2	Emboço parede ext, arg mista, e=20mm	m2	943,55	10,54	9.945,02	**12.568,09**
17	**REVESTIMENTO DE FORROS**					
17.1	Chapisco em laje de forro com argamassa de cimento e areia traço 1:3 e= 5mm	m2	1.686,62	4,91	8.281,30	
17.2	Emboço em laje de forro com argamassa mista traço 1:3+50 Kg cim/m3, e= 20mm	m2	1.686,62	17,00	28.672,54	**36.953,84**
18	**EQUIPAMENTOS COMPLEMENTARES**					
18.1	Chapa melamínica colada em porta madeira (i.s.def.físico) h=0,40m nas duas faces	m2	0,64	33,71	21,57	
18.2	Espelho de cristal fix.c/ botão suporte metálico próprio p/espelhos	m2	18,20	143,75	2.616,25	
18.3	Mastro de f°g° c/base conc.(2,0x3,0x0,2)m FUNDEPAR	cj	1,00	2.698,31	2.698,31	**5.336,13**
19	**REVESTIMENTO DE PISOS**					
19.1	Aterro apiloado manualmente em camasas de 20cm	m3	193,47	16,00	3.095,52	
19.2	Lastro de pedra brita apiloada manualmente e= 3cm	m2	1.289,81	1,70	2.192,68	
19.3	Lastro impermeabilizado em concreto não estrutural e=5cm	m2	1.289,81	19,80	25.538,24	
19.4	Regularizaçao de piso c/ arg. cimento e areia traço 1:4, e = 2cm	m2	1.289,81	8,91	11.492,21	
19.5	Cer. PI4 liso 1ª 30x30cm, fixada arg.colante + rej	m2	1.289,81	26,40	34.050,98	
19.6	Batedor de borracha para porta	ud	27,00	3,24	87,48	
19.7	Rodapé cer. PI4 30x30cm, h= 7cm, arg mista	m	695,08	8,09	5.623,20	**82.080,31**
20	**VIDROS**					
20.1	Vidro trasparente 4mm	m2	133,30	62,50	8.331,25	
20.2	Vidro canelado	m2	12,50	50,84	635,50	**8.966,75**
21	**PINTURA**					
21.1	*PINTURA DE TETOS E FORROS*					
21.1.1	Massa PVA 1dmão em laje sobre rev. novo	m2	1.686,62	4,39	7.404,26	
21.1.2	Pintura latéx PVA 1ª 2dmão em laje rebocada	m2	1.686,62	5,96	10.052,26	
21.2	*PINTURA EM PAREDES*					
21.2.1	Massa acríl.1dmão par. ext./int. sobre rev. novo	m2	1.918,62	4,66	8.940,77	
21.2.2	Pintura latex acril.1ª 3dmão par. int/ext	m2	1.918,62	10,43	20.011,21	
21.3	*PINTURA DE ESQUADRIAS DE MADEIRA*					
21.3.1	Esmalte sintét. esquad mad 2 demão fundo nivelador	m2	212,94	6,98	1.486,32	
21.4	*PINTURA DE ESQUADRIAS METÁLICAS*					

SIMONE DE CÁSSIA PADILHA
Eng.Civil - CREA/PR 28.466/D

MUNICÍPIO DE CAMPO MOURÃO – CIDADE ESCOLA
SECRETARIA DO PLANEJAMENTO

OBRA: *CONSTRUÇÃO DE ESCOLA MUNICIPAL* **Área:** ***Blocos = 1.355,19m² / Quadra Esportes = 540,00m²***

LOCAL: *Av. Manoel Nogueira - Lote A-9 - Quadra 76,77,94 e 95*

PROP.: *PREFEITURA MUNICIPAL DE CAMPO MOURÃO* **DATA: 29/10/2007** **BDI = 25,00%**

ITEM	DISCRIMINAÇÃO	UNID	QTDE	PREÇO UNIT	PREÇO TOTAL	TOTAL ITEM
21.4.1	Pintura esmalte sint. 2dmão em esquadria ferro	m2	295,20	3,21	947,59	**48.842,41**
22	**PAVIMENTAÇAO DE CALÇADAS**					
22.1	Aterro apiloado (manual), camadas 20cm	m3	133,68	16,00	2.138,88	
22.2	Lastro pedra brita apiloada (manual), e= 3cm	m2	668,38	1,70	1.136,25	
22.3	Lastro imperm. em concreto não estrut, e=5cm	m2	668,38	19,80	13.233,92	
22.4	Regulariz. piso c/ arg cim/areia, traço 1:4, e=2cm	m2	668,38	8,91	5.955,27	**22.464,32**
23	**QUADRA DE ESPORTES**					
22.1	Aterro apiloado (manual), camadas 20cm	m3	108,00	16,00	1.728,00	
22.2	Lastro pedra brita apiloada (manual), e= 3cm	m2	540,00	1,70	918,00	
23.2	Piso CA usinado e=7cm fck=25MPA c/fibra sintética	m²	540,00	22,75	12.285,00	
23.3	Acabamento desempenado c/ argamassa cim/areia - traço 1:3	m²	540,00	13,38	7.225,20	
23.4	Pintura acrílica (piso)	m²	540,00	9,51	5.135,40	
23.5	Demarcação em faixa 10cm	ml	720,00	5,75	4.140,00	
23.6	Trave futsal/handebol f°g°2 1/2"rede nylon 10x10cm	par	1,00	681,56	681,56	
23.7	Poste voley f°g° 3",incl.rede nylon 10x10cm 9,5x1m	par	1,00	339,44	339,44	
23.8	Antena fibra vidro, comprimento 1,80m Ø1"	par	1,00	39,38	39,38	
23.9	Cadeira p/ juiz volei, tipo plataforma 0,50x2,00m	ud	1,00	386,28	386,28	
23.10	Estrut. metálica basquete/tabela/aro/rede fix piso	par	1,00	1.813,39	1.813,39	**34.691,65**
24	**PAISAGISMO**					
24.1	Preparo terra vegetal c/adubo orgânico mineral	m3	440,62	31,45	13.857,50	
24.2	Plantio grama em placa c/espal. de terra vegetal	m2	2.203,11	7,30	16.082,70	**29.940,20**
25	**MUROS**					
25.1	Muro alven tij 9x14x19cm 1/2vez, h=2,20m, emboçado	m	268,00	192,66	51.632,88	
25.2	Portão metalon 40x40mm c/10cm 2 fls. 3,00x2,20m	ud	1,00	2.009,05	2.009,05	
25.3	Pintura latex acril.1ª 2dmão par. int/ext	m2	1.179,20	6,21	7.322,83	
25.4	Pintura esmalte sint. 2dmão em esquadria ferro	m2	13,20	3,21	42,37	**61.007,13**
26	**LIMPEZA**					
26.1	Limpeza geral da obra	m2	1.895,19	1,01	1.914,14	**1.914,14**
	VALOR ESTIMADO TOTAL					**R$ 949.477,47**

(Novecentos e quarenta e nove mil, quatrocentos e setenta e sete reais e quarenta e sete centavos).

SIMONE DE CÁSSIA PADILHA
Eng.Civil - CREA/PR 28.466/D

PLANTA(S) NÃO DIGITALIZADA(S)

MUNICÍPIO DE CAMPO MOURÃO
SECRETARIA DO PLANEJAMENTO

Rua Brasil, 1407 - Fone (044) 518 1140 - Fax (044) 518 1136 - CEP 87301-140 - Campo Mourão.

Campo Mourão
Paraná Brasil
A cidade mudando de verdade

PROPRIETÁRIO
MUNICÍPIO DE CAMPO MOURÃO - PR

OBRA *CONSTRUÇÃO DE ESCOLA EM ALVENARIA COM ÁREA DE 1355,19m2*

LOCAL *LOTE Nª A–9 DAS QUADRAS Nª 76,77,94,95*

PROPRIETÁRIO	PROJETO	EXECUÇÃO
MUNICÍPIO DE CAMPO MOURÃO	ASS. ANTÔNIO MARCELO DA S. SILVEIRA	ASS.

REFERENCIA
PLANTA–BAIXA
PLANTA–LOCAÇÃO E COBERTURA

DATA SETEMBRO/2005
ESCALA INDICADA
DESENHO
PROJETO ARQUITETÔNICO

PRANCHA
01/03

PREFEITO *NELSON TURECK*

SECRETÁRIO *CLAUDIA M. PADILHA*

MUNICÍPIO DE CAMPO MOURÃO
SECRETARIA DO PLANEJAMENTO

Rua Brasil, 1407 - Fone (044) 518 1140 - Fax (044) 518 1136 - CEP 87301-140 - Campo Mourão.

Campo Mourão
Paraná Brasil
A cidade mudando de verdade

PROPRIETÁRIO
MUNICÍPIO DE CAMPO MOURÃO - PR

OBRA *CONSTRUÇÃO DE ESCOLA EM ALVENARIA COM ÁREA DE 1355,19m2*

LOCAL *LOTE Nº A-9 DAS QUADRAS Nº 76,77,94,95*

PROPRIETÁRIO	PROJETO	EXECUÇÃO
MUNICÍPIO DE CAMPO MOURÃO	ASS. ANTÔNIO MARCELO DA S. SILVEIRA	ASS.

REFERENCIA
CORTE-A
CORTE-B
CORTE-C
ELEVAÇÃO FRONTAL
ELEVAÇÃO LATERAL
PLANTA-SITUAÇÃO DO ENTORNO

DATA SETEMBRO/2005
ESCALA INDICADA
DESENHO
PROJETO ARQUITETÔNICO

PRANCHA
02/03

PREFEITO *NELSON TURECK*

SECRETÁRIO *CLAUDIA M. PADILHA*

MUNICÍPIO DE CAMPO MOURÃO
SECRETARIA DO PLANEJAMENTO

Rua Brasil, 1407 - Fone (044) 518 1140 - Fax (044) 518 1136 - CEP 87301-140 - Campo Mourão.

Campo Mourão
Paraná Brasil
A cidade mudando de verdade

PROPRIETÁRIO
MUNICÍPIO DE CAMPO MOURÃO - PR

OBRA *CONSTRUÇÃO DE ESCOLA EM ALVENARIA COM ÁREA DE 1355,19m2*

LOCAL *LOTE Nº A–9 DAS QUADRAS Nº 76,77,94,95*

PROPRIETÁRIO	PROJETO	EXECUÇÃO
MUNICÍPIO DE CAMPO MOURÃO	ASS. ANTÔNIO MARCELO DA S. SILVEIRA	ASS.

REFERENCIA
CORTE–D
CORTE–E
CORTE–F
COTRTE–G
PLANTA–SITUAÇÃO

DATA SETEMBRO/2005
ESCALA INDICADA
DESENHO
PROJETO ARQUITETÔNICO

PRANCHA
03/03

PREFEITO *NELSON TURECK*

SECRETÁRIO *CLAUDIA M. PADILHA*

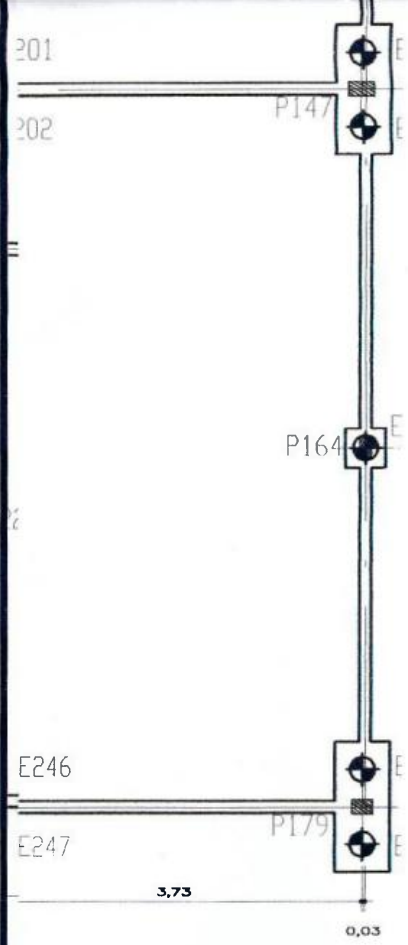

173	4,41	0,27	4,68	1	4,68	E239		4,25
174	4,67	0,49	5,16	1	5,16	E240		4,69
175	4,17	0,42	4,59	1	4,59	E241		4,17
176	6,72	0,48	7,2	2	3,60	E242	E243	3,27
177	7,86	0,62	8,48	2	4,24	E244	E245	3,85
178	8,15	0,66	8,81	2	4,41	E246	E247	4,00
179	5,94	0,27	6,21	2	3,11	E248	E249	2,82
180	2,67	0,27	2,94	1	2,94	E250		2,67
181	2,78	0,28	3,06	1	3,06	E251		2,78
182	1,17	0,08	1,25	1	1,25	E252		1,14
183	1,14	0,08	1,22	1	1,22	E253		1,11

Quadro de armações

Referências	Armaduras Cantos	Armaduras Face X	Armaduras Face Y
P1, P2, P3, P4, P5, P6, P7, P8, P9, P10, P11, P12, P13, P14, P22, P23, P29, P30, P31, P32, P33, P35, P36, P37, P38, P39, P40, P48, P49, P56, P57, P58, P59, P60, P61, P62, P63, P64, P65, P66, P67, P68, P69, P70, P71, P72, P80, P81, P82, P83, P84, P85, P86, P87, P93, P94, P95, P99, P100, P108, P109, P110, P111, P112, P113, P115, P116, P117, P118, P119, P120, P121, P122, P123, P124, P125, P126, P127, P128, P129, P130, P131, P132, P133, P139, P140, P141, P142, P143, P148, P149, P150, P152, P153, P156, P157, P158, P162, P163, P164, P169, P170, P171, P172, P173, P174, P175, P180, P181, P182 e P183	4Ø10 (30+25+44)		
P15, P41 e P55	4Ø10 (30+40+44)	2Ø10 (30+40+44)	2Ø10 (30+40+44)
P16, P18, P20, P28, P42, P44, P46, P79, P89, P90, P91, P136, P145, P154, P155, P166 e P179	4Ø10 (30+40+44)		2Ø10 (30+40+44)
P17, P19, P21, P24, P26, P27, P34, P43, P45, P47, P50, P51, P52, P53, P54, P73, P76, P77, P78, P88, P92, P96, P97, P98, P102, P103, P104, P105, P106, P107, P114, P135, P137, P138, P144, P147, P151, P159, P160, P165, P167, P168, P176 e P177	4Ø10 (30+40+44)		
P25, P74, P75, P146 e P178	4Ø10 (30+40+44)		4Ø10 (30+40+44)
P101	4Ø10 (30+40+44)		2Ø12.5 (30+40+55)
P134 e P161	4Ø10 (30+25+44)		2Ø10 (30+25+44)

MUNICÍPIO DE CAMPO MOURÃO
SECRETARIA DO PLANEJAMENTO

Rua Brasil, 1407 - Fone (044) 518 1140 - Fax (044) 518 1136 - CEP 87301-140 - Campo Mourão.

Campo Mourão
Paraná
Brasil
A cidade mudando de verdade

PROPRIETÁRIO: MUNICÍPIO DE CAMPO MOURÃO - PR

OBRA: CONSTRUÇÃO DE UMA ESCOLA EM ALVENARIA COM ÁREA DE 1355,19m2

LOCAL: LOTE Nº A-9 DAS QUADRAS Nº 76,77,94,95

PROPRIETÁRIO	PROJETO	EXECUÇÃO
MUNICÍPIO DE CAMPO MOURÃO		ASS.

REFERENCIA:
FORMAS DE FUNDACAO
QUADRO DE ESTACAS
LOCACAO DE ESTACAS
DET. DE ESTACA
NOTAS DE PROJETO

DATA: SETEMBRO/2005
ESCALA: 1:75
DESENHO:
PROJETO: ESTRUTURAL

PRANCHA 1/10

PREFEITO: NELSON TURECK

SECRETÁRIO: CLAUDIA M. PADILHA

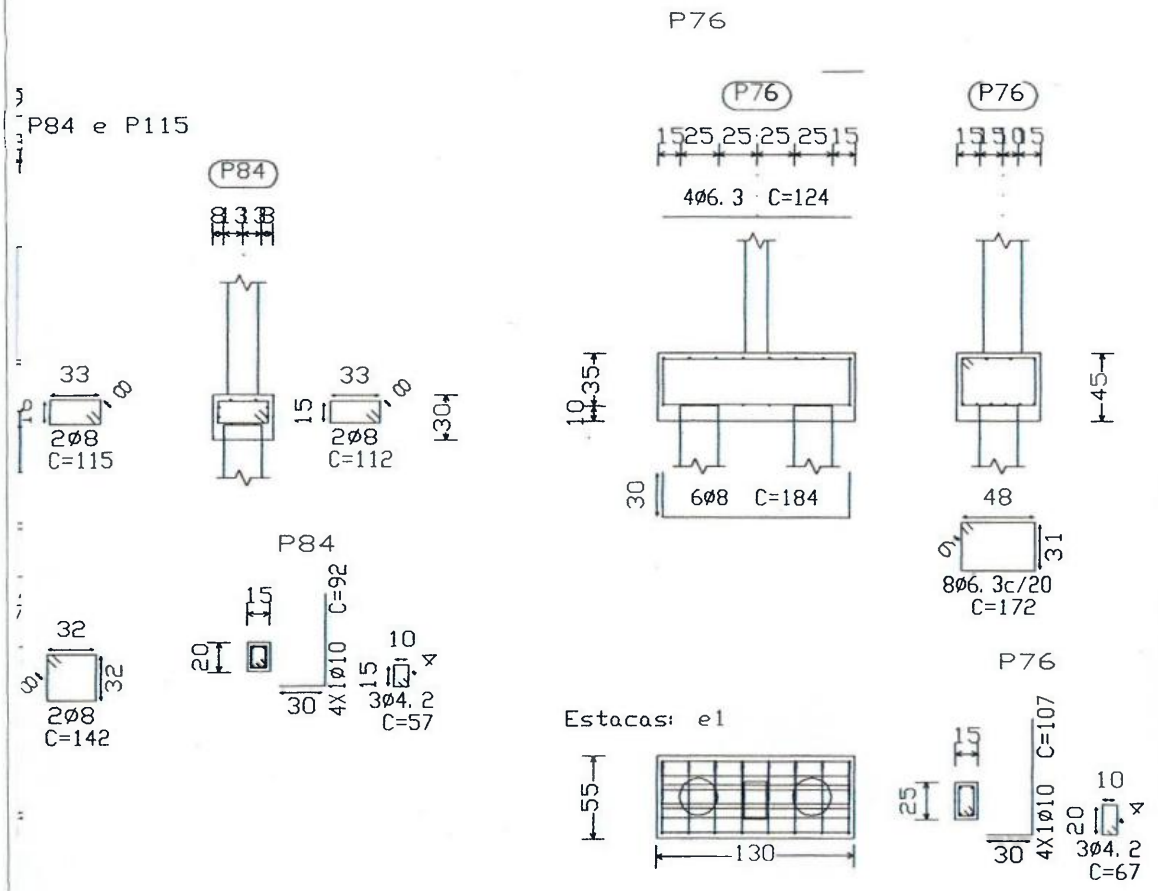

MUNICÍPIO DE CAMPO MOURÃO
SECRETARIA DO PLANEJAMENTO

Rua Brasil, 1407 - Fone (044) 518 1140 - Fax (044) 518 1136 - CEP 87301-140 - Campo Mourão.

Campo Mourão
Paraná Brasil
A cidade mudando de verdade

PROPRIETÁRIO
MUNICÍPIO DE CAMPO MOURÃO - PR

OBRA CONSTRUÇÃO DE UMA ESCOLA EM ALVENARIA COM ÁREA DE 1355,19m2

LOCAL LOTE Nº A-9 DAS QUADRAS Nº 76,77,94,95

PROPRIETÁRIO	PROJETO	EXECUÇÃO
MUNICÍPIO DE CAMPO MOURÃO		ASS.

REFERENCIA
DETALHAMENTO DE BLOCOS
RESUMO DE ACO

DATA SETEMBRO/2005
ESCALA 1/50
DESENHO
PROJETO ESTRUTURAL

PRANCHA 2/10

PREFEITO NELSON TURECK

SECRETÁRIO CLAUDIA M. PADILHA

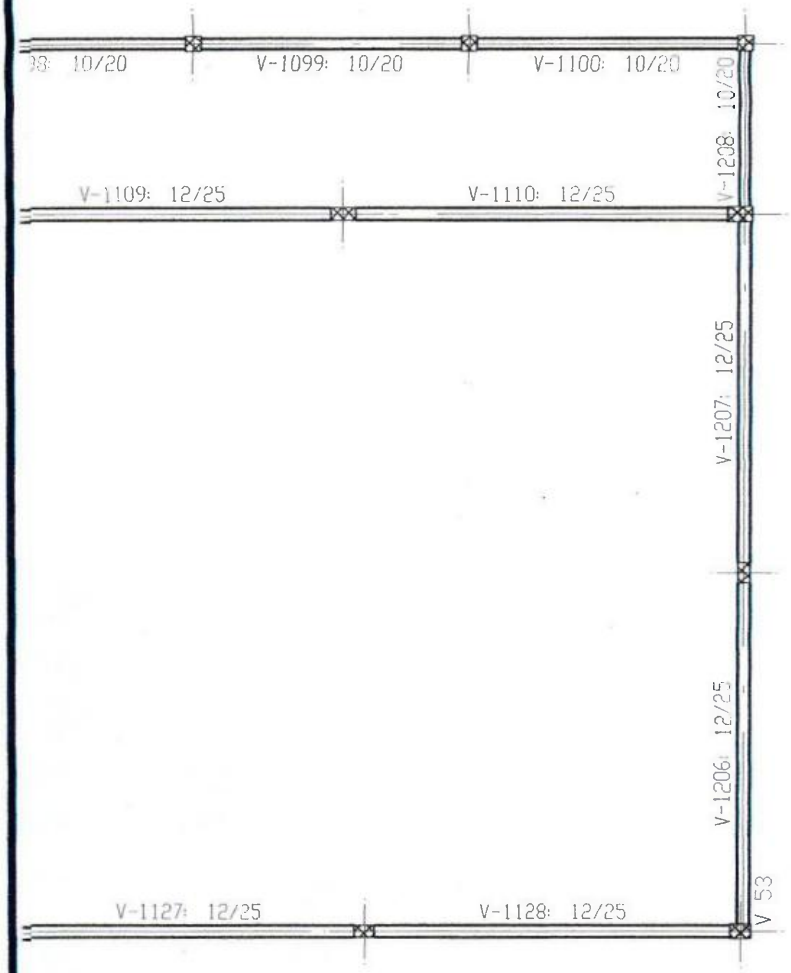

MUNICÍPIO DE CAMPO MOURÃO
SECRETARIA DO PLANEJAMENTO

Rua Brasil, 1407 - Fone (044) 518 1140 - Fax (044) 518 1136 - CEP 87301-140 - Campo Mourão.

Campo Mourão
Paraná Brasil
A cidade mudando de verdade

PROPRIETÁRIO: MUNICÍPIO DE CAMPO MOURÃO - PR

OBRA: CONSTRUÇÃO DE UMA ESCOLA EM ALVENARIA COM ÁREA DE 1355,19m2

LOCAL: LOTE Nº A-9 DAS QUADRAS Nº 76,77,94,95

PROPRIETÁRIO	PROJETO	EXECUÇÃO
MUNICÍPIO DE CAMPO MOURÃO		ASS.

REFERENCIA
FORMAS DE BALDRAMES (PISO 01)
NOTAS DE PROJETO

DATA	SETEMBRO/2005
ESCALA	1:75
DESENHO	
PROJETO	ESTRUTURAL

PRANCHA 3/10

PREFEITO: NELSON TURECK

SECRETÁRIO: CLAUDIA M. PADILHA

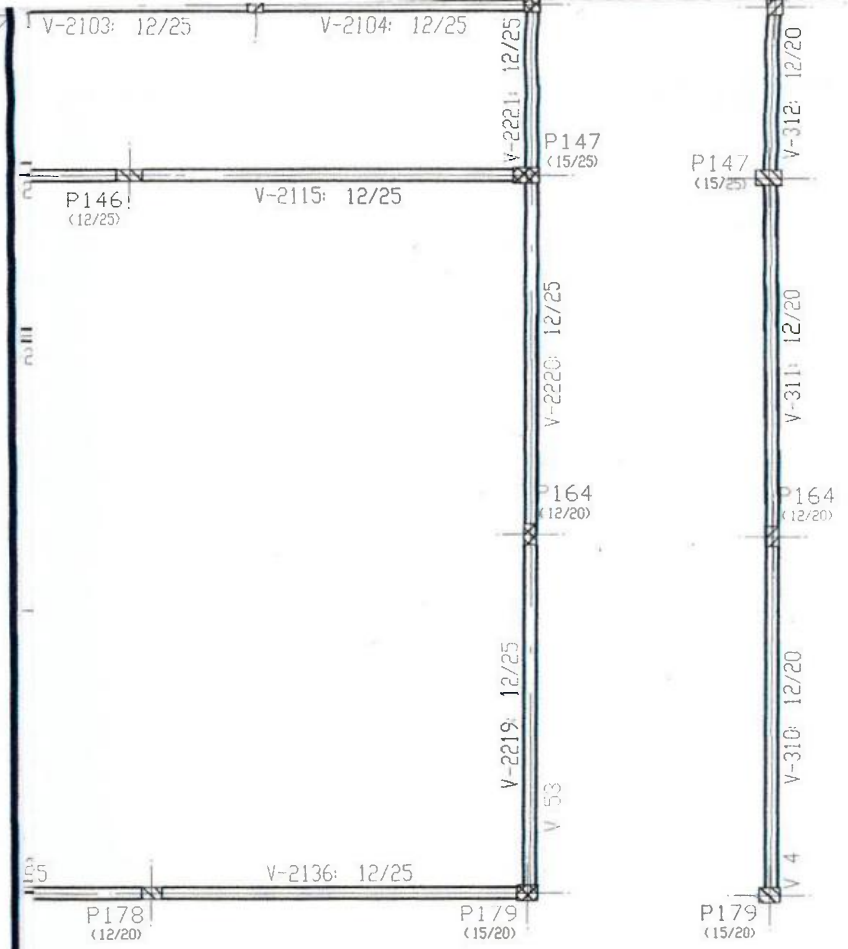

MUNICÍPIO DE CAMPO MOURÃO
SECRETARIA DO PLANEJAMENTO

Rua Brasil, 1407 - Fone (044) 518 1140 - Fax (044) 518 1136 - CEP 87301-140 - Campo Mourão.

Campo Mourão
Paraná Brasil
A cidade mudando de verdade

PROPRIETÁRIO: MUNICÍPIO DE CAMPO MOURÃO - PR

OBRA: CONSTRUÇÃO DE UMA ESCOLA EM ALVENARIA COM ÁREA DE 1355,19m2

LOCAL: LOTE Nº A-9 DAS QUADRAS Nº 76,77,94,95

PROPRIETÁRIO	PROJETO	EXECUÇÃO
MUNICÍPIO DE CAMPO MOURÃO		ASS.

REFERENCIA: FORMAS DE COBERTURA (PISO 2 E 3)

DATA: SETEMBRO/2005
ESCALA: 1:75
DESENHO:
PROJETO: ESTRUTURAL

PRANCHA 4/10

PREFEITO: NELSON TURECK

SECRETÁRIO: CLAUDIA M. PADILHA

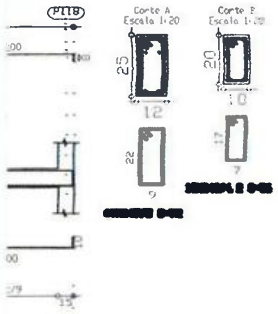

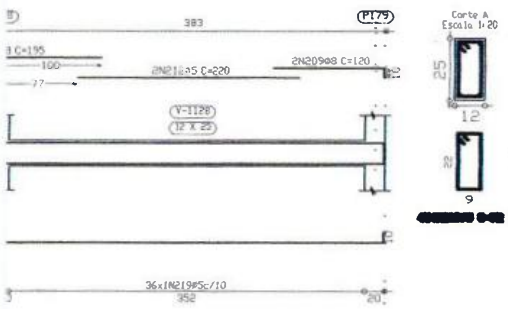

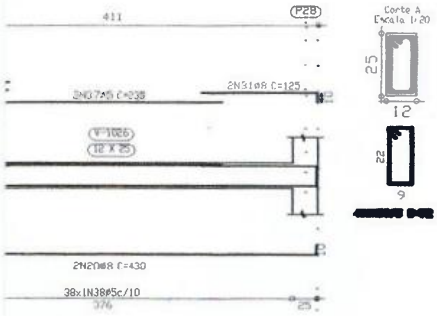

								Total+10%	15.0	16.3
V 16	185	ø8	2	10	379	10	399	798	3.1	
	186	ø8	4	15	100		115	460	1.8	
	187	ø5	2		225		225	450		0.7
	188	ø5	36				72	2592		4.1
								Total+10%	5.4	5.5
V 17	189	ø8	2	10	529	10	549	1098	4.3	
	190	ø6.3	2	8	529	11	548	1096	2.7	
	191	ø5	49				72	3528		5.5
								Total+10%	7.7	8.1
V 18	192	ø10	2	12	364	12	388	776	4.9	
	193	ø6.3	2	8	364	8	380	760	1.9	
	194	ø5	35				72	2520		4.0
								Total+10%	7.5	8.4
V 19	195	ø8	2		1110		1110	2220	8.7	
	196	ø8	2		1110	10	1120	2240	8.8	
	197	ø8	2		915		915	1830	7.2	
	198	ø8	2		745		745	1490	5.8	
	199	ø8	2		405		405	810	3.2	
	200	ø8	2		335		335	670	2.6	
	201	ø8	2	10	295		305	610	2.4	
	202	ø8	8		200		200	1600	6.3	
	203	ø8	6		195		195	1170	4.6	
	204	ø8	2		190		190	380	1.5	
	205	ø6.3	4		185		185	740	1.8	
	206	ø8	2		180		180	360	1.4	
	207	ø6.3	2		180		180	360	0.9	
	208	ø6.3	2		160		160	320	0.8	
	209	ø8	2		110	10	120	240	0.9	
	210	ø6.3	2	8	87		95	190	0.5	
	211	ø5	4		240		240	960		1.5
	212	ø5	6		220		220	1320		2.1
	213	ø5	4		215		215	860		1.4
	214	ø5	2		210		210	420		0.7
	215	ø5	4		205		205	820		1.3
	216	ø5	2		175		175	350		0.5
	217	ø5	2		150		150	300		0.5
	218	ø5	4		145		145	580		0.9
	219	ø5	454				72	32688		51.3
								Total+10%	63.1	66.2
V 20	220	ø6.3	2	8	357	8	373	746	1.8	
	221	ø6.3	4	8	92		100	400	1.0	
	222	ø5	2		220		220	440		0.7
	223	ø4.2	37				56	2072		2.3
								Total+10%	3.1	3.3
V 21	224	ø8	2	10	730		740	1480	5.8	
	225	ø8	2		190	10	200	400	1.6	
	226	ø8	2		190		190	380	1.5	
	227	ø8	2		180		180	360	1.4	
	228	ø6.3	2		122	8	130	260	0.6	
	229	ø8	2	10	110		120	240	0.9	
	230	ø5	4		205		205	820		1.3
	231	ø5	83				72	5976		9.4
								Total+10%	13.0	11.8
V 22	232	ø8	2	10	730		740	1480	5.8	
	233	ø8	2		200	10	210	420	1.6	
	234	ø6.3	2		192	8	200	400	1.0	
	235	ø8	2		190		190	380	1.5	
	236	ø8	4	10	110		120	480	1.9	
	237	ø5	2		210		210	420		0.7
	238	ø5	2		205		205	410		0.6
	239	ø5	66				72	4752		7.5
	240	ø4.2	18				56	1008		1.1
								Total+10%	13.0	10.9
V 23	241	ø8	2	10	730		740	1480	5.8	
	242	ø8	2		190	10	200	400	1.6	
	243	ø8	2		190		190	380	1.5	
	244	ø6.3	2		192	8	200	400	1.0	
	245	ø8	4	10	105		115	460	1.8	
	246	ø5	4		205		205	820		1.3
	247	ø5	68				72	4896		7.7
	248	ø4.2	18				56	1008		1.1
								Total+10%	12.9	11.1
V 24+V 26	249	ø8	2	10	724	10	744	1488	5.8	
	250	ø8	2		200		200	400	1.6	
	251	ø8	4	12	98		110	440	1.7	
	252	ø5	4		215		215	860		1.4
	253	ø5	70				72	5040		7.9
								Total+10%	10.0	10.2
								(x2)	20.0	20.4
								ø4.2:	0.0	118.8
								ø5:	0.0	465.9
								ø6.3:	158.7	0.0
								ø8:	422.8	0.0
								ø10:	5.4	0.0
								Total:	586.9	584.7

MUNICÍPIO DE CAMPO MOURÃO
SECRETARIA DO PLANEJAMENTO

Rua Brasil, 1407 - Fone (044) 518 1140 - Fax (044) 518 1136 - CEP 87301-140 - Campo Mourão.

Campo Mourão Paraná Brasil
A cidade mudando de verdade

PROPRIETÁRIO: MUNICÍPIO DE CAMPO MOURÃO - PR

OBRA: CONSTRUÇÃO DE UMA ESCOLA EM ALVENARIA COM ÁREA DE 1355,19m2

LOCAL: LOTE Nº A-9 DAS QUADRAS Nº 76,77,94,95

PROPRIETÁRIO	PROJETO	EXECUÇÃO
MUNICÍPIO DE CAMPO MOURÃO		ASS.

REFERENCIA: DETALHES DE VIGAS BALDRAMES (PISO 01)
QUADRO DE ACOS E ARMADURAS

DATA: SETEMBRO/2005
ESCALA: 1:75
DESENHO:
PROJETO: ESTRUTURAL

PRANCHA 5/10

PREFEITO: NELSON TURECK

SECRETÁRIO: CLAUDIA M. PADILHA

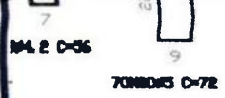

	114	ø6.3	2	8	532		540	1080	2.7	
	115	ø6.3	2		82	8	90	180	0.4	
	116	ø5	2		155		155	310		0.5
	117	ø5	67				72	4824		7.6
	Total+10%:								9.8	8.9
V 49	118	ø8	2	10	724	10	744	1488	5.8	
	119	ø6.3	2	9	724	8	741	1482	3.7	
	120	ø5	67				72	4824		7.6
	Total+10%:								10.5	8.4
V 51	121	ø8	2	10	224	10	244	488	1.9	
	122	ø6.3	4	8	52		60	240	0.6	
	123	ø5	2		165		165	330		0.5
	124	ø4.2	23				60	1380		1.5
	Total+10%:								2.8	2.2
							ø4.2:		0.0	31.4
							ø5:		0.0	166.7
							ø6.3:		68.0	0.0
							ø8:		146.7	0.0
							Total:		214.7	198.1

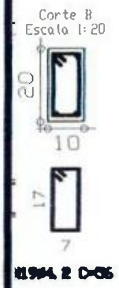

Elemento	Pos.	Diam.	Q.	Dob. (cm)	Reta (cm)	Dob. (cm)	Comp. (cm)	Total (cm)	CA-50-A (kg)	CA-60-B (kg)
V 52	1	ø8	2	10	730		740	1480	5.8	
	2	ø8	2		190	10	200	400	1.6	
	3	ø8	2		200		200	400	1.6	
	4	ø6.3	2		187	8	195	390	1.0	
	5	ø8	2	11	99		110	220	0.9	
	6	ø8	2		100	10	110	220	0.9	
	7	ø5	2		215		215	430		0.7
	8	ø5	2		210		210	420		0.7
	9	ø5	68				72	4896		7.7
	10	ø4.2	18				56	1008		1.1
	Total+10%:								13.0	11.2
V 53	11	ø8	2	10	730		740	1480	5.8	
	12	ø8	2		190	10	200	400	1.6	
	13	ø8	2		200		200	400	1.6	
	14	ø6.3	2		187	8	195	390	1.0	
	15	ø8	4	10	100		110	440	1.7	
	16	ø5	2		215		215	430		0.7
	17	ø5	2		210		210	420		0.7
	18	ø5	68				72	4896		7.7
	19	ø4.2	18				56	1008		1.1
	Total+10%:								12.9	11.2
V 54	20	ø6.3	2	8	897	8	913	1826	4.5	
	21	ø6.3	2		242	8	250	500	1.2	
	22	ø8	2		150		150	300	1.2	
	23	ø6.3	2		130		130	260	0.6	
	24	ø8	2	10	85		95	190	0.7	
	25	ø5	2		170		170	340		0.5
	26	ø5	2		130		130	260		0.4
	27	ø5	2		125		125	250		0.4
	28	ø4.2	77				60	4620		5.0
	29	ø4.2	18				56	1008		1.1
	Total+10%:								9.0	8.1
							ø4.2:		0.0	9.1
							ø5:		0.0	21.4
							ø6.3:		9.1	0.0
							ø8:		25.8	0.0
							Total:		34.9	30.5

MUNICÍPIO DE CAMPO MOURÃO
SECRETARIA DO PLANEJAMENTO

Rua Brasil, 1407 - Fone (044) 518 1140 - Fax (044) 518 1136 - CEP 87301-140 - Campo Mourão.

Campo Mourão
Paraná Brasil
A cidade mudando de verdade

PROPRIETÁRIO: MUNICÍPIO DE CAMPO MOURÃO - PR

OBRA: CONSTRUÇÃO DE UMA ESCOLA EM ALVENARIA COM ÁREA DE 1355,19m2

LOCAL: LOTE Nº A-9 DAS QUADRAS Nº 76,77,94,95

PROPRIETÁRIO: MUNICÍPIO DE CAMPO MOURÃO

PROJETO:

EXECUÇÃO: ASS.

REFERENCIA:
VIGAS BALDRAMES
DETALHES CONSTRUTIVOS
LOCACAO DE ESTACAS
DET. DE ESTACA
NOTAS DE PROJETO

DATA: SETEMBRO/2005
ESCALA: 1:50
DESENHO:
PROJETO: ESTRUTURAL

PRANCHA 6/10

PREFEITO: NELSON TURECK

SECRETÁRIO: CLAUDIA M. PADILHA

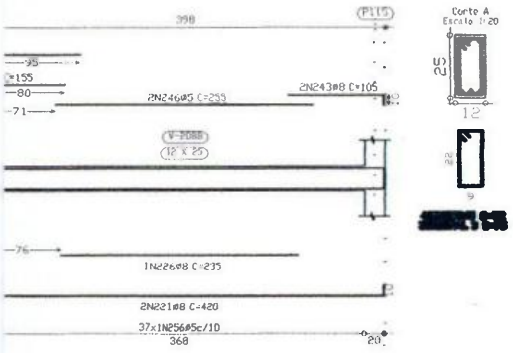

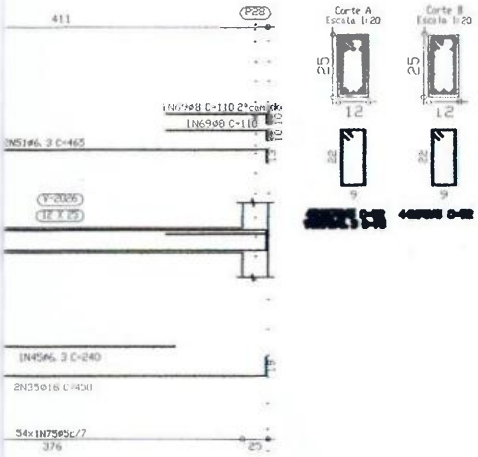

	210	Ø4.2	40				60	2400		2.6
							Total (+10%)		3.4	4.2
V 11	211	Ø8	2	10	400	10	420	840	3.3	
	212	Ø8	2		315		315	630	2.5	
	213	Ø8	2		108	12	120	240	0.9	
	214	Ø6.3	2	8	92		100	200	0.5	
	215	Ø8	1		90	10	100	100	0.4	
	216	Ø5	2		255		255	510		0.8
	217	Ø5	38				72	2736		4.3
							Total (+10%)		8.4	5.6
V 12	218	Ø8	2		1200		1200	2400	9.4	
	219	Ø10	2	12	1128		1140	2280	14.3	
	220	Ø10	2		770		770	1540	9.7	
	221	Ø8	2		410	10	420	840	3.3	
	222	Ø12.5	2		390		390	780	7.7	
	223	Ø6.3	4		385		385	1540	3.8	
	224	Ø8	2		290		290	580	2.3	
	225	Ø12.5	1		260		260	260	2.6	
	226	Ø8	1		235		235	235	0.9	
	227	Ø12.5	2		230		230	460	4.5	
	228	Ø6.3	1		225		225	225	0.6	
	229	Ø10	1		225		225	225	1.4	
	230	Ø10	1		220		220	220	1.4	
	231	Ø10	2		530		530	1060	6.7	
	232	Ø8	4		450		450	1800	7.1	
	233	Ø8	2		270		270	540	2.1	
	234	Ø12.5	4		245		245	980	9.6	
	235	Ø12.5	2		230		230	460	4.5	
	236	Ø10	4		220		220	880	5.5	
	237	Ø10	1		190		190	190	1.2	
	238	Ø10	2		180		180	360	2.3	
	239	Ø6.3	2		165		165	330	0.8	
	240	Ø10	1		155		155	155	1.0	
	241	Ø6.3	1		155		155	155	0.4	
	242	Ø6.3	2		130		130	260	0.6	
	243	Ø8	2		95	10	105	210	0.8	
	244	Ø8	2	15	90		105	210	0.8	
	245	Ø6.3	1	8	82		90	90	0.2	
	246	Ø5	2		255		255	510		0.8
	247	Ø5	2		225		225	450		0.7
	248	Ø5	2		210		210	420		0.7
	249	Ø6.3	2		205		205	410	1.0	
	250	Ø5	2		195		195	390		0.6
	251	Ø5	2		190		190	380		0.6
	252	Ø5	2		185		185	370		0.6
	253	Ø5	2		180		180	360		0.6
	254	Ø5	4		165		165	660		1.0
	255	Ø5	2		145		145	290		0.5
	256	Ø5	423				72	30456		47.8
	257	Ø6.3	35				75	2625	6.5	
							Total (+10%)		124.3	59.3
V 33	258	Ø8	2	10	724	10	744	1488	5.8	
	259	Ø6.3	2		285		285	570	1.4	
	260	Ø8	2		175		175	350	1.4	
	261	Ø6.3	2		62	8	70	140	0.3	
	262	Ø5	2		155		155	310		0.5
	263	Ø5	2		145		145	290		0.5
	264	Ø4.2	75				60	4500		4.9
							Total (+10%)		9.8	6.5
V 52	265	Ø8	2	10	897	10	917	1834	7.2	
	266	Ø8	2		255		255	510	2.0	
	267	Ø8	2		200		200	400	1.6	
	268	Ø6.3	2	8	87		95	190	0.5	
	269	Ø5	4		225		225	900		1.4
	270	Ø5	84				72	6048		9.5
							Total (+10%)		12.4	12.0
							Ø4.2:	0.0		12.7
							Ø5:	0.0		426.9
							Ø6.3:	102.0		0.0
							Ø8:	238.9		0.0
							Ø10:	153.9		0.0
							Ø12.5:	233.1		0.0
							Ø16:	163.8		0.0
							Total:	898.7		439.6

MUNICÍPIO DE CAMPO MOURÃO
SECRETARIA DO PLANEJAMENTO

Rua Brasil, 1407 - Fone (044) 518 1140 - Fax (044) 518 1136 - CEP 87301-140 - Campo Mourão.

Campo Mourão
Paraná Brasil
A cidade mudando de verdade

PROPRIETÁRIO: MUNICÍPIO DE CAMPO MOURÃO - PR

OBRA: CONSTRUÇÃO DE UMA ESCOLA EM ALVENARIA COM ÁREA DE 1355,19m2

LOCAL: LOTE Nº A-9 DAS QUADRAS Nº 76,77,94,95

PROPRIETÁRIO	PROJETO	EXECUÇÃO
MUNICÍPIO DE CAMPO MOURÃO		ASS.

REFERENCIA:
VIGAS DE COBERTURA (PISO 2)
QUADRO DE ARMADURAS
DETALHES CONSTRUTIVOS

DATA	SETEMBRO/2005
ESCALA	1:75
DESENHO	
PROJETO	ESTRUTURAL

PRANCHA 7/10

PREFEITO: NELSON TURECK

SECRETÁRIO: CLAUDIA M. PADILHA

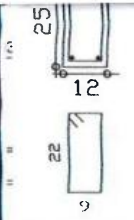

81N48Ø5 C=72

Corte A
Escala 1:20

N79Ø5 C=72

V 45	95	Ø8	2	10	627	10	647	1294	5.1	
	96	Ø6.3	1		185		185	185	0.5	
	97	Ø8	2		210		210	420	1.6	
	98	Ø8	1		130		130	130	0.5	
	99	Ø6.3	4	8	77		85	340	0.8	
	100	Ø5	4		180		180	720		1.1
	101	Ø5	60				72	4320		6.8
								Total+10%	9.4	8.7
V 46	102	Ø8	2		685	10	695	1390	5.5	
	103	Ø8	2	12	238		250	500	2.0	
	104	Ø6.3	2		365		365	730	1.8	
	105	Ø8	2		240	10	250	500	2.0	
	106	Ø5	2		190		190	380		0.6
	107	Ø5	2	6	174		180	360		0.6
	108	Ø5	83				72	5976		9.4
								Total+10%	12.4	11.7
V 47	109	Ø8	2	10	895	10	915	1830	7.2	
	110	Ø6.3	2		390		390	780	1.9	
	111	Ø6.3	2		247	8	255	510	1.3	
	112	Ø5	2	6	174		180	360		0.6
	113	Ø5	2		160		160	320		0.5
	114	Ø5	83				72	5976		9.4
								Total+10%	11.4	11.6
V 48	115	Ø8	2	10	724	10	744	1488	5.8	
	116	Ø6.3	2		205		205	410	1.0	
	117	Ø6.3	2		87	8	95	190	0.5	
	118	Ø5	2	6	294		300	600		0.9
	119	Ø5	2		210		210	420		0.7
	120	Ø4.2	76				60	4560		5.0
								Total+10%	8.0	7.3
V 49	121	Ø8	2	10	300		310	620	2.4	
	122	Ø8	2		235		235	470	1.8	
	123	Ø8	2		230	10	240	480	1.9	
	124	Ø8	2		380		380	760	3.0	
	125	Ø6.3	2	8	72		80	160	0.4	
	126	Ø6.3	2		57	8	65	130	0.3	
	127	Ø5	2		180		180	360		0.6
	128	Ø5	2		140		140	280		0.4
	129	Ø5	67				72	4824		7.6
								Total+10%	10.8	9.5
V 50	130	Ø8	2	10	224	10	244	488	1.9	
	131	Ø5	2	23	224	23	270	540		0.8
	132	Ø6.3	2	8	52		60	120	0.3	
	133	Ø4.2	23				60	1380		1.5
								Total+10%	2.4	2.5
V 51	134	Ø8	2	10	224	10	244	488	1.9	
	135	Ø6.3	4	8	52		60	240	0.6	
	136	Ø5	2		165		165	330		0.5
	137	Ø4.2	23				60	1380		1.5
								Total+10%	2.8	2.2
								Ø4.2:	0.0	10.0
								Ø5:	0.0	151.8
								Ø6.3:	30.9	0.0
								Ø8:	132.4	0.0
								Ø10:	7.2	0.0
								Ø12.5:	15.7	0.0
								Total:	186.2	161.8

MUNICÍPIO DE CAMPO MOURÃO
SECRETARIA DO PLANEJAMENTO

Rua Brasil, 1407 - Fone (044) 518 1140 - Fax (044) 518 1136 - CEP 87301-140 - Campo Mourão

Campo Mourão
Paraná
Brasil
A cidade madeira de verdade

PROPRIETÁRIO: MUNICÍPIO DE CAMPO MOURÃO - PR

OBRA: CONSTRUÇÃO DE UMA ESCOLA EM ALVENARIA COM ÁREA DE 1355,19m2

LOCAL: LOTE Nº A-9 DAS QUADRAS Nº 76,77,94,95

PROPRIETÁRIO	PROJETO	EXECUÇÃO
MUNICÍPIO DE CAMPO MOURÃO		ASS.

REFERENCIA
VIGAS DE COBERTURA (PISO 2)
TABELA DE ARMADURAS
DETALHES CONSTRUTIVOS

DATA: SETEMBRO/2005
ESCALA: 1:50
DESENHO:
PROJETO: ESTRUTURAL

PRANCHA 8/10

PREFEITO: NELSON TURECK

SECRETÁRIO: CLAUDIA M. PADILHA

Elemento	Pos.	Diam.	Q.	Dob. (cm)	Reta (cm)	Dob. (cm)	Comp. (cm)	Total (cm)	CA-50-A (kg)	CA-60-B (kg)
V 1	1	ø8	2	10	897	10	917	1834	7.2	
	2	ø6.3	2		267	8	275	550	1.4	
	3	ø6.3	2		180		180	360	0.9	
	4	ø6.3	2	8	97		105	210	0.5	
	5	ø5	4		225		225	900		1.4
	6	ø4.2	94				60	5640		6.1
								Total+10%	11.0	8.3
V 2	7	ø8	2	10	897	10	917	1834	7.2	
	8	ø6.3	2		267	8	275	550	1.4	
	9	ø6.3	2		180		180	360	0.9	
	10	ø6.3	2	8	102		110	220	0.5	
	11	ø5	2		225		225	450		0.7
	12	ø5	2		220		220	440		0.7
	13	ø4.2	93				60	5580		6.1
								Total+10%	11.0	8.3
V 3	14	ø8	2	10	897	10	917	1834	7.2	
	15	ø6.3	2		272	8	280	560	1.4	
	16	ø6.3	2		180		180	360	0.9	
	17	ø6.3	2	8	102		110	220	0.5	
	18	ø5	2		225		225	450		0.7
	19	ø5	2		220		220	440		0.7
	20	ø4.2	92				60	5520		6.0
								Total+10%	11.0	8.1
V 4	21	ø8	2	10	897	10	917	1834	7.2	
	22	ø6.3	2		262	8	270	540	1.3	
	23	ø6.3	2		180		180	360	0.9	
	24	ø6.3	2	8	92		100	200	0.5	
	25	ø5	2		235		235	470		0.7
	26	ø5	2		230		230	460		0.7
	27	ø4.2	94				60	5640		6.1
								Total+10%	10.9	8.3
V 5	28	ø8	2	10	897	10	917	1834	7.2	
	29	ø6.3	2		242	8	250	500	1.2	
	30	ø6.3	2		130		130	260	0.6	
	31	ø6.3	2		125		125	250	0.6	
	32	ø6.3	2	8	82		90	180	0.4	
	33	ø5	2		180		180	360		0.6
	34	ø5	2		145		145	290		0.5
	35	ø5	2		130		130	260		0.4
	36	ø4.2	95				60	5700		6.2
								Total+10%	11.0	8.5
V 6	37	ø8	2	10	897	10	917	1834	7.2	
	38	ø6.3	2		287	8	295	590	1.5	
	39	ø6.3	2		170		170	340	0.8	
	40	ø6.3	2	8	92		100	200	0.5	
	41	ø5	2		230		230	460		0.7
	42	ø5	2		210		210	420		0.7
	43	ø4.2	94				60	5640		6.1
								Total+10%	11.0	8.3
								ø4.2:	0.0	40.6
								ø5:	0.0	9.2
								ø6.3:	18.5	0.0
								ø8:	47.4	0.0
								Total:	65.9	49.8

MUNICÍPIO DE CAMPO MOURÃO
SECRETARIA DO PLANEJAMENTO

Rua Brasil, 1407 - Fone (044) 518 1140 - Fax (044) 518 1136 - CEP 87301-140 - Campo Mourão.

Campo Mourão
Paraná Brasil
A cidade mudando de verdade

PROPRIETÁRIO
MUNICÍPIO DE CAMPO MOURÃO - PR

OBRA CONSTRUÇÃO DE UMA ESCOLA EM ALVENARIA COM ÁREA DE 1355,19m2

LOCAL LOTE Nº A-9 DAS QUADRAS Nº 76,77,94,95

PROPRIETÁRIO
MUNICÍPIO DE CAMPO MOURÃO

PROJETO

EXECUÇÃO
ASS.

REFERENCIA
VIGAS DE AMARRACAO LATERAL (PISO 3)
TABELA DE ARMADURAS

DATA SETEMBRO/2005
ESCALA 1:50
DESENHO
PROJETO ESTRUTURAL

PRANCHA 9/10

PREFEITO
NELSON TURECK

SECRETÁRIO
CLAUDIA M. PADILHA

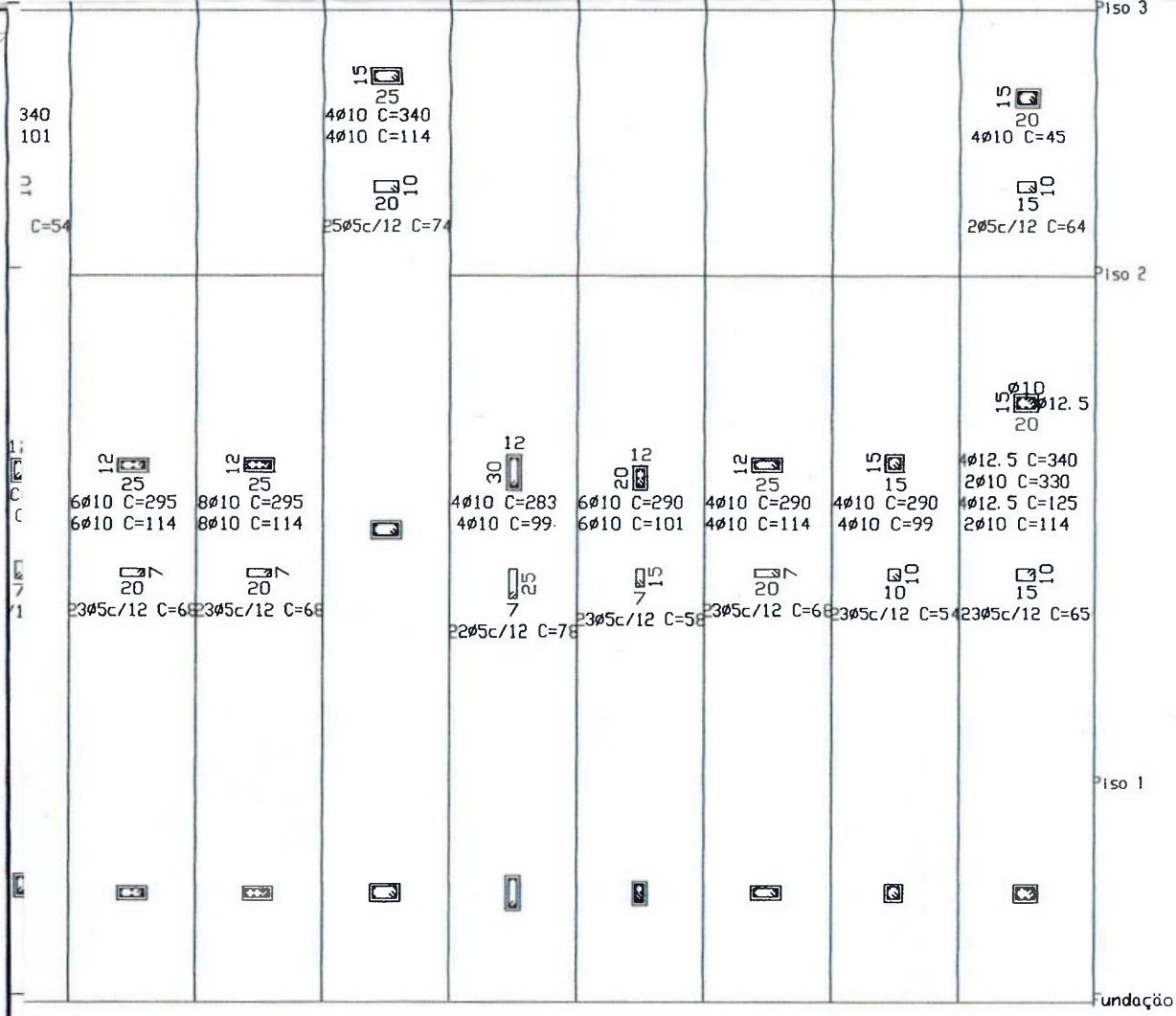

MUNICÍPIO DE CAMPO MOURÃO
SECRETARIA DO PLANEJAMENTO

Rua Brasil, 1407 - Fone (044) 518 1140 - Fax (044) 518 1136 - CEP 87301-140 - Campo Mourão.

Campo Mourão Paraná Brasil
A cidade mudando de verdade

PROPRIETÁRIO: MUNICÍPIO DE CAMPO MOURÃO - PR

OBRA: CONSTRUÇÃO DE UMA ESCOLA EM ALVENARIA COM ÁREA DE 1355,19m2

LOCAL: LOTE Nº A-9 DAS QUADRAS Nº 76,77,94,95

PROPRIETÁRIO	PROJETO	EXECUÇÃO
MUNICÍPIO DE CAMPO MOURÃO		ASS.

REFERENCIA
QUADRO DE PILARES
RESUMO DE ACO DE PILARES

DATA: SETEMBRO/2005
ESCALA: SEM ESC.
DESENHO:
PROJETO: ESTRUTURAL

PRANCHA 10/10

PREFEITO: NELSON TURECK

SECRETÁRIO: CLAUDIA M. PADILHA

ÇÃO: LOTE Nº A9 – QUADRAS Nº 76, 77, 94, E 95

CARACTERÍSTICAS DA IMPLANTAÇÃO

PAVIMENTO OU SETOR	DISCRIMINAÇÃO	CLASSE DE RISCO	NÚMERO DE PISOS	PÉ DIREITO (m)	ÁREA (m2)
PAVIMENTO TÉRREO	ESCOLA MUNICIPAL	RL	1	3.00	1.355,19
–					
PAVIMENTO TÉRREO	03 UNIDADES DE BLOCO SEPARADO				451,73
RISCO PREDOMINANTE	RL	ÁREA TOTAL DA CONSTRUÇÃO (m2)			1.355,19

PROTEÇÃO POR EXTINTORES

EXTINTORES	CO – 4 kg	CO_2 – 6 kg	PQS – 4 kg	PQS – 6 kg	PQS – 12 kg	AP – 10 litros
QUANTIDADE	———	———	12	2	———	11
TOTAL DE EXTINTORES			25	TOTAL DE UNIDADES EXTINTORAS		26

PROTEÇÃO POR HIDRANTES

RESERVATÓRIOS	SUPERIOR		INFERIOR	
CAPACIDADES	TOTAL	INCÊNDIO	TOTAL	INCÊNDIO
VOLUME (m3)				
ABRIGO	45X75X18 (cm)	60X90X24 (cm)	90X120X24 (cm)	TOTAL
QUANTIDADE				

MANGUEIRAS		Nº LANCES	15 m	20 m	30 m	TOTAL (m)
QUANTIDADE	DIÂMETRO 38 mm					
	DIÂMETRO 63 mm					

ESGUICHO/REQUINTE	30x13mm	38x19mm	38x25mm	63x19mm	63x25mm	63x22mm	TOTAL
QUANTIDADE							

SISTEMAS COMPLEMENTARES/AUTOMÁTICOS

	CENTRAL GLP
	TEM

OBSERVAÇÃO:

O HIDRANTE PÚBLICO MAIS PRÓXIMO ENCONTRA-SE NA AVENIDA KENNEDY - RUA CURIANGO

OBRA

ESCOLA MUNICIPAL DE CAMPO MOURÃO - PR

LOTE Nº A–9 DAS QUADRAS Nº 76,77,94,95

J. LAR PARANÁ – CAMPO MOURÃO – PR

PROPRIETÁRIO

PREFEITURA MUNICIPAL DE CAMPO MOURÃO_PR.

PARA USO DO CORPO DE BOMBEIROS

PRANCHA

01/04

PROJETO DE PREVENÇÃO CONTRA INCÊNDIO

SITUAÇÃO

ESTATÍSTICA

ESCALA

1:100

RESPONSÁVEL TÉCNICO:

ANTONIO MARCELO DA S. E SIVERA
ENG. CIVIL - CREA 14.206/D/PR

DESENHO:

MMM

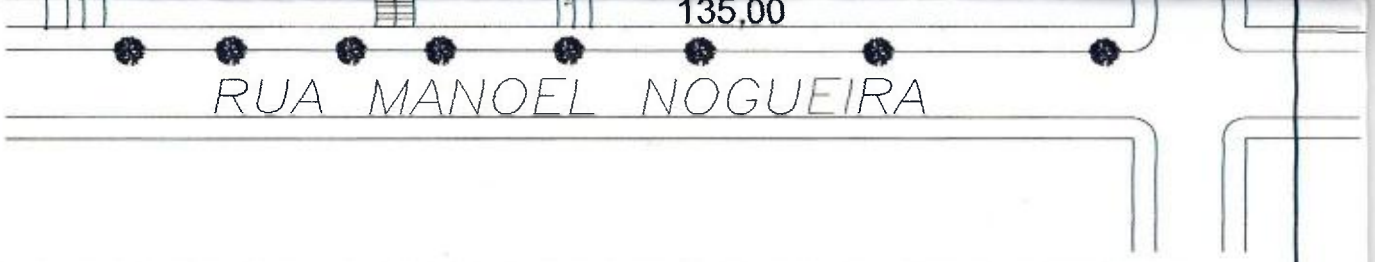

PLANTA DE LOCALIZAÇÃO E COBERTURA

ESCALA 1:1000

obs :
VER RESERVATÓRIO DE AGUA
COM RESERVA P/ MANUTENÇÃO
E SERVIÇOS EXTERNOS E INCÊNDIO

SIMBOLOGIA

PLANTA	EQUIPAMENTO DE PROTEÇÃO
	- EXTINTOR AP - 10 L
	- EXTINTOR P.Q.S.-4kg
I E. h=2,40m	ILUMINAÇÃO DE EMERGENCIA BLOCO AUTONOMO BI-VOLT 110/220V AUTONOMIA: MINIMA 2 HORAS 2 LAMPADAS FLUORESCENTES 8W FLUXO LUMINOSO 900 LM BATERIA NIQUEL CADMIO RECARREGAVEL TEMPO DE CARGA 24 HORAS - h=2,40m.

OBRA
ESCOLA MUNICIPAL DE CAMPO MOURÃO - PR
LOTE Nº A-9 DAS QUADRAS Nº 76,77,94,95
J. LAR PARANÁ - CAMPO MOURÃO - PR

PROPRIETÁRIO
PREFEITURA MUNICIPAL DE CAMPO MOURÃO_PR.

PARA USO DO CORPO DE BOMBEIROS

PRANCHA
02/04

PROJETO DE PREVENÇÃO CONTRA INCÊNDIO
PLANTA BAIXA
PLANTA DE LOCALIZAÇÃO E COBERTURA
DISTRIBUIÇÃO DOS EXTINTORES

ESCALA
1:100

RESPONSÁVEL TÉCNICO:
ANTONIO MARCELO DA S. E SIVERA
ENG. CIVIL - CREA 14.206/D/PR

DESENHO:
MMM

CONVENÇÕES	
EXTINTOR DE PÓ QUIMICO SECO	P.Q.S. – 6 kg
EXTINTOR DE ÁGUA PRESSURIZADA	AP – 10 L

ESCOLA MUNICIPAL DE CAMPO MOURÃO - PR

LOTE Nº A–9 DAS QUADRAS Nº 76,77,94,95

J. LAR PARANÁ – CAMPO MOURÃO – PR

ÁRIO

PREFEITURA MUNICIPAL DE CAMPO MOURÃO_PR.

PARA USO DO CORPO DE BOMBEIROS

/04

PROJETO DE PREVENÇÃO CONTRA INCÊNDIO

DETALHE do EXTINTOR
LEGENDA

.
20
50

RESPONSÁVEL TÉCNICO:

ANTONIO MARCELO DA S. E SIVERA
ENG. CIVIL - CREA 14.206/D/PR

DESENHO:

MMM

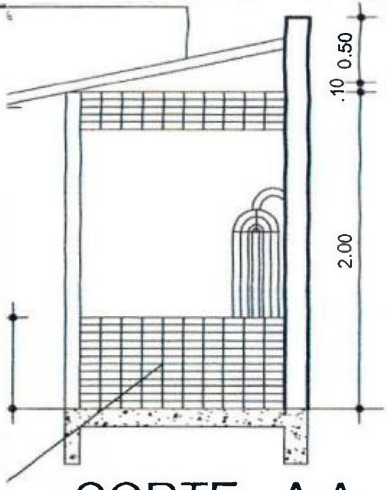

CORTE - A A

ESCALA - 1:50

CONVENÇÕES	
EXTINTOR DE PÓ QUIMICO SECO	P.Q.S. – 6 kg

ESCOLA MUNICIPAL DE CAMPO MOURÃO - PR

LOTE Nº A–9 DAS QUADRAS Nº 76,77,94,95

J. LAR PARANÁ – CAMPO MOURÃO – PR

TÁRIO

PREFEITURA MUNICIPAL DE CAMPO MOURÃO_PR.

PARA USO DO CORPO DE BOMBEIROS

A

/04

:50

PROJETO DE PREVENÇÃO CONTRA INCÊNDIO

DETALHE DA CENTRAL DE GLP.

LEGENDA

RESPONSÁVEL TÉCNICO:

ANTONIO MARCELO DA S. E SIVERA
ENG. CIVIL - CREA 14.206/D/PR

DESENHO:

MMM

	QUANTIDADE
	02un
	02un
	17.07m

Anel de borracha 50mm	01un
Curva 45 graus longa 50mm	01un
Anel de borracha 50mm	01un
Tubo de PVC normal 75mm	2.30m
Anel de borracha 75mm	01un

Tubo de PVC reforçado 50mm	0.84m	11.05.050.5
Anel de borracha 100mm	09un	37.05.100.4
Anel de borracha 40mm	03un	37.05.040.7
Anel de borracha 50mm	10un	37.05.050.4
Anel de borracha 75mm	02un	37.05.075.0

AL.
UANTIDADE
194.73m
01un
01un
01un
3.68m
3.08m
0.84m
02un
04un
01un
01un
01un
3.64m
0.38m
01un
37.17m
01un
01un
02un
0.50m
02un
01un
01un
01un
01un
01un
01un
15.09m
3.74m
02un
01un
02un

RAMAL DE ESGOTO - BANHO DE PROF. E FUNCION.

RELAÇÃO DE MATERIAIS	
DESCRIÇÃO	QUANTIDADE
Tê 150x100mm com bolsa p/ anel	01un
Anel de borracha 100mm	01un
Joelho 45 graus 40mm	01un
Anel de borracha 40mm	01un
Tubo de PVC normal 40mm	0.61m
Joelho 90 graus 40mm	01un
Tubo de PVC reforçado 40mm	0.60m
Tubo de PVC normal 100mm	0.31m
Joelho 90 graus 100mm	01un
Anel de borracha 100mm	01un
Redução excêntrica 100x40mm	01un
Anel de borracha 50mm	01un
Tubo de PVC normal 40mm	0.32m
Junção simples 100x75mm	01un
Anel de borracha 100mm	01un
Anel de borracha 75mm	01un
Tubo de PVC normal 100mm	0.24m
Joelho 45 graus 100mm	01un
Anel de borracha 100mm	01un
Anel de borracha 75mm	01un
Junção invertida 100x50mm	01un
Anel de borracha 100mm	01un
Anel de borracha 50mm	01un
Tubo de PVC normal 50mm	0.62m
Tubo de PVC normal 40mm	3.08m
Tubo de PVC normal 100mm	0.32m
Bucha de redução 40mm	01un
Tê de inspeção 100x75mm	01un
Anel de borracha 100mm	01un
Redução excêntrica 75x40mm	01un
Anel de borracha 50mm	01un
Corpo de ralo sifonado quadrado branco 100x63x40mm	01un
Porta grelha quadrado p/ grelha redonda cromado 100mm	01un
Tubo de PVC normal 40mm	0.60m
Tubo de PVC normal 100mm	5.98m

DETALHE BLOCO 001-002-003 (REDE DE ESGOTO)

MUNICÍPIO DE CAMPO MOURÃO
SECRETARIA DO PLANEJAMENTO

Rua Brasil, 1407 - Fone (044) 518 1140 - Fax (044) 518 1136 - CEP 87301-140 - Campo Mourão.

Campo Mourão Paraná Brasil
A cidade mudando de verdade

PROPRIETÁRIO MUNICÍPIO DE CAMPO MOURÃO - PR

OBRA PROJETO : REDE DE ESGOTO_COLÉGIO
LOCAL LOTE Nº A-9 DAS QUADRAS Nº 76,77,94,95

PROPRIETÁRIO	PROJETO	EXECUÇÃO
MUNICÍPIO DE CAMPO MOURÃO	ASS. ANTÔNIO MARCELO DA S. SILVEIRA	ASS.

REFERENCIA	DATA SETEMBRO/2007	PRANCHA
	ESCALA 1:100	ÚNICA
	DESENHO MMM	
PRANCHA DETALHE BLOCO 001-002-003 (Esgoto)	PROJETO	

PREFEITO	SECRETARIA
NELSON JOSÉ TURECK	CLAUDIA M. PADILHA

DETALHE BLOCO 001-002-003 (REDE DE AGUA)

MUNICÍPIO DE CAMPO MOURÃO
SECRETARIA DO PLANEJAMENTO

Rua Brasil, 1407 - Fone (044) 518 1140 - Fax (044) 518 1136 - CEP 87301-140 - Campo Mourão.

Campo Mourão
Paraná Brasil
A cidade mudando de verdade

PROPRIETÁRIO MUNICÍPIO DE CAMPO MOURÃO - PR

OBRA PROJETO REDE DE AGUA_COLÉGIO
LOCAL LOTE Nº A-9 DAS QUADRAS Nº 76,77,94,95

PROPRIETÁRIO	PROJETO	EXECUÇÃO
MUNICÍPIO DE CAMPO MOURÃO	ASS. ANTÔNIO MARCELO DA S. E SILVEIRA	ASS.

REFERENCIA	DATA SETEMBRO/2007	PRANCHA
	ESCALA 1:100	
	DESENHO MMM	
PRANCHA: DETALHE BLOCO 001-002-003 (Rede de Agua)	PROJETO	01/02

PREFEITO	SECRETARIA
NELSON JOSÉ TURECK	CLAUDIA M. PADILHA

DETALHE BLOCO 001-002-003 (TUBULAÇÃO DE AGUA FRIA)

MUNICÍPIO DE CAMPO MOURÃO
SECRETARIA DO PLANEJAMENTO

Rua Brasil, 1407 - Fone (044) 518 1140 - Fax (044) 518 1136 - CEP 87301-140 - Campo Mourão.

Campo Mourão

A idade mudando a verdade

PROPRIETÁRIO MUNICÍPIO DE CAMPO MOURÃO - PR

OBRA PROJETO REDE DE AGUA_COLÉGIO

LOCAL LOTE Nº A-9 DAS QUADRAS Nº 76,77,94,95

PROPRIETÁRIO	PROJETO	EXECUÇÃO
MUNICÍPIO DE CAMPO MOURÃO	ASS. ANTÔNIO MARCELO DA S. E SILVEIRA	ASS.

REFERENCIA	DATA SETEMBRO/2007	PRANCHA
	ESCALA 1:75	02/02
PRANCHA DETALHE BLOCO 001-002-003 (agua fria)	DESENHO MMM	
	PROJETO	

PREFEITO	SECRETARIA
NELSON JOSÉ TURECK	CLAUDIA M. PADILHA

DETALHE BLOCO 001_BIBLIOTÉCA E LABORATÓRIO

MUNICÍPIO DE CAMPO MOURÃO
SECRETARIA DO PLANEJAMENTO

Rua Brasil, 1407 - Fone (044) 518 1140 - Fax (044) 518 1136 - CEP 87301-140 - Campo Mourão.

Campo Mourão
Paraná Brasil
A cidade cuidando de verdade

PROPRIETÁRIO MUNICÍPIO DE CAMPO MOURÃO – PR

OBRA PROJETO ELETRICO_COLÉGIO
LOCAL LOTE Nº A–9 DAS QUADRAS Nº 76,77,94,95

PROPRIETÁRIO	PROJETO	EXECUÇÃO
MUNICÍPIO DE CAMPO MOURÃO	ASS. ANTONIO MARCELO DA S. E SIVERA	ASS.

REFERENCIA	DATA SETEMBRO/2007	PRANCHA
	ESCALA 1:50	
	DESENHO MMM	
PRANCHA DET. BLOCO 001_ELETRICO (BIBLIOTECA E LABORAT.)	PROJETO	ELE_017

PREFEITO	SECRETARIA
NELSON JOSÉ TURECK	CLAUDIA M. PADILHA

DETALHE BLOCO 002_SALA DE AULA E COZINHA

MUNICÍPIO DE CAMPO MOURÃO
SECRETARIA DO PLANEJAMENTO

Rua Brasil, 1407 - Fone (044) 518 1140 - Fax (044) 518 1136 - CEP 87301-140 - Campo Mourão.

Campo Mourão

PROPRIETÁRIO MUNICÍPIO DE CAMPO MOURÃO – PR

OBRA PROJETO ELETRICO_COLÉGIO

LOCAL LOTE Nº A-9 DAS QUADRAS Nº 76,77,94,95

PROPRIETÁRIO	PROJETO	EXECUÇÃO
MUNICÍPIO DE CAMPO MOURÃO	ASS. ANTONIO MARCELO DA S. E SIVERA	ASS.

REFERENCIA	DATA SETEMBRO/2007	PRANCHA
	ESCALA 1:75	
	DESENHO MMM	
PRANCHA: DET. BLOCO 002_ELETRICO (SALA DE AULA E COZINHA)	PROJETO	ELE_018

PREFEITO	SECRETARIA
NELSON JOSÉ TURECK	CLAUDIA M. PADILHA

DETALHE BLOCO 003_SALAS DE AULA

MUNICÍPIO DE CAMPO MOURÃO
SECRETARIA DO PLANEJAMENTO

Rua Brasil, 1407 - Fone (044) 518 1140 - Fax (044) 518 1136 - CEP 87301-140 - Campo Mourão.

Campo Mourão
A idade mudando de verdade

PROPRIETÁRIO MUNICÍPIO DE CAMPO MOURÃO – PR

OBRA PROJETO ELETRICO_COLÉGIO
LOCAL LOTE Nº A-9 DAS QUADRAS Nº 76,77,94,95

PROPRIETÁRIO	PROJETO	EXECUÇÃO
MUNICÍPIO DE CAMPO MOURÃO	ASS. ANTONIO MARCELO DA S. E SIVERA	ASS.

REFERENCIA	DATA SETEMBRO/2007	PRANCHA
	ESCALA 1:75	ELE_019
PRANCHA DET. BLOCO 003_ELETRICO (SALAS DE AULA)	DESENHO MMM	
	PROJETO	

PREFEITO	SECRETARIA
NELSON JOSÉ TURECK	CLAUDIA M. PADILHA

VISTA DO LADO DA RUA | VISTA DO INTERIOR DA PROPRIEDADE | CORTE AA

NOTAS:

1) - Para sistemas de ancoragem alternativos.

2) - Detalhes construtivos do sistema de aterramento.

3) - Devem ser previstos no mínimo, 2 amarrações de 8 voltas cada.

4) - Detalhes de acabamento da cavidade a ser preparada na alvenaria da edificação para permitir a leitura do medidor pela via pública.

5) - Engastamento simples p/ ligações a 2 e 3 fios e base concretada p/ ligações a 4 fios.

6) - Lista de material: V=quantidade variável em função da altura do padrão e do tipo de ligação.

LISTA DE MATERIAL

ITEM	DESCRIÇÃO	UNID	QUANT	ITEM	DESCRIÇÃO	UNID	QUANT
1	TAMPÃO (POSTE AÇO)	PÇ	01	10	TERMINAL P/ ATERRAMENTO CAIXA	PÇ	01
2	ARMAÇÃO SECUNDARIA 1 ESTRIBO	PÇ	01	11	CONDUTOR CABO AÇO	m	V
3	ISOLADOR ROLDANA	PÇ	01	12	DISJUNTOR TERMOMAGNETICO	PÇ	01
4	CINTA	PÇ	01	13	HASTE DE ATERRAMENTO	PÇ	01
5	CABEÇOTE OU CURVA 1350	PÇ	01	14	ARAME AÇO GALVANIZADO N014 BWG	g	500
6	CONDUTOR COBRE ISOLADO	PÇ	V	15	CURVA DE 900	PÇ	02
7	ELETRODUTO	PÇ	V	16	CAIXA C/ LEITURA PELA VIA PUBLICA	PÇ	01
8	POSTE	PÇ	01	17	HASTE Ø 16 x 150 P/ ARMAÇÃO SECUNDÁRIA	PÇ	01
9	BUCHAS E PORCAS - ARRUELAS	CJ	02				

Quadro de Cargas - QDC

ição	Potência (W)	Potência (VA)	Fator Potência	Fator Demanda	Demanda	Tensão (V)	Corrente (A)	Fase (mm²)	Neutro (mm²)	Terra (mm²)	Proteção (A)	Fase A	Fase B	Fase C
	400.00	400.00	1.00	1.00	400.00	220.00	1.82	1,5	1,5	1,5	10	400.00	-	-
	400.00	400.00	1.00	1.00	400.00	220.00	1.82	1,5	1,5	1,5	10	400.00	0.00	0.00

ESQUEMA UNIFILAR - QDC

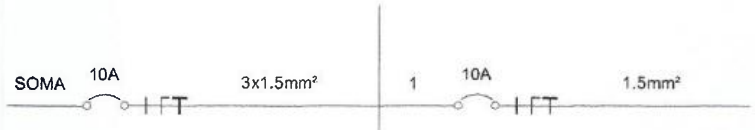

DETALHE BLOCO 001 / 002 / 003

MUNICÍPIO DE CAMPO MOURÃO
SECRETARIA DO PLANEJAMENTO

Rua Brasil, 1407 - Fone (044) 518 1140 - Fax (044) 518 1136 - CEP 87301-140 - Campo Mourão.

Campo Mourão
A Idade mudando de verdade

PROPRIETÁRIO MUNICÍPIO DE CAMPO MOURÃO - PR

OBRA PROJETO ELET_TELEF / TV COLÉGIO

LOCAL LOTE Nº A-9 DAS QUADRAS Nº 76,77,94,95

PROPRIETÁRIO	PROJETO	EXECUÇÃO
MUNICÍPIO DE CAMPO MOURÃO	ASS. ANTONIO MARCELO DA S. E SIVERA	ASS.

REFERENCIA

DATA	SETEMBRO/2007
ESCALA	1:75
DESENHO	MMM
PROJETO	ELE_020

PRANCHA

PRANCHA: DET. BLOCOS _ELET.- SON-TV-FONE (BLOCO GERAL)

PREFEITO NELSON JOSÉ TURECK

SECRETARIA CLAUDIA M. PADILHA

MUNICÍPIO DE CAMPO MOURÃO – CIDADE ESCOLA
SECRETARIA DO PLANEJAMENTO

PLANILHA DE SERVIÇOS E PREÇOS

OBRA: RECAPEAMENTO DE VIAS URBANAS

DATA: 30/10/07

LOCAL: RESUMO GERAL

RESUMO GERAL

Item	Serviços / Obras	Unid.	Qtde	Preço Unitário	Preço Total	
01	SERVIÇOS PRELIMINARES					
1.1	Limpeza e lavagem de Pista	m²	29.845,01	0,36	R$	10.744,20
1.2	Placa de Acompanhamento de Obra 1,50 x 0,75	un	1,00	144,23	R$	144,23
1.3	Placa de Obra 3,00 x 1,50	un	1,00	384,61	R$	384,61
	Sub - Total (1).....				R$	11.273,04
02	**RECAPEAMENTO**					
2.1	Pintura de Ligação com RR-1C p/ Reperfilamento	m²	29.845,01	0,76	R$	22.682,21
2.2	Reperfilamento com CBUQ e = 1,5cm	ton	1.119,18	177,71	R$	198.889,85
2.3	Pintura de Ligação com RR-1C p/ Recapeamento	m²	29.845,01	0,76	R$	22.682,21
2.4	Recapeamento com CBUQ e = 4,3 cm	ton	3.208,32	177,71	R$	570.150,68
	Sub - Total (2)				R$	814.404,95
03	**#REF!**					
3.1	Faixas de pedestres	m²	1.042,39	12,22	R$	12.738,01
3.2	Rampa para deficientes (1,2 x 1,2 x 1,2) m	un.	56,00	105,77	R$	5.923,12
	Sub - Total (3)				R$	18.661,13
	TOTAL GERAL (1+2+3).....				R$	844.339,11

(Oitocentos e quarenta e quatro mil, trezentos e trinta e nove reais e onze centavos).

WAGNER RANGEL BAÊTA NEVES
Eng.Civil - CREA/RJ n.º 168.597/D

MUNICÍPIO DE CAMPO MOURÃO – CIDADE ESCOLA
SECRETARIA DO PLANEJAMENTO

PLANILHA DE SERVIÇOS E PREÇOS

OBRA: RECAPEAMENTO DE VIAS URBANAS

DATA: 30/10/07

LOCAL: Avenida Capitão Índio Bandeira

TRECHO: Entre a Rua São Josafat e a Avenida Miguel Luiz Pereira

Item	Serviços / Obras	Unid.	Qtde	Preço Unitário	Preço Total
01	**SERVIÇOS PRELIMINARES**				
1.1	**Limpeza e lavagem de Pista**	**m²**	**12.560,11**	**0,36**	**R$ 4.521,64**
	Sub - Total (1).....				R$ 4.521,64
02	**RECAPEAMENTO**				
2.1	**Pintura de Ligação com RR-1C p/ Reperfilamento**	**m²**	**12.560,11**	**0,76**	**R$ 9.545,68**
2.2	**Reperfilamento com CBUQ e = 1,5 cm**	**ton**	**471,00**	**177,71**	**R$ 83.701,41**
2.3	**Pintura de Ligação com RR-1C p/ Recapeamento**	**m²**	**12.560,11**	**0,76**	**R$ 9.545,68**
2.4	**Recapeamento com CBUQ e = 4,3 cm**	**ton**	**1.350,20**	**177,71**	**R$ 239.944,04**
	Sub - Total (2).....				R$ 342.736,82
03	SINALIZAÇÃO E OBRAS COMPLEMENTARES				
3.1	Faixas de pedestres	#####	385,59	12,22	R$ 4.711,91
3.2	Rampa para deficientes (1,2 x 1,2 x 1,2) m	un.	20,00	105,77	R$ 2.115,40
	Sub - Total (3).....				R$ 6.827,31
	TOTAL GERAL (1+2+3).....				R$ 354.085,77

(Trezentos e cinqüenta e quatro mil, oitenta e cinco reais e setenta e sete centavos).

WAGNER RANGEL BAÊTA NEVES
Eng Civil - CREA/RJ n.º 168.597/D

MUNICÍPIO DE CAMPO MOURÃO – CIDADE ESCOLA
SECRETARIA DO PLANEJAMENTO

PLANILHA DE SERVIÇOS E PREÇOS

OBRA: RECAPEAMENTO DE VIAS URBANAS

DATA: 30/10/07

LOCAL: Avenida Manoel Mendes de Camargo

TRECHO: Entre a Rua São Josafat e Rua Peabiru

Item	Serviços / Obras	Unid.	Qtde	Preço Unitário	Preço Total
01	**SERVIÇOS PRELIMINARES**				
1.1	Limpeza e lavagem de Pista	m²	9.258,49	0,36	R$ 3.333,06
	Sub - Total (1).....				R$ 3.333,06
02	**RECAPEAMENTO**				
2.1	Pintura de Ligação com RR-1C p/ Reperfilamento	m²	9.258,49	0,76	R$ 7.036,45
2.2	Reperfilamento com CBUQ e = 1,5 cm	ton	347,19	177,71	R$ 61.699,58
2.3	Pintura de Ligação com RR-1C p/ Recapeamento	m²	9.258,49	0,76	R$ 7.036,45
2.4	Recapeamento com CBUQ e = 4,3 cm	ton	995,28	177,71	R$ 176.872,00
	Sub - Total (2).....				R$ 252.644,48
03	**SINALIZAÇÃO E OBRAS COMPLEMENTARES**				
3.1	Faixas de pedestres	#####	364,60	12,22	R$ 4.455,41
3.2	Rampa para deficientes (1,2 x 1,2 x 1,2) m	un.	20,00	105,77	R$ 2.115,40
	Sub - Total (3).....				R$ 6.570,81
	TOTAL GERAL (1+2+3).....				R$ 262.548,35

(Duzentos e sessenta e dois mil, quinhentos e quarenta e oito reais e trinta e cinco centavos).

WAGNER RANGEL BAÊTA NEVES
Eng.Civil - CREA/RJ n.º 168.597/D

MUNICÍPIO DE CAMPO MOURÃO – CIDADE ESCOLA
SECRETARIA DO PLANEJAMENTO

PLANILHA DE SERVIÇOS E PREÇOS

OBRA: RECAPEAMENTO DE VIAS URBANAS

DATA: 30/10/07

LOCAL: Avenida Goioerê

TRECHO: Entre a Rua São Josafat e Rua Mamborê

Item	Serviços / Obras	Unid.	Qtde	Preço Unitário	Preço Total	
01	**SERVIÇOS PRELIMINARES**					
1.1	Limpeza e lavagem de Pista	m²	3.799,09	0,36	R$	1.367,67
	Sub - Total (1).....				R$	1.367,67
02	**RECAPEAMENTO**					
2.1	Pintura de Ligação com RR-1C p/ Reperfilamento	m²	3.799,09	0,76	R$	2.887,31
2.2	Reperfilamento com CBUQ e = 1,5 cm	ton	142,47	177,71	R$	25.317,55
2.3	Pintura de Ligação com RR-1C p/ Recapeamento	m²	3.799,09	0,76	R$	2.887,31
2.4	Recapeamento com CBUQ e = 4,3 cm	ton	408,40	177,71	R$	72.576,92
	Sub - Total (2).....				R$	103.669,08
03	SINALIZAÇÃO E OBRAS COMPLEMENTARES					
3.1	Faixas de pedestres	######	182,30	12,22	R$	2.227,71
3.2	Rampa para deficientes (1,2 x 1,2 x 1,2) m	un.	10,00	105,77	R$	1.057,70
	Sub - Total (3).....				R$	3.285,41
	TOTAL GERAL (1+2+3).....				R$	108.322,16

(Cento e oito mil, trezentos e vinte e dois reais e dezesseis centavos).

WAGNER RANGEL BAÊTA NEVES
Eng.Civil - CREA/RJ n.º 168.597/D

MUNICÍPIO DE CAMPO MOURÃO – CIDADE ESCOLA
SECRETARIA DO PLANEJAMENTO

PLANILHA DE SERVIÇOS E PREÇOS

OBRA: RECAPEAMENTO DE VIAS URBANAS

DATA: 30/10/07

LOCAL: Avenida Comendador N. Marcondes

TRECHO: Entre a Rua São Josafat e Rua Edmundo Mercer

Item	Serviços / Obras	Unid.	Qtde	Preço Unitário	Preço Total
01	**SERVIÇOS PRELIMINARES**				
1.1	Limpeza e lavagem de Pista	m²	2.080,21	0,36	R$ 748,88
	Sub - Total (1).....				R$ 748,88
02	**RECAPEAMENTO**				
2.1	Pintura de Ligação com RR-1C p/ Reperfilamento	m²	2.080,21	0,76	R$ 1.580,96
2.2	Reperfilamento com CBUQ e = 1,5 cm	ton	78,01	177,71	R$ 13.862,74
2.3	Pintura de Ligação com RR-1C p/ Recapeamento	m²	2.080,21	0,76	R$ 1.580,96
2.4	Recapeamento com CBUQ e = 4,3 cm	ton	223,62	177,71	R$ 39.739,84
	Sub - Total (2).....				R$ 56.764,50
03	**SINALIZAÇÃO E OBRAS COMPLEMENTARES**				
3.1	Faixas de pedestres	#####	81,03	12,22	R$ 990,19
3.2	Rampa para deficientes (1,2 x 1,2 x 1,2) m	un.	4,00	105,77	R$ 423,08
	Sub - Total (3).....				R$ 1.413,27
	TOTAL GERAL (1+2+3).....				R$ 58.926,64

(Cinqüenta e oito mil, novecentos e vinte seis reais e sessenta e quatro centavos).

WAGNER RANGEL BAÊTA NEVES
Eng.Civil - CREA/RJ n.º 168.597/D

MUNICÍPIO DE CAMPO MOURÃO – CIDADE ESCOLA
SECRETARIA DO PLANEJAMENTO

PLANILHA DE SERVIÇOS E PREÇOS

OBRA: RECAPEAMENTO DE VIAS URBANAS

DATA: 30/10/07

LOCAL: Rua Edmundo Mercer

TRECHO: Entre a Av. Comendador N. Marcondes e Av. Goioerê

Item	Serviços / Obras	Unid.	Qtde	Preço Unitário	Preço Total
01	**SERVIÇOS PRELIMINARES**				
1.1	Limpeza e lavagem de Pista	m²	2.147,11	0,36	R$ 772,96
	Sub - Total (1).....				R$ 772,96
02	**RECAPEAMENTO**				
2.1	Pintura de Ligação com RR-1C p/ Reperfilamento	m²	2.147,11	0,76	R$ 1.631,80
2.2	Reperfilamento com CBUQ e = 1,5 cm	ton	80,52	177,71	R$ 14.308,57
2.3	Pintura de Ligação com RR-1C p/ Recapeamento	m²	2.147,11	0,76	R$ 1.631,80
2.4	Recapeamento com CBUQ e = 4,3 cm	ton	230,81	177,71	R$ 41.017,88
	Sub - Total (2).....				R$ 58.590,06
03	SINALIZAÇÃO E OBRAS COMPLEMENTARES				
3.1	Faixas de pedestres	#####	28,87	12,22	R$ 352,79
3.2	Rampa para deficientes (1,2 x 1,2 x 1,2) m	un.	2,00	105,77	R$ 211,54
	Sub - Total (3).....				R$ 564,33
	TOTAL GERAL (1+2+3).....				R$ 59.927,35

(Cinqüenta e nove mil, novecentos e vinte sete reais e trinta e cinco centavos).

WAGNER RANGEL BAÊTA NEVES
Eng Civil - CREA/RJ n.º 168.597/D

MUNICÍPIO DE CAMPO MOURÃO – CIDADE ESCOLA
SECRETARIA DO PLANEJAMENTO

OBRA: RECAPEAMENTO DE VIAS URBANAS - MUNICÍPIO DE CAMPO MOURÃO

DATA: 30/10/07

CRONOGRAMA FÍSICO-FINANCEIRO

Item	Serviços / Obras	1° MÊS	2° MÊS	3° MÊS	4° MÊS	5° MÊS	TOTAL
01	SERVIÇOS PRELIMINARES	100,00%					100,00%
		11.273,04					**11.273,04**
02	RECAPEAMENTO		40,00%	30,00%	30,00%		100,00%
			325.761,98	244.321,48	244.321,48		**814.404,95**
03	SINALIZAÇÃO E OBRAS COMPLEMENTARES				40,00%	60,00%	100,00%
					7.464,45	11.196,68	**18.661,13**
	VALOR NO MÊS	11.273,04	325.761,98	244.321,48	251.785,93	11.196,68	TOTAL (R$)
	VALOR ACUMULADO	11.273,04	325.761,98	244.321,48	251.785,93	11.196,68	844.339,11

WAGNER RANGEL BAÊTA NEVES
Eng.Civil - CREA/RJ 168.597/D

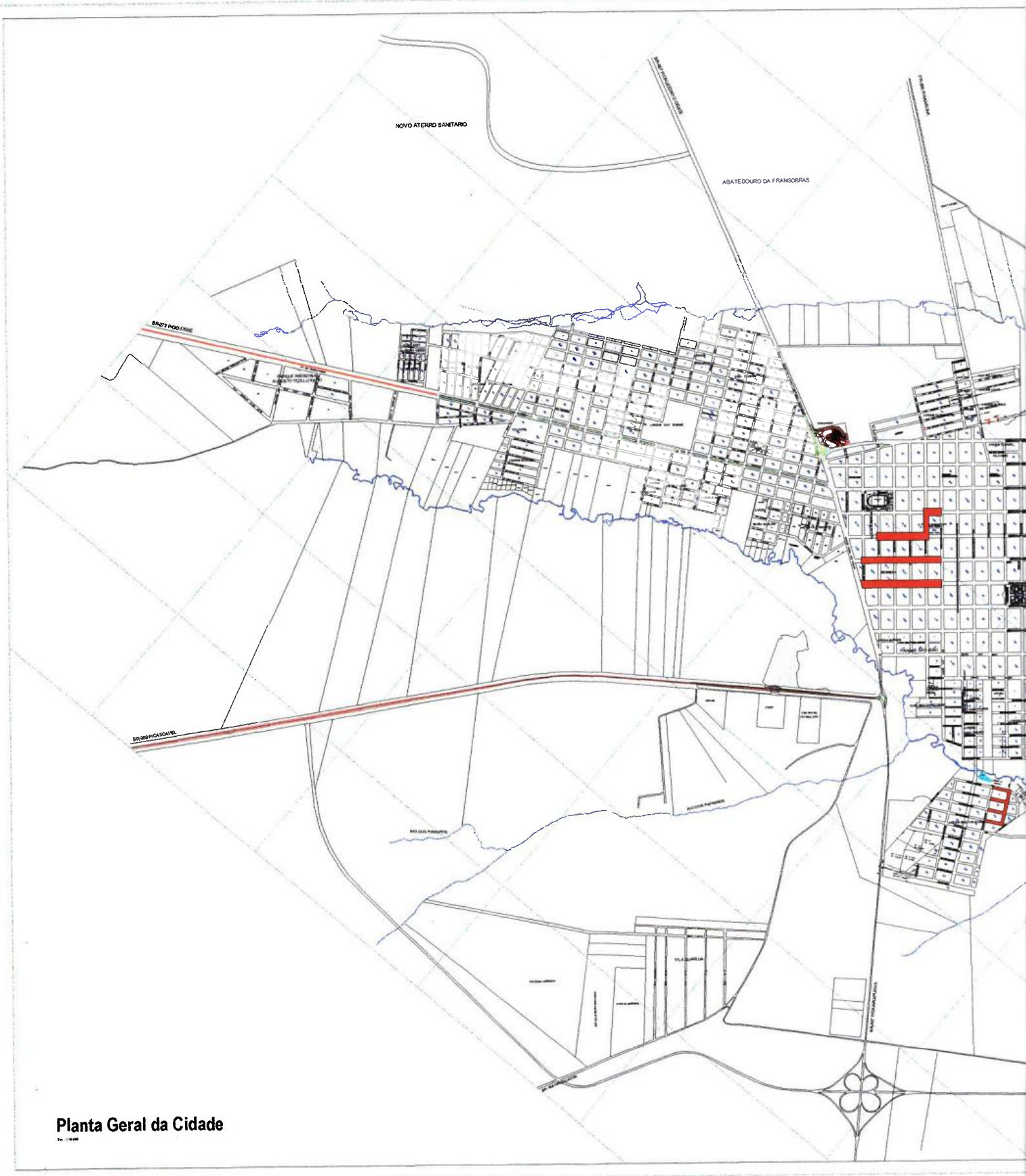

Planta Geral da Cidade

U

LOCALIZAÇÃO DAS OBRAS

MUNICÍPIO DE CAMPO MOURÃO

SECRETARIA DO PLANEJAMENTO

GEOPROCESSAMENTO - DEPLA - DIVTU

Planta Geral da Cidade

U

WILSON JOSE FUNEX

Claudia Maria Pagliza

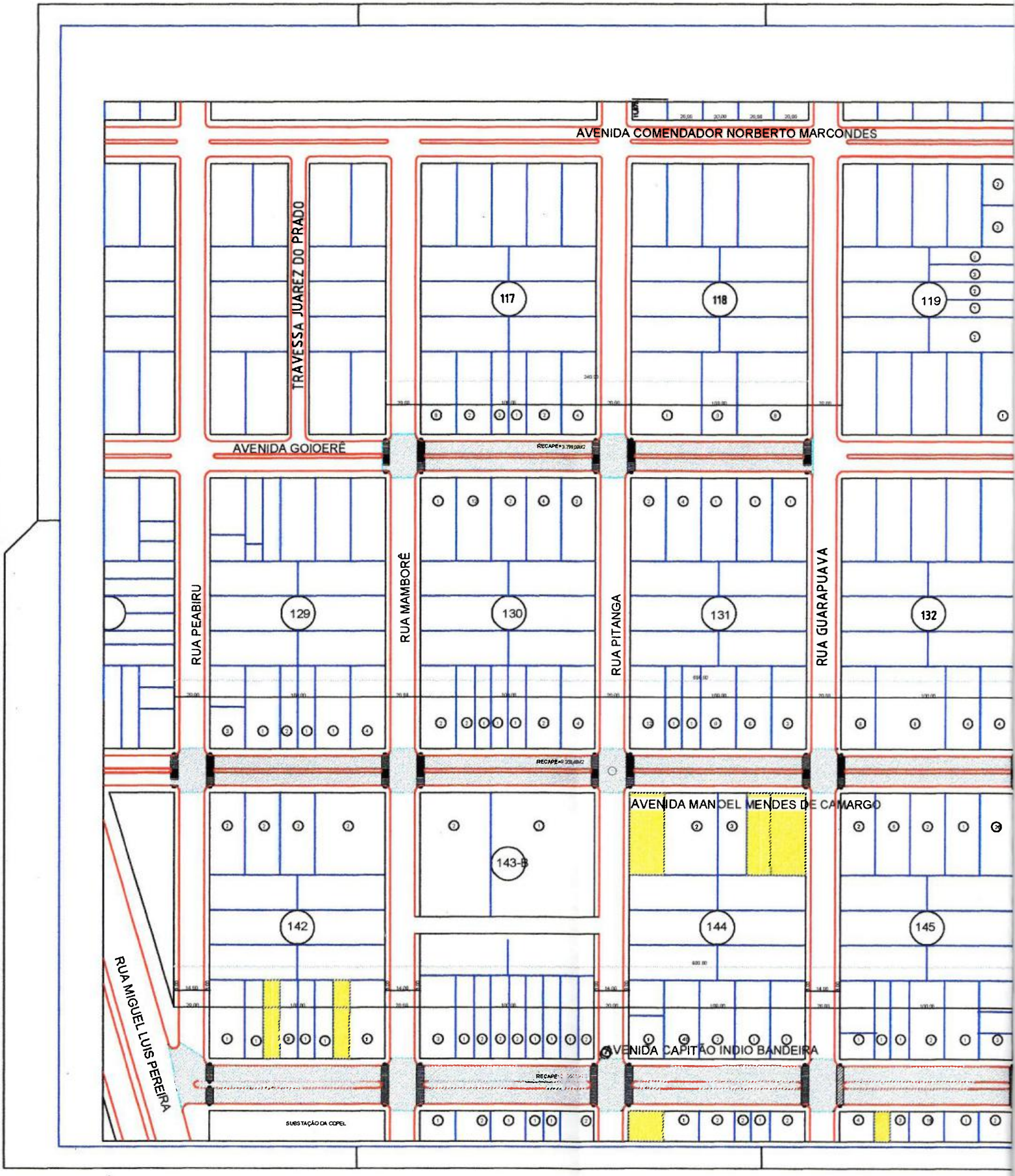
AVENIDA COMENDADOR NORBERTO MARCONDES
TRAVESSA JUAREZ DO PRADO
AVENIDA GOIOERÊ
RUA PEABIRU
RUA MAMBORÊ
RUA PITANGA
RUA GUARAPUAVA
AVENIDA MANOEL MENDES DE CAMARGO
AVENIDA CAPITÃO INDIO BANDEIRA
RUA MIGUEL LUIS PEREIRA
SUBESTAÇÃO DA COPEL
117
118
119
129
130
131
132
142
143-B
144
145

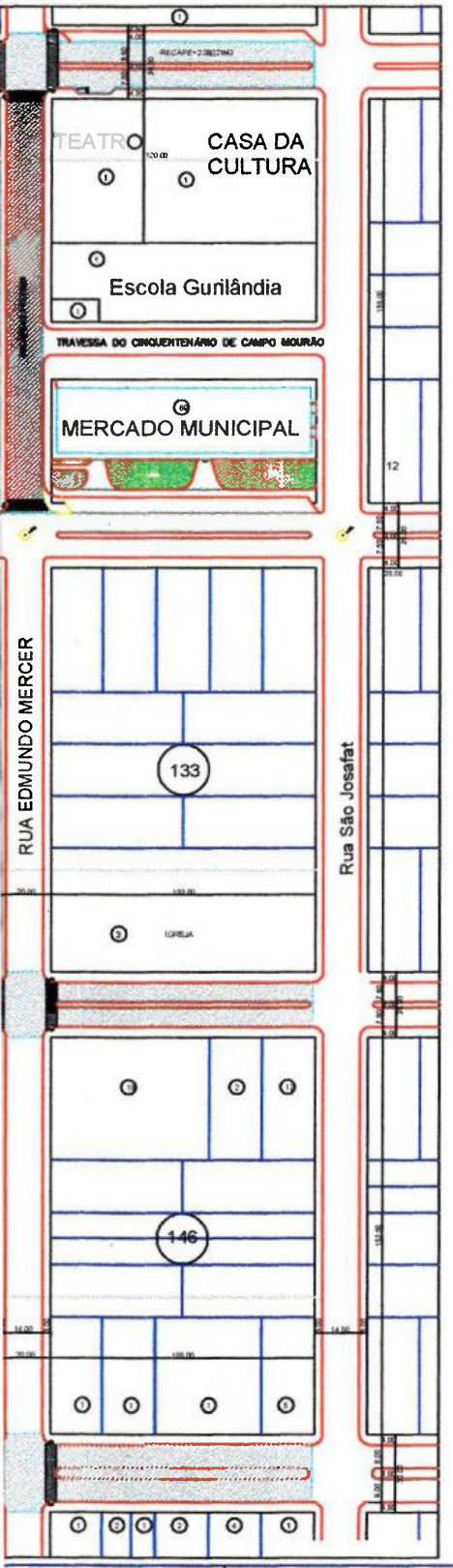

RAMPA DE ACESSO

UNIDADE DE RAMPAS =22

DETALHE

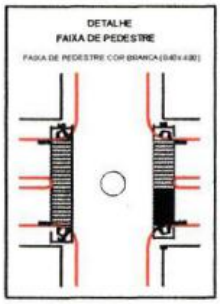

DETALHES DAS RUAS
RUA EDMUNDO MERCER
RUA BRASIL

DETALHES DAS AVENIDAS
AVENIDA CAPITÃO INDIO BANDEIRA

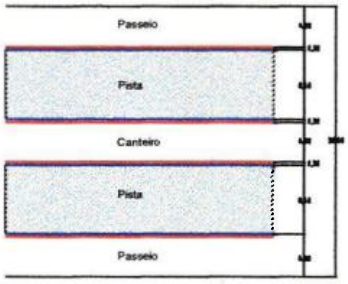

DETALHES DAS AVENIDAS
AVENIDA MANOEL MENDES DE CAMARGO
AVENIDA GOIOERÊ
AVENIDA COMENDADOR NORBERTO MARCONDES

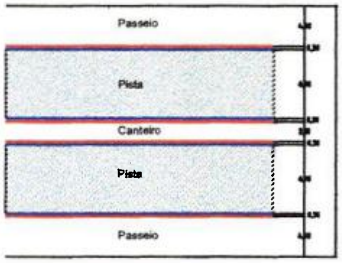

AVENIDA CAPITÃO INDIO BANDEIRA TRECHO ENTRE À RUA SÃO JOSAFAT E
AVENIDA MIGUEL LUIZ PEREIRA = 12.560,11 M2
AVENIDA MANOEL MENDES DE CAMARGO TRECHO ENTRE À RUA SÃO JOSAFAT E
RUA PEABIRU =9.258,49M2
AVENIDA MANO GOIOERÊ TRECHO ENTRE À RUA SÃO JOSAFAT E
RUA MAMBORÊ =3.799,09M2
AVENIDA COMENDADOR N. MARCONDES TRECHO ENTRE À RUA SÃO JOSAFAT E
RUA EDMUNDO MERCER =2.080,21M2
RUA EDMUNDO MERCER TRECHO ENTRE À AV. COMENDOR N. MARCONDES E AV. GOIOERÊ = 2.147,11 M2

ÁREA TOTAL DO RECAPE =29845,01M2

Projeto Pavimentação Asfáltica

Recapeamento Urbano

- Recapeamento a ser executado
- Lotes Edificados 136 und.
- Lotes vagos na área do projeto 09 und.
- Unidades Construidas 470 und.
- **Unidades de Rampas Def. 56 und.**
- **Faixa De Pedestres 1.041,53m2**

MUNICÍPIO DE CAMPO MOURÃO
SECRETARIA DO PLANEJAMENTO
Rua Brasil, 1407 - Fone (044) 518 1140 - Fax (044) 518 1136 - CEP 87301-140 - Campo Mourão

PROPRIETÁRIO: MUNICÍPIO DE CAMPO MOURÃO - PR
OBRA: RECAPE
LOCAL: ÁREA CENTRAL DE CAMPO MOURÃO
PROPRIETÁRIO: MUNICÍPIO DE CAMPO MOURÃO | PROJETO: ASS | EXECUÇÃO: ASS
REFERENCIA:
RECAPE TRCHO AVENIDA COMENDADOR N. MARCONDES
RECAPE TRCHO AVENIDA GOIOERÊ
RECAPE TRCHO AVENIDA MONOEL M. DE CAMARGO
RECAPE TRCHO AVENIDA CAPITÃO INDIO BANDEIRA
RECAPE TRCHO RUA EDMUNDO MERCER
DATA: OUTUBRO/2007
ESCALA: 1:1250
DESENHO:
PROJETO:
PRANCHA: UNICA

PREFEITO: NELSON TURECK
SECRETÁRIO: CLAUDIA MARA PADILHA

MUNICÍPIO DE CAMPO MOURÃO – CIDADE ESCOLA
SECRETARIA DO PLANEJAMENTO

Obra: **Reurbanização da Avenida Jorge Walter em frente ao Santuário Nossa Senhora Aparecida**
Local: **Vila Urupês**

Área: 2.669,88m²
Data: 29/10/2007

ITEM	DISCRIMINAÇÃO	UN	QUANT.	PREÇOS UNITÁRIOS	PREÇOS TOTAIS
01	**SERVIÇOS PRELIMINARES**				
01.01	**Instalações provisórias**				
01.01.01	Depósito de obra A=10m2 c/ piso de concreto	gb	1,00	1.645,34	1.645,34
01.01.02	Placa de Acompanhamento de Obra 1,50 x 0,75	un	1,00	144,23	144,23
01.01.03	Placa de Obra 3,00 x 1,50	un	1,00	384,62	384,62
01.01.04	Retirada meio fio pré moldado de conc. c/reaprov.	m	445,14	4,68	2.081,03
01.01.05	Remoção de árvores de grande porte	un	17,00	87,50	1.487,50
01.01.06	Retirada de calçadas com a demolição revestimento cimentado c/lastro conc.c/ret	m2	1.125,06	11,39	12.811,62
01.01.07	Raspagem e limpeza de terreno - Canteiro Central	m2	399,77	0,41	164,91
01.01.08	Transp. entulho em caçamba de 5m3	m3	180,01	9,63	1.732,59
	Sub total				**20.451,83**
01.02	**Locação e Movimentação de Terra**				
01.02.01	Locação e demarcação de canteiros	m2	2.669,88	2,16	5.773,62
	Sub total				**5.773,62**
	Total do Item 01				R$ 26.225,45
02	**MEIO FIO**				
02.01.01	Meio-Fio com Sarjeta **(0,057 m3)**	m	418,51	21,23	8.885,29
	Sub total				8.885,29
	Total do Item 02				R$ 8.885,29
03	**PAVIMENTAÇÃO**				
03.01	Base em saibro, e=10cm	m³	266,99	13,71	3.660,41
03.02	Colchão em areia, (e=3cm inferior + 1cm superior)	m³	106,80	62,50	6.674,70
03.03	Piso paver, colorido, espessura 6cm	m2	2.669,88	35,57	94.967,63
	Sub total				
	Total do Item 03				R$ 105.302,74
04	**ILUMINAÇÃO**				
04.01	**Luminárias**				
04.01.01	QD p/ até 06 espaços, embut. alven., s/ barramento	pç	1,00	18,14	18,14
04.01.02	Disjuntor termomagnético trifásico 50A em quadro	ud	1,00	36,09	36,09
04.01.04	Eletroduto PVC rig.rosc.,Ø25mm(3/4"), incl.conex.	m	238,00	4,05	963,90
04.01.05	Condutor cobre c/ isolamento PVC 750V, #= 2,5mm2	m	595,00	2,15	1.279,25
04.01.06	Poste modelo Republicano para 02 pétalas, em alumínio, com lâmpadas de vapor de sódio 250W e reator AFP	ud	5,00	2.210,00	11.050,00

SIMONE DE CÁSSIA PADILHA
Eng. Civil - CREA/PR 28.466/D-PR

MUNICÍPIO DE CAMPO MOURÃO – CIDADE ESCOLA
SECRETARIA DO PLANEJAMENTO

Obra: **Reurbanização da Avenida Jorge Walter em frente ao Santuário Nossa Senhora Aparecida**
Local: **Vila Urupês**

Área: 2.669,88m²
Data: 29/10/2007

ITEM	*DISCRIMINAÇÃO*	*UN*	*QUANT.*	*PREÇOS UNITÁRIOS*	*PREÇOS TOTAIS*
04.01.07	Poste modelo Republicano para 05 pétalas, em alumínio, com lâmpadas de vapor de sódio 250W e reator AFP	ud	4,00	3.640,00	14.560,00
	Sub total				
	Total do Item 04				R$ 27.853,15
05	**PAISAGISMO**				
05.01	**Plantas**				-
05.01.01	Mudas de Oliveira - h=2,50m	un	17,00	45,50	773,50
05.01.02	Mudas de Palmeira Tamareira - h=2,50m	un	4,00	117,00	468,00
05.01.03	Mudas de Cipreste - h=2,50m	un	60,00	156,00	9.360,00
	Sub total				**10.601,50**
	Total do Item 05				**R$ 10.601,50**
06	**ÁGUAS PLUVIAIS**				
06.01	**Captação de águas pluviais**				
06.01.01	Boca de lobo em alvenaria com grelha metálica	ud	6,00	562,93	3.377,58
06.01.02	Tubo de concreto Ø 40cm	m	40,00	46,91	1.876,40
06.01.03	Canaleta em concreto armado com grelha em concreto	m	100,00	86,33	8.632,50
	Sub total				**13.886,48**
	Total do Item 06				R$ 13.886,48
07	**SINALIZAÇÃO**				
07.01	Faixa de Sinalização Horizontal - (0,034 m2/m2)	m²	96,00	12,22	1.173,12
07.02	Rampa p/Deficiente(e=5,0cm-1,20x1,20x2,20) pintada	un	22,00	105,77	2.326,94
07.03	Placas de sinalização vertical	un	9,00	275,00	2.475,00
	Sub total				**5.975,06**
	Total do Item 07				R$ 5.975,06
	TOTAL GERAL				R$ 198.729,66

(Cento e noventa e oito mil, setecentos e vinte e reais e sessenta e seis centavos).

SIMONE DE CÁSSIA PADILHA
Eng. Civil - CREA/PR 28.466/D-PR

PLANTA(S) NÃO DIGITALIZADA(S)

PLANTA(S) NÃO DIGITALIZADA(S)

LEGENDA

OLIVEIRA (OLEA EUROPEA L.)---17 MUDAS

CIPRESTE (CUPRESSUS SP.)---60 MUDAS

TAMAREIRA (PHOENIX DACTYLIFERA L.)---4 MUDAS

MUNICÍPIO DE CAMPO MOURÃO

SECRETARIA DO PLANEJAMENTO

Campo Mourão
Paraná Brasil

Rua Brasil, 1407 - Fone (044) 518 1140 - Fax (044) 518 1136 - CEP 87301-140 - Campo Mourão.

PROPRIETÁRIO
MUNICÍPIO DE CAMPO MOURÃO - PR

OBRA READEQUAÇÃO DO ENTORNO DA IGREJA NOSSA SENHORA APARECIDA

LOCAL AVENIDA JORGE WALTER

PROPRIETÁRIO	PROJETO	EXECUÇÃO
MUNICÍPIO DE CAMPO MOURÃO	RUBENS GONÇALVES PAULA ARQT. CREA Nº 19696/D	ASS.

REFERENCIA		
PLANTA BAIXA	DATA OUTUBRO/2007	PRANCHA
	ESCALA 1:250	01/04
	DESENHO JUCA	
	PROJETO RUBENS GONÇALVES PAULA	

PREFEITO	SECRETARIA
NELSON TURECK	CLAUDIA M. PADILHA

MUNICÍPIO DE CAMPO MOURÃO
SECRETARIA DO PLANEJAMENTO

Rua Brasil, 1407 - Fone (044) 518 1140 - Fax (044) 518 1136 - CEP 87301-140 - Campo Mourão.

Campo Mourão
Paraná Brasil

PROPRIETÁRIO
MUNICÍPIO DE CAMPO MOURÃO - PR

OBRA READEQUAÇÃO DO ENTORNO DA IGREJA NOSSA SENHORA APARECIDA
LOCAL AVENIDA JORGE WALTER

PROPRIETÁRIO	PROJETO	EXECUÇÃO
MUNICÍPIO DE CAMPO MOURÃO	RUBENS GONÇALVES PAULA ARQT. CREA Nº 19696/D	ASS.

REFERENCIA	DATA	PRANCHA
PLANTA BAIXA / EXISTENTE	OUTUBRO/2007	02/04
	ESCALA 1:250	
	DESENHO JUCA	
	PROJETO RUBENS GONÇALVES PAULA	

PREFEITO
NELSON TURECK

SECRETARIA
CLAUDIA M. PADILHA

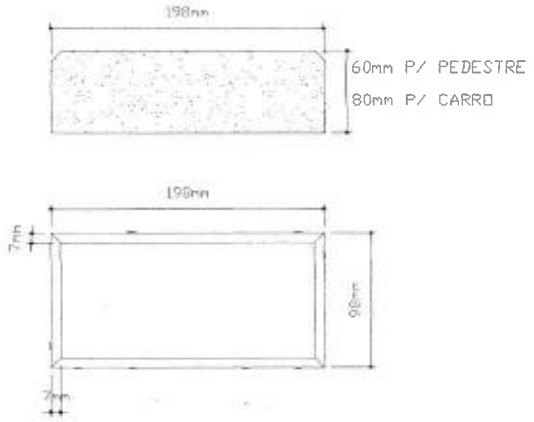

PAVER - DETALHE DA PEÇA

ESCALA 1:5

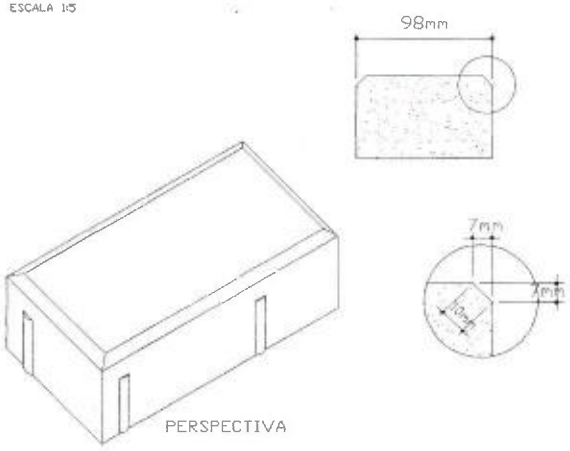

PISO DE PAVER - 2.669,88m2

EXECUÇÃO DE MEIO FIO - 418.51 ML

MUNICÍPIO DE CAMPO MOURÃO
SECRETARIA DO PLANEJAMENTO

Campo Mourão Paraná Brasil

Rua Brasil, 1407 - Fone (044) 518 1140 - Fax (044) 518 1136 - CEP 87301-140 - Campo Mourão.

PROPRIETÁRIO
MUNICÍPIO DE CAMPO MOURÃO - PR

OBRA READEQUAÇÃO DO ENTORNO DA IGREJA NOSSA SENHORA APARECIDA

LOCAL AVENIDA JORGE WALTER

PROPRIETÁRIO	PROJETO	EXECUÇÃO
MUNICÍPIO DE CAMPO MOURÃO	RUBENS GONÇALVES PAULA ARQT. CREA Nº 19696/D	ASS.

REFERENCIA		
PLANTA BAIXA PAVIMENTAÇÃO	DATA OUTUBRO/2007	PRANCHA
	ESCALA 1:250	03/04
	DESENHO JUCA	
	PROJETO RUBENS GONÇALVES PAULA	

PREFEITO	SECRETARIA
NELSON TURECK	CLAUDIA M. PADILHA

RETIRADA /PISO - 1.125,06m2

RETIRADA CANT. CENTRAL- 399.77m2

MEIO FIO A RETIRAR - 445.14 ML

RETIRADA DE ARVORES - 17

MUNICÍPIO DE CAMPO MOURÃO

SECRETARIA DO PLANEJAMENTO

Campo Mourão Paraná Brasil

Rua Brasil, 1407 - Fone (044) 518 1140 - Fax (044) 518 1136 - CEP 87301-140 - Campo Mourão.

PROPRIETÁRIO
MUNICÍPIO DE CAMPO MOURÃO - PR

OBRA READEQUAÇÃO DO ENTORNO DA IGREJA NOSSA SENHORA APARECIDA
LOCAL AVENIDA JORGE WALTER

PROPRIETÁRIO	PROJETO	EXECUÇÃO
MUNICÍPIO DE CAMPO MOURÃO	RUBENS GONÇALVES PAULA ARQT. CREA Nº 19696/D	ASS.

REFERENCIA	DATA	PRANCHA
PLANTA BAIXA / EXISTENTE A DEMOLIR	OUTUBRO/2007	04/04
	ESCALA 1:250	
	DESENHO JUCA	
	PROJETO RUBENS GONÇALVES PAULA	

PREFEITO	SECRETARIA
NELSON TURECK	CLAUDIA M. PADILHA

PLANILHA DE SERVIÇOS - RESUMO GERAL

Município CAMPO MOURÃO					SAM	
Projeto:	PAVIMENTAÇÃO ASFÁLTICA COM GALERIAS AGUAS PLUVIAIS				LOTE	
Local:	JARDIM TROPICAL - VÁRIAS RUAS					
ITEM	DESCRIÇÃO DOS SERVIÇOS	UN	QUANT	PREÇO (R$)		
				Unitário	Parcial	Sub Total
01	**SERVIÇOS PRELIMINARES**					**528,84**
	PLACAS					528,84
	Placa de obra - (3,00 x 1,50m)	ud	1,00	144,23	144,23	
	Placa de obra - (0,75 x 1,50m)	ud	1,00	384,61	384,61	
02	**TERRAPLANAGEM**					**41.056,93**
	ESCAVAÇÃO, CARGA E TRANSPORTE					41.056,93
	Remoção Revestimento Primário	m³	2.434,30	4,22	10.272,75	
	Escavação, Carga e Transporte - Mat. 1ª Cat. DMT <=500m	m³	3.408,02	6,99	23.822,08	
	Compactação de Aterros 100% P.N.	m³	2.434,30	2,86	6.962,10	
03	**DRENAGEM**					**40.040,01**
	SERVIÇOS INICIAIS					14.921,38
	Escavação de Bueiros em 1ª Categoria	m³	1.514,40	6,10	9.237,84	
	Reaterro sem Apiloamento	m³	757,20	4,95	3.748,14	
	Reaterro com Apiloamento	m³	302,88	6,39	1.935,40	
	GALERIAS DE ÁGUAS PLUVIAIS					21.756,88
	Corpo de BSTC Ø 40 Tubo sem Armação	m	631,00	34,48	21.756,88	
	Corpo de BSTC Ø 60 Tubo sem Armação	m	-	65,94	-	
	Corpo de BSTC Ø 80 Armado sem Berço	m	-	144,33	-	
	Corpo de BSTC Ø 1,00 Armado sem Berço	m	-	214,28	-	
	Corpo de BSTC Ø 1,20 Armado sem Berço	m	-	302,55	-	
	CAIXAS / POÇOS					3.361,75
	C.L. Alvenaria Tubo 40 e 60	m	7,00	34,48	241,36	
	B.L. Simples Alvenaria H até 1,20m	m	32,00	65,94	2.110,08	
	P.V. Alvenaria H até 1,20m	m	7,00	144,33	1.010,31	
	P.V. Alvenaria H até 1,50m	m	-	214,28	-	
04	**BASE / SUB-BASE**					**92.850,75**
	SUB-LEITO					21.665,32
	Regularização e Compactação Subleito	m²	12.171,53	1,78	21.665,32	
	BASE					71.185,44
	Base de Bica Corrida	m³	1.370,80	51,93	71.185,44	
05	**MEIO-FIO E SARJETA**					**60.229,51**
	MEIO-FIO E SARJETA					60.229,51
	Meio-Fio com Sarjeta **(0,057m³)**	m	2.837,00	21,23	60.229,51	
06	**REVESTIMENTO**					**243.556,18**
	PINTURA					31.871,01
	Imprimação - CM-30	m²	11.423,30	2,79	31.871,01	
	TRATAMENTO SUPERFICIAL					211.685,17
	Pintura de ligação com RR-1C (Araucária)	m²	11.423,30	0,76	8.681,71	
	CBUQ	ton	1.142,33	177,71	203.003,46	
07	**PAISAGISMO / URBANISMO**					**73.389,92**
	CALÇADA					63.606,33
	Calçada em concreto	m²	3.445,63	18,46	63.606,33	
	Rampa para deficientes (1,2 x 1,2 x 1,2) m	un.		105,77	-	
	PROTEÇÃO VEGETAL					9.783,59
	Plantio de Grama em Placas	m²	2.403,83	4,07	9.783,59	
	Plantio de Árvores	ud	-	27,88	-	
08	**SINALIZAÇÃO DE TRÂNSITO**					**2.884,53**
	SINALIZAÇÃO HORIZONTAL					2.884,53
	Pintura de Faixas - Brancas	m²	236,05	12,22	2.884,53	
					PREÇO GLOBAL	**R$ 554.536,67**

(Quinhentos e cinquenta e quatro mil, quinhentos e trinta e seis reais e sessenta e sete centavos).

PLANILHA DE SERVIÇOS

Município CAMPO MOURÃO					SAM	
Projeto:	PAVIMENTAÇÃO ASFÁLTICA COM GALERIAS AGUAS PLUVIAIS				LOTE	
Local:	RUA SANHAÇO (Entre Rua João de Barro e Av. Jacutinga)					
ITEM	DESCRIÇÃO DOS SERVIÇOS	UN	QUANT	PREÇO (R$)		
				Unitário	Parcial	Sub Total
01	**SERVIÇOS PRELIMINARES**					
	PLACAS					-
	Placa de obra - (3,00 x 1,50m)	ud			-	
	Placa de obra - (0,75 x 1,50m)	ud			-	
02	**TERRAPLANAGEM**					**2.150,73**
	ESCAVAÇÃO, CARGA E TRANSPORTE					2.150,73
	Remoção Revestimento Primário	m³	127,52	4,22	538,13	
	Escavação, Carga e Transporte - Mat. 1ª Cat. DMT <=500m	m³	178,53	6,99	1.247,90	
	Compactação de Aterros 100% P.N.	m³	127,52	2,86	364,70	
03	**DRENAGEM**					**829,41**
	SERVIÇOS INICIAIS					283,77
	Escavação de Bueiros em 1ª Categoria	m³	28,80	6,10	175,68	
	Reaterro sem Apiloamento	m³	14,40	4,95	71,28	
	Reaterro com Apiloamento	m³	5,76	6,39	36,81	
	GALERIAS DE AGUAS PLUVIAIS					413,76
	Corpo de BSTC Ø 40 Tubo sem Armação	m	12,00	34,48	413,76	
	Corpo de BSTC Ø 60 Tubo sem Armação	m		65,94	-	
	Corpo de BSTC Ø 80 Armado sem Berço	m		144,33	-	
	Corpo de BSTC Ø 1,00 Armado sem Berço	m		214,28	-	
	Corpo de BSTC Ø 1,20 Armado sem Berço	m		302,55	-	
	CAIXAS / POÇOS					131,88
	C.L. Alvenaria Tubo 40 e 60	ud		34,48	-	
	B.L. Simples Alvenaria H até 1,20m	ud	2,00	65,94	131,88	
	P.V. Alvenaria H até 1,20m	ud		144,33	-	
	P.V. Alvenaria H até 1,50m	ud		214,28	-	
04	**BASE / SUB-BASE**					**4.863,91**
	SUB-LEITO					1.134,92
	Regularização e Compactação Subleito	m²	637,60	1,78	1.134,92	
	BASE					3.728,99
	Base de Bica Corrida	m³	71,81	51,93	3.728,99	
05	**MEIO-FIO E SARJETA**					**2.844,82**
	MEIO-FIO E SARJETA					2.844,82
	Meio-Fio com Sarjeta **(0,057m³)**	m	134,00	21,23	2.844,82	
06	**REVESTIMENTO**					**12.758,49**
	PINTURA					1.669,54
	Imprimação - CM-30	m²	598,40	2,79	1.669,54	
	TRATAMENTO SUPERFICIAL					11.088,95
	Pintura de ligação com RR-1C (Araucária)	m²	598,40	0,76	454,78	
	CBUQ	ton	59,84	177,71	10.634,17	
07	**PAISAGISMO / URBANISMO**					**3.469,86**
	CALÇADA					2.940,31
	Calçada em concreto	m²	159,28	18,46	2.940,31	
	Rampa para deficientes (1,2 x 1,2 x 1,2) m	un.		105,77	-	
	PROTEÇÃO VEGETAL					529,55
	Plantio de Grama em Placas	m²	130,11	4,07	529,55	
	Plantio de Árvores	ud		27,88	-	
08	**SINALIZAÇÃO DE TRÂNSITO**					**195,52**
	SINALIZAÇÃO HORIZONTAL					195,52
	Pintura de Faixas - Brancas	m²	16,00	12,22	195,52	
				PREÇO GLOBAL		**27.112,73**

(Vinte e sete mil, cento e doze reais e setenta e três centavos

PLANILHA DE SERVIÇOS - RESUMO GERAL

Município CAMPO MOURÃO					SAM	
Projeto:	PAVIMENTAÇÃO ASFÁLTICA COM GALERIAS AGUAS PLUVIAIS				LOTE	
Local:	AVENIDA JACUTINGA (Entre Rua Sanhaço e Rua Galo da Serra)					
ITEM	DESCRIÇÃO DOS SERVIÇOS	UN	QUANT	PREÇO (R$)		
				Unitário	Parcial	Sub Total
01	SERVIÇOS PRELIMINARES					
	PLACAS					-
	Placa de obra - (3,00 x 1,50m)	ud			-	
	Placa de obra - (0,75 x 1,50m)	ud			-	
02	TERRAPLANAGEM					**10.462,54**
	ESCAVAÇÃO, CARGA E TRANSPORTE					10.462,54
	Remoção Revestimento Primário	m³	620,33	4,22	2.617,81	
	Escavação, Carga e Transporte - Mat. 1ª Cat. DMT <=500m	m³	868,47	6,99	6.070,58	
	Compactação de Aterros 100% P.N.	m³	620,33	2,86	1.774,15	
03	DRENAGEM					**2.572,80**
	SERVIÇOS INICIAIS					804,00
	Escavação de Bueiros em 1ª Categoria	m³	81,60	6,10	497,76	
	Reaterro sem Apiloamento	m³	40,80	4,95	201,96	
	Reaterro com Apiloamento	m³	16,32	6,39	104,28	
	GALERIAS DE AGUAS PLUVIAIS					1.172,32
	Corpo de BSTC Ø 40 Tubo sem Armação	m	34,00	34,48	1.172,32	
	Corpo de BSTC Ø 60 Tubo sem Armação	m		65,94	-	
	Corpo de BSTC Ø 80 Armado sem Berço	m		144,33	-	
	Corpo de BSTC Ø 1,00 Armado sem Berço	m		214,28	-	
	Corpo de BSTC Ø 1,20 Armado sem Berço	m		302,55	-	
	CAIXAS / POÇOS					596,48
	C.L. Alvenaria Tubo 40 e 60	ud	2,00	34,48	68,96	
	B.L. Simples Alvenaria H até 1,20m	ud	8,00	65,94	527,52	
	P.V. Alvenaria H até 1,20m	ud		144,33	-	
	P.V. Alvenaria H até 1,50m	ud		214,28	-	
04	BASE / SUB-BASE					**23.661,16**
	SUB-LEITO					5.520,97
	Regularização e Compactação Subleito	m²	3.101,67	1,78	5.520,97	
	BASE					18.140,19
	Base de Bica Corrida	m³	349,32	51,93	18.140,19	
05	MEIO-FIO E SARJETA					**13.757,04**
	MEIO-FIO E SARJETA					13.757,04
	Meio-Fio com Sarjeta **(0,057m³)**	m	648,00	21,23	13.757,04	
06	REVESTIMENTO					**62.065,43**
	PINTURA					8.121,69
	Imprimação - CM-30	m²	2.911,00	2,79	8.121,69	
	TRATAMENTO SUPERFICIAL					53.943,74
	Pintura de ligação com RR-1C (Araucária)	m²	2.911,00	0,76	2.212,36	
	CBUQ	ton	291,10	177,71	51.731,38	
07	PAISAGISMO / URBANISMO					**9.746,66**
	CALÇADA					8.527,04
	Calçada em concreto	m²	461,92	18,46	8.527,04	
	Rampa para deficientes (1,2 x 1,2 x 1,2) m	un.		105,77	-	
	PROTEÇÃO VEGETAL					1.219,62
	Plantio de Grama em Placas	m²	299,66	4,07	1.219,62	
	Plantio de Árvores	ud		27,88	-	
08	SINALIZAÇÃO DE TRÂNSITO					**782,08**
	SINALIZAÇÃO HORIZONTAL					782,08
	Pintura de Faixas - Brancas	m²	64,00	12,22	782,08	
				PREÇO GLOBAL		**123.047,72**

(Cento e vinte e três mil, quarenta e sete reais e setenta e dois centavos).

PLANILHA DE SERVIÇOS - RESUMO GERAL

Município	CAMPO MOURÃO				SAM	
Projeto:	PAVIMENTAÇÃO ASFÁLTICA COM GALERIAS AGUAS PLUVIAIS				LOTE	
Local:	RUA DO LAZER (Entre a Av Jacutinga e Rua São Luiz)					
ITEM	DESCRIÇÃO DOS SERVIÇOS	UN	QUANT	PREÇO (R$)		
				Unitário	Parcial	Sub Total
01	SERVIÇOS PRELIMINARES					
	PLACAS					-
	Placa de obra - (3,00 x 1,50m)	ud			-	
	Placa de obra - (0,75 x 1,50m)	ud			-	
02	TERRAPLANAGEM					9.019,13
	ESCAVAÇÃO, CARGA E TRANSPORTE					9.019,13
	Remoção Revestimento Primário	m³	534,75	4,22	2.256,65	
	Escavação, Carga e Transporte - Mat. 1ª Cat. DMT <=500m	m³	748,65	6,99	5.233,09	
	Compactação de Aterros 100% P.N.	m³	534,75	2,86	1.529,39	
03	DRENAGEM					10.237,99
	SERVIÇOS INICIAIS					4.043,67
	Escavação de Bueiros em 1ª Categoria	m³	410,40	6,10	2.503,44	
	Reaterro sem Apiloamento	m³	205,20	4,95	1.015,74	
	Reaterro com Apiloamento	m³	82,08	6,39	524,49	
	GALERIAS DE AGUAS PLUVIAIS					5.896,08
	Corpo de BSTC Ø 40 Tubo sem Armação	m	171,00	34,48	5.896,08	
	Corpo de BSTC Ø 60 Tubo sem Armação	m		65,94	-	
	Corpo de BSTC Ø 80 Armado sem Berço	m		144,33	-	
	Corpo de BSTC Ø 1,00 Armado sem Berço	m		214,28	-	
	Corpo de BSTC Ø 1,20 Armado sem Berço	m		302,55	-	
	CAIXAS / POÇOS					298,24
	C.L. Alvenaria Tubo 40 e 60	ud	1,00	34,48	34,48	
	B.L. Simples Alvenaria H até 1,20m	ud	4,00	65,94	263,76	
	P.V. Alvenaria H até 1,20m	ud		144,33	-	
	P.V. Alvenaria H até 1,50m	ud		214,28	-	
04	BASE / SUB-BASE					20.396,88
	SUB-LEITO					4.759,30
	Regularização e Compactação Subleito	m²	2.673,77	1,78	4.759,30	
	BASE					15.637,58
	Base de Bica Corrida	m³	301,13	51,93	15.637,58	
05	MEIO-FIO E SARJETA					12.207,25
	MEIO-FIO E SARJETA					12.207,25
	Meio-Fio com Sarjeta (0,057m³)	m	575,00	21,23	12.207,25	
06	REVESTIMENTO					53.502,92
	PINTURA					7.001,23
	Imprimação - CM-30	m²	2.509,40	2,79	7.001,23	
	TRATAMENTO SUPERFICIAL					46.501,69
	Pintura de ligação com RR-1C (Araucária)	m²	2.509,40	0,76	1.907,14	
	CBUQ	ton	250,94	177,71	44.594,55	
07	PAISAGISMO / URBANISMO					14.908,52
	CALÇADA					12.620,73
	Calçada em concreto	m²	683,68	18,46	12.620,73	
	Rampa para deficientes (1,2 x 1,2 x 1,2) m	un.		105,77	-	
	PROTEÇÃO VEGETAL					2.287,79
	Plantio de Grama em Placas	m²	562,11	4,07	2.287,79	
	Plantio de Árvores	ud		27,88	-	
08	SINALIZAÇÃO DE TRÂNSITO					885,95
	SINALIZAÇÃO HORIZONTAL					885,95
	Pintura de Faixas - Brancas	m²	72,50	12,22	885,95	
				PREÇO GLOBAL		121.158,64

(Cento e vinte e um mil, cento e cinquenta e oito reais e sessenta e quatro centavos).

PLANILHA DE SERVIÇOS - RESUMO GERAL

Município CAMPO MOURÃO		SAM	
Projeto:	PAVIMENTAÇÃO ASFÁLTICA COM GALERIAS AGUAS PLUVIAIS	LOTE	
Local:	RUA SÃO LUIZ (Entre Rua Princesa dos Campos e Av dos Lagos)		

ITEM	DESCRIÇÃO DOS SERVIÇOS	UN	QUANT	PREÇO (R$) Unitário	PREÇO (R$) Parcial	Sub Total
01	SERVIÇOS PRELIMINARES					
	PLACAS					-
	Placa de obra - (3,00 x 1,50m)	ud			-	
	Placa de obra - (0,75 x 1,50m)	ud			-	
02	TERRAPLANAGEM					1.823,52
	ESCAVAÇÃO, CARGA E TRANSPORTE					1.823,52
	Remoção Revestimento Primário	m³	108,12	4,22	456,26	
	Escavação, Carga e Transporte - Mat. 1ª Cat. DMT <=500m	m³	151,37	6,99	1.058,05	
	Compactação de Aterros 100% P.N.	m³	108,12	2,86	309,22	
03	DRENAGEM					803,78
	SERVIÇOS INICIAIS					141,88
	Escavação de Bueiros em 1ª Categoria	m³	14,40	6,10	87,84	
	Reaterro sem Apiloamento	m³	7,20	4,95	35,64	
	Reaterro com Apiloamento	m³	2,88	6,39	18,40	
	GALERIAS DE ÁGUAS PLUVIAIS					206,88
	Corpo de BSTC Ø 40 Tubo sem Armação	m	6,00	34,48	206,88	
	Corpo de BSTC Ø 60 Tubo sem Armação	m		65,94	-	
	Corpo de BSTC Ø 80 Armado sem Berço	m		144,33	-	
	Corpo de BSTC Ø 1,00 Armado sem Berço	m		214,28	-	
	Corpo de BSTC Ø 1,20 Armado sem Berço	m		302,55	-	
	CAIXAS / POÇOS					455,02
	C.L. Alvenaria Tubo 40 e 60	ud	1,00	34,48	34,48	
	B.L. Simples Alvenaria H até 1,20m	ud	2,00	65,94	131,88	
	P.V. Alvenaria H até 1,20m	ud	2,00	144,33	288,66	
	P.V. Alvenaria H até 1,50m	ud		214,28	-	
04	BASE / SUB-BASE					4.123,92
	SUB-LEITO					962,25
	Regularização e Compactação Subleito	m²	540,59	1,78	962,25	
	BASE					3.161,66
	Base de Bica Corrida	m³	60,88	51,93	3.161,66	
05	MEIO-FIO E SARJETA					3.142,04
	MEIO-FIO E SARJETA					3.142,04
	Meio-Fio com Sarjeta (0,057m³)	m	148,00	21,23	3.142,04	
06	REVESTIMENTO					10.817,42
	PINTURA					1.415,53
	Imprimação - CM-30	m²	507,36	2,79	1.415,53	
	TRATAMENTO SUPERFICIAL					9.401,89
	Pintura de ligação com RR-1C (Araucária)	m²	507,36	0,76	385,59	
	CBUQ	ton	50,74	177,71	9.016,29	
07	PAISAGISMO / URBANISMO					3.594,33
	CALÇADA					3.014,52
	Calçada em concreto	m²	163,30	18,46	3.014,52	
	Rampa para deficientes (1,2 x 1,2 x 1,2) m	un.		105,77	-	
	PROTEÇÃO VEGETAL					579,81
	Plantio de Grama em Placas	m²	142,46	4,07	579,81	
	Plantio de Árvores	ud		27,88	-	
08	SINALIZAÇÃO DE TRÂNSITO					185,74
	SINALIZAÇÃO HORIZONTAL					185,74
	Pintura de Faixas - Brancas	m²	15,20	12,22	185,74	
				PREÇO GLOBAL		24.490,76

(Vinte e quatro mil, quatrocentos e noventa reais e setenta e seis centavos).

PLANILHA DE SERVIÇOS - RESUMO GERAL

Município CAMPO MOURÃO					SAM	
Projeto:	PAVIMENTAÇÃO ASFÁLTICA COM GALERIAS AGUAS PLUVIAIS				LOTE	
Local:	RUA IPANEMA (Entre Rua Princesa dos Campos e Av dos Lagos)					
ITEM	DESCRIÇÃO DOS SERVIÇOS	UN	QUANT	PREÇO (R$)		
				Unitário	Parcial	Sub Total
01	SERVIÇOS PRELIMINARES					
	PLACAS					-
	Placa de obra - (3,00 x 1,50m)	ud			-	
	Placa de obra - (0,75 x 1,50m)	ud			-	
02	TERRAPLANAGEM					**2.080,50**
	ESCAVAÇÃO, CARGA E TRANSPORTE					2.080,50
	Remoção Revestimento Primário	m³	123,35	4,22	520,56	
	Escavação, Carga e Transporte - Mat. 1ª Cat. DMT <=500m	m³	172,70	6,99	1.207,15	
	Compactação de Aterros 100% P.N.	m³	123,35	2,86	352,79	
03	DRENAGEM					**515,12**
	SERVIÇOS INICIAIS					141,88
	Escavação de Bueiros em 1ª Categoria	m³	14,40	6,10	87,84	
	Reaterro sem Apiloamento	m³	7,20	4,95	35,64	
	Reaterro com Apiloamento	m³	2,88	6,39	18,40	
	GALERIAS DE AGUAS PLUVIAIS					206,88
	Corpo de BSTC Ø 40 Tubo sem Armação	m	6,00	34,48	206,88	
	Corpo de BSTC Ø 60 Tubo sem Armação	m		65,94	-	
	Corpo de BSTC Ø 80 Armado sem Berço	m		144,33	-	
	Corpo de BSTC Ø 1,00 Armado sem Berço	m		214,28	-	
	Corpo de BSTC Ø 1,20 Armado sem Berço	m		302,55	-	
	CAIXAS / POÇOS					166,36
	C.L. Alvenaria Tubo 40 e 60	ud	1,00	34,48	34,48	
	B.L. Simples Alvenaria H até 1,20m	ud	2,00	65,94	131,88	
	P.V. Alvenaria H até 1,20m	ud		144,33	-	
	P.V. Alvenaria H até 1,50m	ud		214,28	-	
04	BASE / SUB-BASE					**4.705,08**
	SUB-LEITO					1.097,86
	Regularização e Compactação Subleito	m²	616,78	1,78	1.097,86	
	BASE					3.607,22
	Base de Bica Corrida	m³	69,46	51,93	3.607,22	
05	MEIO-FIO E SARJETA					**3.290,65**
	MEIO-FIO E SARJETA					3.290,65
	Meio-Fio com Sarjeta **(0,057m³)**	m	155,00	21,23	3.290,65	
06	REVESTIMENTO					**12.341,87**
	PINTURA					1.615,02
	Imprimação - CM-30	m²	578,86	2,79	1.615,02	
	TRATAMENTO SUPERFICIAL					10.726,85
	Pintura de ligação com RR-1C (Araucária)	m²	578,86	0,76	439,93	
	CBUQ	ton	57,89	177,71	10.286,92	
07	PAISAGISMO / URBANISMO					**3.594,33**
	CALÇADA					3.014,52
	Calçada em concreto	m²	163,30	18,46	3.014,52	
	Rampa para deficientes (1,2 x 1,2 x 1,2) m	un.		105,77	-	
	PROTEÇÃO VEGETAL					579,81
	Plantio de Grama em Placas	m²	142,46	4,07	579,81	
	Plantio de Árvores	ud		27,88	-	
08	SINALIZAÇÃO DE TRÂNSITO					**213,85**
	SINALIZAÇÃO HORIZONTAL					213,85
	Pintura de Faixas - Brancas	m²	17,50	12,22	213,85	
				PREÇO GLOBAL		**26.741,41**

(Vinte e seis mil, setecentos e quarenta e um reais e quarenta e um centavos).

PLANILHA DE SERVIÇOS - RESUMO GERAL

Município	CAMPO MOURÃO				SAM	
Projeto:	PAVIMENTAÇÃO ASFÁLTICA COM GALERIAS AGUAS PLUVIAIS				LOTE	
Local:	AVENIDA DOS LAGOS (Entre Rua do Lazer e Rua Santa Rita)					
ITEM	DESCRIÇÃO DOS SERVIÇOS	UN	QUANT	PREÇO (R$)		
				Unitário	Parcial	Sub Total
01	SERVIÇOS PRELIMINARES					
	PLACAS					-
	Placa de obra - (3,00 x 1,50m)	ud			-	
	Placa de obra - (0,75 x 1,50m)	ud			-	
02	TERRAPLANAGEM					15.520,50
	ESCAVAÇÃO, CARGA E TRANSPORTE					15.520,50
	Remoção Revestimento Primário	m³	920,22	4,22	3.883,35	
	Escavação, Carga e Transporte - Mat. 1ª Cat. DMT <=500m	m³	1.288,31	6,99	9.005,31	
	Compactação de Aterros 100% P.N.	m³	920,22	2,86	2.631,84	
03	DRENAGEM					25.080,90
	SERVIÇOS INICIAIS					9.506,17
	Escavação de Bueiros em 1ª Categoria	m³	964,80	6,10	5.885,28	
	Reaterro sem Apiloamento	m³	482,40	4,95	2.387,88	
	Reaterro com Apiloamento	m³	192,96	6,39	1.233,01	
	GALERIAS DE AGUAS PLUVIAIS					13.860,96
	Corpo de BSTC Ø 40 Tubo sem Armação	m	402,00	34,48	13.860,96	
	Corpo de BSTC Ø 60 Tubo sem Armação	m		65,94	-	
	Corpo de BSTC Ø 80 Armado sem Berço	m		144,33	-	
	Corpo de BSTC Ø 1,00 Armado sem Berço	m		214,28	-	
	Corpo de BSTC Ø 1,20 Armado sem Berço	m		302,55	-	
	CAIXAS / POÇOS					1.713,77
	C.L. Alvenaria Tubo 40 e 60	ud	2,00	34,48	68,96	
	B.L. Simples Alvenaria H até 1,20m	ud	14,00	65,94	923,16	
	P.V. Alvenaria H até 1,20m	ud	5,00	144,33	721,65	
	P.V. Alvenaria H até 1,50m	ud		214,28	-	
04	BASE / SUB-BASE					35.099,80
	SUB-LEITO					8.190,01
	Regularização e Compactação Subleito	m²	4.601,13	1,78	8.190,01	
	BASE					26.909,79
	Base de Bica Corrida	m³	518,19	51,93	26.909,79	
05	MEIO-FIO E SARJETA					24.987,71
	MEIO-FIO E SARJETA					24.987,71
	Meio-Fio com Sarjeta (0,057m³)	m	1.177,00	21,23	24.987,71	
06	REVESTIMENTO					92.070,05
	PINTURA					12.048,00
	Imprimação - CM-30	m²	4.318,28	2,79	12.048,00	
	TRATAMENTO SUPERFICIAL					80.022,05
	Pintura de ligação com RR-1C (Araucária)	m²	4.318,28	0,76	3.281,89	
	CBUQ	ton	431,83	177,71	76.740,15	
07	PAISAGISMO / URBANISMO					38.076,22
	CALÇADA					33.489,21
	Calçada em concreto	m²	1.814,15	18,46	33.489,21	
	Rampa para deficientes (1,2 x 1,2 x 1,2) m	un.		105,77	-	
	PROTEÇÃO VEGETAL					4.587,01
	Plantio de Grama em Placas	m²	1.127,03	4,07	4.587,01	
	Plantio de Árvores	ud		27,88	-	
08	SINALIZAÇÃO DE TRANSITO					621,39
	SINALIZAÇÃO HORIZONTAL					621,39
	Pintura de Faixas - Brancas	m²	50,85	12,22	621,39	
				PREÇO GLOBAL		231.456,57

(Duzentos e trinta e um mil, quatrocentos e cinquenta e seis reais e cinquenta e sete centavos).

F. D. U. SECRETARIA DE ESTADO DO DESENVOLVIMENTO URBANO - **SEDU**

Município:	CAMPO MOURÃO - 30/10/2007	SAM		FIN FDU	100,00%
Projeto :	PAVIMENTAÇÃO ASFÁLTICA E GALERIAS DE AGUAS PLUVIAS	LOTE 01			
Local:	JARDIM TROPICAL			C.P.M.	0,00%

CRONOGRAMA FÍSICO FINANCEIRO

GRUPO ITEM	SERVIÇOS		PARCELAS (%) 1	2	3	4	5	TOTAL ITEM (R$)	% S/ TOTAL
311.01	SERVIÇOS PRELIMINARES	1	100					528,84	0,10
311.02	TERRAPLENAGEM	2	20	40	40			41.056,93	7,40
311.03	DRENAGEM	3	40	40	20			40.040,01	7,22
311.04	BASE / SUB-BASE	4		35	35	30		92.850,75	16,74
311.05	MEIO-FIO E SARJETA	5		40	40	20		60.229,51	10,86
311.06	REVESTIMENTO	3			40	40	20	243.556,18	43,92
311.07	PAISAGISMO / URBANISMO	5				40	60	73.389,92	13,23
311.08	SINALIZAÇÃO DE TRÂNSITO	6				30	70	2.884,53	0,52
311.09	SERVIÇOS DIVERSOS	6							0,00
	TOTAIS							554.536,67	100,00

COMPOSIÇÃO DO FINANCIAMENTO

ITEM		PARCELAS					TOTAL	% S/
FATURAMENTO MENSAL PREVISTO	R$	24.756,23	89.028,34	178.442,81	167.544,93	94.764,36	554.536,67	100,00%
MENSAL PREVISTO EM %	R$	4,46%	16,05%	32,18%	30,21%	17,09%	100,00%	100,00%

Resp. Técnico:

Rio
20.563,60m2
CHACÁRA - B
256,00
RUA
FIGUEIRAS
MARMONTEL
LUCIANO
AVENIDA
TIPUANAS
CAMPINAS
BOSQUE
CEREJEIRAS
MAGNOLIAS
PAINEIRAS
PESSEGUEIROS
ALAMOS
144,00
136,00
103,00
LOTE C-A
ÁREA 15.517,00M?
LOTE C-R
ÁREA 20.820,50M?
LOTE N.° 82-B-A
ÁREA 31.456,00M?
LOTE N.° 82-B-R
ÁREA 17.344,00M?
LOTE N° 82- D
LOTE N° D
BR-487
P/ Iretama

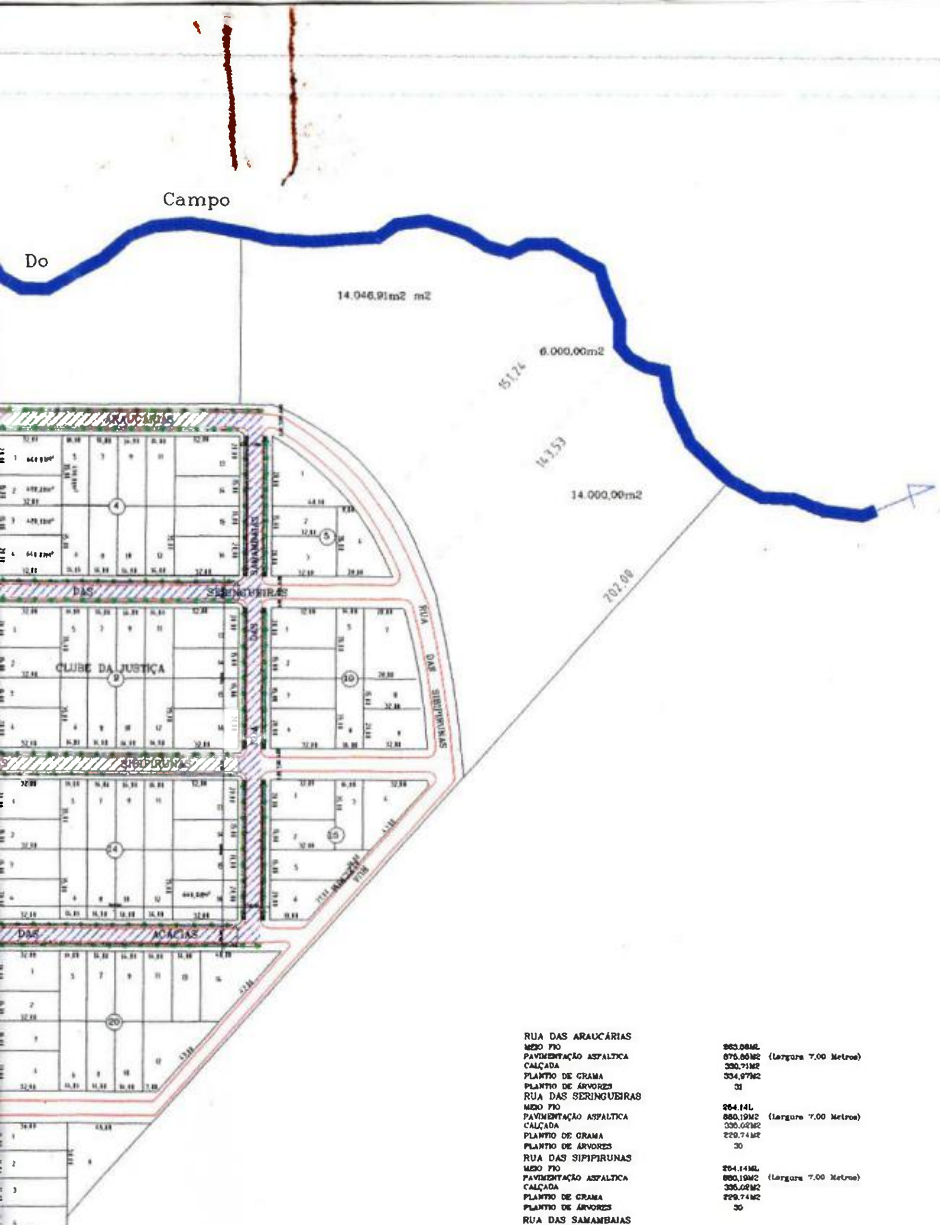

RUA DAS ARAUCÁRIAS		
MEIO FIO	963,08ML	
PAVIMENTAÇÃO ASFALTICA	875,86M2	(Largura 7,00 Metros)
CALÇADA	330,91M2	
PLANTIO DE GRAMA	334,97M2	
PLANTIO DE ÁRVORES	33	
RUA DAS SERINGUEIRAS		
MEIO FIO	264,14L	
PAVIMENTAÇÃO ASFALTICA	880,19M2	(Largura 7,00 Metros)
CALÇADA	335,02M2	
PLANTIO DE GRAMA	229,74M2	
PLANTIO DE ÁRVORES	30	
RUA DAS SIPIPIRUNAS		
MEIO FIO	264,14ML	
PAVIMENTAÇÃO ASFALTICA	880,19M2	(Largura 7,00 Metros)
CALÇADA	335,02M2	
PLANTIO DE GRAMA	229,74M2	
PLANTIO DE ÁRVORES	30	
RUA DAS SAMAMBAIAS		
MEIO FIO	462,42ML	
PAVIMENTAÇÃO ASFALTICA	1.610,56M2	(Largura 7,00 Metros)
CALÇADA	534,00m2	
PLANTIO DE GRAMA	798,92M2	
PLANTIO DE ÁRVORES	54	
RUA DAS ACÁCIAS		
MEIO FIO	285,78ML	
PAVIMENTAÇÃO ASFALTICA	872,71M2	(Largura 7,00 Metros)
CALÇADA	338,52M2	
PLANTIO DE GRAMA	246,84M2	
PLANTIO DE ÁRVORES	29	

TOTAL DE MEIO FIO	1.499,56ML
TOTAL DE PAVIMENTAÇÃO	5.128,50M2
TOTAL DE CALÇADA	1873,24M2
TOTAL DE GRAMA	1.836,91M2
TOTAL DE ÁRVORES	176
RAMPAS PARA DEFICIENTES	26
PAIXA DE PEDESTRE	201,60M2

ÁRVORES COM ESPAÇAMENTO DE 8,00mts UMA DA OUTRA
2 - NAS CALÇADAS LATERAIS DEVEM SER PLANTADA UMA ESPÉCIE DE QUARESMEIRA E UMA DE MURTA INTERCALADA COM ALTURA MINIMA DE 2,00mts.

PAVIMENTAÇÃO EXISTENTE

PAVIMENTAÇÃO À EXECUTAR

Rua Brasil, 1407 - Fone: (044) 3518-1144 - Fax: 525-1664 - CEP 87301-140 - Campo Mourão - Paraná

MUNICÍPIO DE CAMPO MOURÃO
SECRETARIA DO PLANEJAMENTO

Av. Cap. Índio Bandeira, 1600 - Fone: (044) 525-1144 - Ramal 385 - Fax: Ramal 378 - CEP 87301-140 - Campo Mourão

PROPRIETÁRIO: MUNICÍPIO DE CAMPO MOURÃO - PR

OBRA: PAVIMENTAÇÃO ASFALTICA
LOCAL: JARDIM RESIDÊNCIAL ARAUCÁRIA

PROPRIETÁRIO	PROJETO	EXECUÇÃO
MUNICÍPIO DE CAMPO MOURÃO	ASS.	ASS.

REFERENCIA
PAVIMENTAÇÃO
PAVIMENTAÇÃO 8.477,08m2
Meio Fio 2.525,96mt.

DATA: OUTUBRO/2007
ESCALA: 1:2000
DESENHO
PROJETO

PRANCHA 04/05

PREFEITO: NELSON JOSÉ TURECK
SECRETARIA: ANTONIO M. DA SILVA E SILVEIRA

PLANILHA DE SERVIÇOS - PAVIMENTAÇÃO

Município:	CAMPO MOURÃO	SAM	
Projeto :	PAVIMENTAÇÃO COM GALERIAS	DATA: 30/10/2007	LOTE 01
Local:	RESUMO GERAL		

ITEM	DESCRIÇÃO DOS SERVIÇOS	UN	QUANT (a)	PREÇO (R$) unitário (b)	PREÇO (R$) parcial (c = a . b)	subtotal
01	SERVIÇOS PRELIMINARES					**528,84**
	PLACAS					528,84
	Placa de Acompanhamento de Obra 1,50 x 0,75	ud	1,00	144,23	144,23	
	Placa de Obra 3,00 x 1,50	ud	1,00	384,61	384,61	
02	TERRAPLENAGEM					**14.074,84**
	ESCAVAÇÃO, CARGA E TRANSPORTE					14.074,84
	Remoção Revestimento Primário	m³	1025,3	4,22	4.326,77	
	Escavação, Carga e Transporte - Mat.1ª Cat. DMT <= 500m	m³	1281,63	6,99	8.958,59	
	Compactação de Aterro (Visual)	m³	1.025,30	0,77	789,48	
03	DRENAGEM					**26.319,15**
	SERVIÇOS INICIAIS					6.700,01
	Escavação Mecânica de Valas - 1ª Cat.	m³	638,40	6,37	4.066,61	
	Reaterro sem Apiloamento	m³	319,20	4,95	1.580,04	
	Reaterro com Apiloamento	m³	127,68	8,25	1.053,36	
	GALERIA DE ÁGUAS PLUVIAIS					9.171,68
	Corpo de BSTC ø 0,40 Tubo sem Armação	m	266,00	34,48	9.171,68	
	Corpo de BSTC ø 0,60 Tubo sem Armação	m				
	Corpo de BSTC ø 0,80 Armado Sem Berço	m				
	Corpo de BSTC ø 1,00 armado sem Berço	m				
	Corpo de BSTC ø 1,20 armado sem Berço	m				
	CAIXAS / POÇOS					10.447,46
	C.L. Alvenaria Tubo 40 e 60	ud				
	B.L. Simples alvenaria H até 1,20 m	ud	14,00	562,93	7.881,02	
	P.V. Alvenaria H até 1,20 m	ud				
	P.V. Alvenaria H até 1,50 m	ud	3,00	855,48	2.566,44	
04	BASE / SUB-BASE					**45.178,72**
	SUB-LEITO					10.037,69
	Regularização e Compactação Subleito	m²	5.639,15	1,78	10.037,69	
	SUB-BASE					35.141,03
	Bica Corrida	m³	676,70	51,93	35.141,03	
05	MEIO-FIO E SARJETA					**34.585,68**
	MEIO-FIO E SARJETA					34.585,68
	Meio-Fio com Sarjeta **(0,057 m3)**	m	1.499,56	21,23	31.835,66	
	Rampa p/ deficiente(e=5,00cm- 1,20x1,20x2,20) pintada	ud	26,00	105,77	2.750,02	
06	REVESTIMENTO					**58.237,05**
	PINTURA					14.302,94
	Imprimação - CM-30	m²	5.126,50	2,79	14.302,94	
	TRATAMENTO SUPERFICIAL					43.934,11
	Capa Selante	m²	5.126,50	1,17	5.998,01	
	Trat.Sup.Tríplo (TST) Tipo I-4	m²	5.126,50	7,40	37.936,10	
07	PAISAGISMO / URBANISMO					**46.963,66**
	CALÇADA					34.580,56
	Calçada em Concreto	m²	1.873,27	18,46	34.580,56	
	PROTEÇÃO VEGETAL					12.383,10
	Plantio de Grama em Placas	m²	1.836,91	4,07	7.476,22	
	Plantio de Árvores	ud	176,00	27,88	4.906,88	
08	SINALIZAÇÃO DE TRÂNSITO					**2.737,28**
	SINALIZAÇÃO HORIZONTAL					2.737,28
	Pintura de Faixas - Brancas	m²	224,00	12,22	2.737,28	
				PREÇO GLOBAL		**228.625,22**

(Duzentos e vinte e oito mil, seissentos e vinte e cinco reais e vinte e dois centavos)

WAGNER RANGEL BAÊTA NEVES
Eng.Civil - CREA/RJ n.º 168.597/D

PLANILHA DE SERVIÇOS - PAVIMENTAÇÃO

Município:	CAMPO MOURÃO	SAM	
Projeto :	PAVIMENTAÇÃO COM GALERIAS	DATA: 30/10/2007	LOTE 01
Local:	RUA DAS SIBIPIRUNA - ENTRE RUA DOS PESSEGUEIROS E RUA DAS SAMAMBAIAS		

ITEM	DESCRIÇÃO DOS SERVIÇOS	UN	QUANT (a)	PREÇO (R$) unitário (b)	PREÇO (R$) parcial (c = a . b)	subtotal
01	SERVIÇOS PRELIMINARES					**0,00**
	PLACAS					0,00
	Placa de Acompanhamento de Obra 1,50 x 0,75	ud				
	Placa de Obra 3,00 x 1,50	ud				
02	TERRAPLENAGEM					**2.416,59**
	ESCAVAÇÃO, CARGA E TRANSPORTE					2.416,59
	Remoção Revestimento Primário	m³	176,04	4,22	742,89	
	Escavação, Carga e Transporte - Mat.1ª Cat. DMT <= 500m	m³	220,05	6,99	1.538,15	
	Compactação de Aterro (Visual)	m³	176,04	0,77	135,55	
03	DRENAGEM					**2.020,88**
	SERVIÇOS INICIAIS					377,82
	Escavação Mecânica de Valas - 1ª Cat.	m³	36,00	6,37	229,32	
	Reaterro sem Apiloamento	m³	18,00	4,95	89,10	
	Reaterro com Apiloamento	m³	7,20	8,25	59,40	
	GALERIA DE ÁGUAS PLUVIAIS					517,20
	Corpo de BSTC ø 0,40 Tubo sem Armação	m	15,00	34,48	517,20	
	Corpo de BSTC ø 0,60 Tubo sem Armação	m				
	Corpo de BSTC ø 0,80 Armado Sem Berço	m				
	Corpo de BSTC ø 1,00 armado sem Berço	m				
	Corpo de BSTC ø 1,20 armado sem Berço	m				
	CAIXAS / POÇOS					1.125,86
	C.L. Alvenaria Tubo 40 e 60	ud				
	B.L. Simples alvenaria H até 1,20 m	ud	2,00	562,93	1.125,86	
	P.V. Alvenaria H até 1,20 m	ud				
	P.V. Alvenaria H até 1,50 m	ud				
04	BASE / SUB-BASE					**7.757,16**
	SUB-LEITO					1.723,41
	Regularização e Compactação Subleito	m²	968,21	1,78	1.723,41	
	SUB-BASE					6.033,75
	Bica Corrida	m³	116,19	51,93	6.033,75	
05	MEIO-FIO E SARJETA					**5.818,47**
	MEIO-FIO E SARJETA					5.818,47
	Meio-Fio com Sarjeta (0,057 m3)	m	254,14	21,23	5.395,39	
	Rampa p/ deficiente(e=5,00cm- 1,20x1,20x2,20) pintada	ud	4,00	105,77	423,08	
06	REVESTIMENTO					**9.998,96**
	PINTURA					2.455,73
	Imprimação - CM-30	m²	880,19	2,79	2.455,73	
	TRATAMENTO SUPERFICIAL					7.543,23
	Capa Selante	m²	880,19	1,17	1.029,82	
	Trat.Sup.Tríplo (TST) Tipo I-4	m²	880,19	7,40	6.513,41	
07	PAISAGISMO / URBANISMO					**7.955,91**
	CALÇADA					6.184,47
	Calçada em Concreto	m²	335,02	18,46	6.184,47	
	PROTEÇÃO VEGETAL					1.771,44
	Plantio de Grama em Placas	m²	229,74	4,07	935,04	
	Plantio de Árvores	ud	30,00	27,88	836,40	
08	SINALIZAÇÃO DE TRÂNSITO					**391,04**
	SINALIZAÇÃO HORIZONTAL					391,04
	Pintura de Faixas - Brancas	m²	32,00	12,22	391,04	
				PREÇO GLOBAL		**36.359,01**

(Trinta e seis mil, trezentos e cinqüenta e nove reais um centavo)

WAGNER RANGEL BAÊTA NEVES
Eng.Civil - CREA/RJ n.º 168.597/D

PLANILHA DE SERVIÇOS - PAVIMENTAÇÃO

Município:	CAMPO MOURÃO	SAM	
Projeto :	PAVIMENTAÇÃO COM GALERIAS	DATA: 30/10/2007	LOTE 01
Local:	RUA DAS SERINGUEIRAS - ENTRE RUA DOS PESSEGUEIROS E RUA DAS SAMAMBAIAS		

ITEM	DESCRIÇÃO DOS SERVIÇOS	UN	QUANT (a)	PREÇO (R$) unitário (b)	PREÇO (R$) parcial (c = a . b)	PREÇO (R$) subtotal
01	SERVIÇOS PRELIMINARES					**0,00**
	PLACAS					0,00
	Placa de Acompanhamento de Obra 1,50 x 0,75	ud				
	Placa de Obra 3,00 x 1,50	ud				
02	TERRAPLENAGEM					**2.416,59**
	ESCAVAÇÃO, CARGA E TRANSPORTE					2.416,59
	Remoção Revestimento Primário	m³	176,04	4,22	742,89	
	Escavação, Carga e Transporte - Mat.1ª Cat. DMT <= 500m	m³	220,05	6,99	1.538,15	
	Compactação de Aterro (Visual)	m³	176,04	0,77	135,55	
03	DRENAGEM					**2.557,89**
	SERVIÇOS INICIAIS					604,51
	Escavação Mecânica de Valas - 1ª Cat.	m³	57,60	6,37	366,91	
	Reaterro sem Apiloamento	m³	28,80	4,95	142,56	
	Reaterro com Apiloamento	m³	11,52	8,25	95,04	
	GALERIA DE ÁGUAS PLUVIAIS					827,52
	Corpo de BSTC ø 0,40 Tubo sem Armação	m	24,00	34,48	827,52	
	Corpo de BSTC ø 0,60 Tubo sem Armação	m				
	Corpo de BSTC ø 0,80 Armado Sem Berço	m				
	Corpo de BSTC ø 1,00 armado sem Berço	m				
	Corpo de BSTC ø 1,20 armado sem Berço	m				
	CAIXAS / POÇOS					1.125,86
	C.L. Alvenaria Tubo 40 e 60	ud				
	B.L. Símples alvenaria H até 1,20 m	ud	2,00	562,93	1.125,86	
	P.V. Alvenaria H até 1,20 m	ud				
	P.V. Alvenaria H até 1,50 m	ud				
04	BASE / SUB-BASE					**7.757,16**
	SUB-LEITO					1.723,41
	Regularização e Compactação Subleito	m²	968,21	1,78	1.723,41	
	SUB-BASE					6.033,75
	Bica Corrida	m³	116,19	51,93	6.033,75	
05	MEIO-FIO E SARJETA					**5.818,47**
	MEIO-FIO E SARJETA					5.818,47
	Meio-Fio com Sarjeta **(0,057 m3)**	m	254,14	21,23	5.395,39	
	Rampa p/ deficiente(e=5,00cm- 1,20x1,20x2,20) pintada	ud	4,00	105,77	423,08	
06	REVESTIMENTO					**9.998,96**
	PINTURA					2.455,73
	Imprimação - CM-30	m²	880,19	2,79	2.455,73	
	TRATAMENTO SUPERFICIAL					7.543,23
	Capa Selante	m²	880,19	1,17	1.029,82	
	Trat.Sup.Tríplo (TST) Tipo I-4	m²	880,19	7,40	6.513,41	
07	PAISAGISMO / URBANISMO					**7.955,91**
	CALÇADA					6.184,47
	Calçada em Concreto	m²	335,02	18,46	6.184,47	
	PROTEÇÃO VEGETAL					1.771,44
	Plantio de Grama em Placas	m²	229,74	4,07	935,04	
	Plantio de Árvores	ud	30,00	27,88	836,40	
08	SINALIZAÇÃO DE TRÂNSITO					**391,04**
	SINALIZAÇÃO HORIZONTAL					391,04
	Pintura de Faixas - Brancas	m²	32,00	12,22	391,04	
				PREÇO GLOBAL		**36.896,02**

(Trinta e seis mil, oitocentos e noventa e seis reais e dois centavos)

WAGNER RANGEL BAÊTA NEVES
Eng.Civil - CREA/RJ n.º 168.597/D

PLANILHA DE SERVIÇOS - PAVIMENTAÇÃO

Município:	CAMPO MOURÃO	SAM	
Projeto :	PAVIMENTAÇÃO COM GALERIAS	DATA: 30/10/2007	LOTE 01
Local:	RUA DAS SAMAMBAIAS - ENTRE A RUA DAS ACACIAS E RUA DAS ARAUCARIAS		

ITEM	DESCRIÇÃO DOS SERVIÇOS	UN	QUANT (a)	PREÇO (R$) unitário (b)	PREÇO (R$) parcial (c = a . b)	subtotal
01	SERVIÇOS PRELIMINARES					0,00
	PLACAS					0,00
	Placa de Acompanhamento de Obra 1,50 x 0,75	ud				
	Placa de Obra 3,00 x 1,50	ud				
02	TERRAPLENAGEM					4.421,77
	ESCAVAÇÃO, CARGA E TRANSPORTE					4.421,77
	Remoção Revestimento Primário	m³	322,11	4,22	1.359,30	
	Escavação, Carga e Transporte - Mat.1ª Cat. DMT <= 500m	m³	402,64	6,99	2.814,45	
	Compactação de Aterro (Visual)	m³	322,11	0,77	248,02	
03	DRENAGEM					15.311,90
	SERVIÇOS INICIAIS					3.954,52
	Escavação Mecânica de Valas - 1ª Cat.	m³	376,80	6,37	2.400,22	
	Reaterro sem Apiloamento	m³	188,40	4,95	932,58	
	Reaterro com Apiloamento	m³	75,36	8,25	621,72	
	GALERIA DE ÁGUAS PLUVIAIS					5.413,36
	Corpo de BSTC ø 0,40 Tubo sem Armação	m	157,00	34,48	5.413,36	
	Corpo de BSTC ø 0,60 Tubo sem Armação	m				
	Corpo de BSTC ø 0,80 Armado Sem Berço	m				
	Corpo de BSTC ø 1,00 armado sem Berço	m				
	Corpo de BSTC ø 1,20 armado sem Berço	m				
	CAIXAS / POÇOS					5.944,02
	C.L. Alvenaria Tubo 40 e 60	ud				
	B.L. Símples alvenaria H até 1,20 m	ud	6,00	562,93	3.377,58	
	P.V. Alvenaria H até 1,20 m	ud				
	P.V. Alvenaria H até 1,50 m	ud	3,00	855,48	2.566,44	
04	BASE / SUB-BASE					14.193,28
	SUB-LEITO					3.153,48
	Regularização e Compactação Subleito	m²	1.771,62	1,78	3.153,48	
	SUB-BASE					11.039,80
	Bica Corrida	m³	212,59	51,93	11.039,80	
05	MEIO-FIO E SARJETA					11.086,42
	MEIO-FIO E SARJETA					11.086,42
	Meio-Fio com Sarjeta (0,057 m3)	m	462,42	21,23	9.817,18	
	Rampa p/ deficiente(e=5,00cm- 1,20x1,20x2,20) pintada	ud	12,00	105,77	1.269,24	
06	REVESTIMENTO					18.295,96
	PINTURA					4.493,46
	Imprimação - CM-30	m²	1.610,56	2,79	4.493,46	
	TRATAMENTO SUPERFICIAL					13.802,50
	Capa Selante	m²	1.610,56	1,17	1.884,36	
	Trat.Sup.Tríplo (TST) Tipo I-4	m²	1.610,56	7,40	11.918,14	
07	PAISAGISMO / URBANISMO					14.606,62
	CALÇADA					9.857,64
	Calçada em Concreto	m²	534,00	18,46	9.857,64	
	PROTEÇÃO VEGETAL					4.748,98
	Plantio de Grama em Placas	m²	796,92	4,07	3.243,46	
	Plantio de Árvores	ud	54,00	27,88	1.505,52	
08	SINALIZAÇÃO DE TRÂNSITO					1.173,12
	SINALIZAÇÃO HORIZONTAL					1.173,12
	Pintura de Faixas - Brancas	m²	96,00	12,22	1.173,12	
				PREÇO GLOBAL		79.089,07

(Setenta e nove mil, oitenta e nove reais e sete centavos)

WAGNER RANGEL BAÊTA NEVES
Eng.Civil - CREA/RJ n.º 168.597/D

PLANILHA DE SERVIÇOS - PAVIMENTAÇÃO

Município:	CAMPO MOURÃO	SAM	
Projeto :	PAVIMENTAÇÃO COM GALERIAS	DATA: 30/10/2007	LOTE 01
Local:	RUA DAS ARAUCÁRIAS - ENTRE RUA DOS PESSEGUEIROS E RUA DAS SAMAMBAIAS		

ITEM	DESCRIÇÃO DOS SERVIÇOS	UN	QUANT (a)	PREÇO (R$) unitário (b)	PREÇO (R$) parcial (c = a . b)	subtotal
01	SERVIÇOS PRELIMINARES					0,00
	PLACAS					0,00
	Placa de Acompanhamento de Obra 1,50 x 0,75	ud				
	Placa de Obra 3,00 x 1,50	ud				
02	TERRAPLENAGEM					2.404,63
	ESCAVAÇÃO, CARGA E TRANSPORTE					2.404,63
	Remoção Revestimento Primário	m³	175,17	4,22	739,22	
	Escavação, Carga e Transporte - Mat.1ª Cat. DMT <= 500m	m³	218,96	6,99	1.530,53	
	Compactação de Aterro (Visual)	m³	175,17	0,77	134,88	
03	DRENAGEM					2.557,89
	SERVIÇOS INICIAIS					604,51
	Escavação Mecânica de Valas - 1ª Cat.	m³	57,60	6,37	366,91	
	Reaterro sem Apiloamento	m³	28,80	4,95	142,56	
	Reaterro com Apiloamento	m³	11,52	8,25	95,04	
	GALERIA DE ÁGUAS PLUVIAIS					827,52
	Corpo de BSTC ø 0,40 Tubo sem Armação	m	24,00	34,48	827,52	
	Corpo de BSTC ø 0,60 Tubo sem Armação	m				
	Corpo de BSTC ø 0,80 Armado Sem Berço	m				
	Corpo de BSTC ø 1,00 armado sem Berço	m				
	Corpo de BSTC ø 1,20 armado sem Berço	m				
	CAIXAS / POÇOS					1.125,86
	C.L. Alvenaria Tubo 40 e 60	ud				
	B.L. Simples alvenaria H até 1,20 m	ud	2,00	562,93	1.125,86	
	P.V. Alvenaria H até 1,20 m	ud				
	P.V. Alvenaria H até 1,50 m	ud				
04	BASE / SUB-BASE					7.718,55
	SUB-LEITO					1.714,92
	Regularização e Compactação Subleito	m²	963,44	1,78	1.714,92	
	SUB-BASE					6.003,63
	Bica Corrida	m³	115,61	51,93	6.003,63	
05	MEIO-FIO E SARJETA					5.796,73
	MEIO-FIO E SARJETA					5.796,73
	Meio-Fio com Sarjeta **(0,057 m3)**	m	263,08	21,23	5.585,19	
	Rampa p/ deficiente(e=5,00cm- 1,20x1,20x2,20) pintada	ud	2,00	105,77	211,54	
06	REVESTIMENTO					9.949,65
	PINTURA					2.443,62
	Imprimação - CM-30	m²	875,85	2,79	2.443,62	
	TRATAMENTO SUPERFICIAL					7.506,03
	Capa Selante	m²	875,85	1,17	1.024,74	
	Trat.Sup.Tríplo (TST) Tipo I-4	m²	875,85	7,40	6.481,29	
07	PAISAGISMO / URBANISMO					8.332,52
	CALÇADA					6.104,91
	Calçada em Concreto	m²	330,71	18,46	6.104,91	
	PROTEÇÃO VEGETAL					2.227,61
	Plantio de Grama em Placas	m²	334,97	4,07	1.363,33	
	Plantio de Árvores	ud	31,00	27,88	864,28	
08	SINALIZAÇÃO DE TRÂNSITO					391,04
	SINALIZAÇÃO HORIZONTAL					391,04
	Pintura de Faixas - Brancas	m²	32,00	12,22	391,04	
				PREÇO GLOBAL		37.151,01

(Trinta e Sete mil, cento e cinqüenta e um reais e um centavo)

WAGNER RANGEL BAÊTA NEVES
Eng.Civil - CREA/RJ n.º 168.597/D

PLANILHA DE SERVIÇOS - PAVIMENTAÇÃO

Município:	CAMPO MOURÃO	SAM	
Projeto :	PAVIMENTAÇÃO COM GALERIAS	DATA: 30/10/2007	LOTE 01
Local:	RUA DAS ACACIAS - ENTRE A RUA DOS PESSEGUEIROS E DAS SAMAMBAIS		

ITEM	DESCRIÇÃO DOS SERVIÇOS	UN	QUANT (a)	PREÇO (R$) unitário (b)	PREÇO (R$) parcial (c = a . b)	subtotal
01	SERVIÇOS PRELIMINARES					0,00
	PLACAS					0,00
	Placa de Acompanhamento de Obra 1,50 x 0,75	ud				
	Placa de Obra 3,00 x 1,50	ud				
02	TERRAPLENAGEM					2.415,25
	ESCAVAÇÃO, CARGA E TRANSPORTE					2.415,25
	Remoção Revestimento Primário	m³	175,94	4,22	742,47	
	Escavação, Carga e Transporte - Mat.1ª Cat. DMT <= 500m	m³	219,93	6,99	1.537,31	
	Compactação de Aterro (Visual)	m³	175,94	0,77	135,47	
03	DRENAGEM					3.870,59
	SERVIÇOS INICIAIS					1.158,65
	Escavação Mecânica de Valas - 1ª Cat.	m³	110,40	6,37	703,25	
	Reaterro sem Apiloamento	m³	55,20	4,95	273,24	
	Reaterro com Apiloamento	m³	22,08	8,25	182,16	
	GALERIA DE ÁGUAS PLUVIAIS					1.586,08
	Corpo de BSTC ø 0,40 Tubo sem Armação	m	46,00	34,48	1.586,08	
	Corpo de BSTC ø 0,60 Tubo sem Armação	m				
	Corpo de BSTC ø 0,80 Armado Sem Berço	m				
	Corpo de BSTC ø 1,00 armado sem Berço	m				
	Corpo de BSTC ø 1,20 armado sem Berço	m				
	CAIXAS / POÇOS					1.125,86
	C.L. Alvenaria Tubo 40 e 60	ud				
	B.L. Símples alvenaria H até 1,20 m	ud	2,00	562,93	1.125,86	
	P.V. Alvenaria H até 1,20 m	ud				
	P.V. Alvenaria H até 1,50 m	ud				
04	BASE / SUB-BASE					7.752,58
	SUB-LEITO					1.722,47
	Regularização e Compactação Subleito	m²	967,68	1,78	1.722,47	
	SUB-BASE					6.030,11
	Bica Corrida	m³	116,12	51,93	6.030,11	
05	MEIO-FIO E SARJETA					6.065,59
	MEIO-FIO E SARJETA					6.065,59
	Meio-Fio com Sarjeta **(0,057 m3)**	m	265,78	21,23	5.642,51	
	Rampa p/ deficiente(e=5,00cm- 1,20x1,20x2,20) pintada	ud	4,00	105,77	423,08	
06	REVESTIMENTO					9.993,50
	PINTURA					2.454,39
	Imprimação - CM-30	m²	879,71	2,79	2.454,39	
	TRATAMENTO SUPERFICIAL					7.539,11
	Capa Selante	m²	879,71	1,17	1.029,26	
	Trat.Sup.Triplo (TST) Tipo I-4	m²	879,71	7,40	6.509,85	
07	PAISAGISMO / URBANISMO					8.112,71
	CALÇADA					6.249,08
	Calçada em Concreto	m²	338,52	18,46	6.249,08	
	PROTEÇÃO VEGETAL					1.863,63
	Plantio de Grama em Placas	m²	245,54	4,07	999,35	
	Plantio de Árvores	ud	31,00	27,88	864,28	
08	SINALIZAÇÃO DE TRÂNSITO					391,04
	SINALIZAÇÃO HORIZONTAL					391,04
	Pintura de Faixas - Brancas	m²	32,00	12,22	391,04	
				PREÇO GLOBAL		38.601,26

(Trinta e oito mil, seiscentos e um reais e vinte e seis centavos)

WAGNER RANGEL BAÊTA NEVES
Eng Civil - CREA/RJ n.º 168.597/D

F. D. U. SECRETARIA DE ESTADO DO DESENVOLVIMENTO URBANO - **SEDU**

Município:	**CAMPO MOURÃO - 30/10/2007**	**SAM**		FIN FDU	100,00%
Projeto :	**PAVIMENTAÇÃO DE VIAS URBANAS**	**LOTE 01**			
Local:	**JARDIM ARAUCARIA**			C.P.M.	0,00%

CRONOGRAMA FÍSICO FINANCEIRO

GRUPO ITEM	SERVIÇOS		PARCELAS (%) 1	2	3	4	5	TOTAL ITEM (R$)	% S/ TOTAL
311.01	SERVIÇOS PRELIMINARES	1	100					528,84	0,23
311.02	TERRAPLENAGEM	2	20	40	40			14.074,84	6,16
311.03	DRENAGEM	3	40	40	20			26.319,15	11,51
311.04	BASE / SUB-BASE	4		35	35	30		45.178,72	19,76
311.05	MEIO-FIO E SARJETA	5		40	40	20		34.585,68	15,13
311.06	REVESTIMENTO	3			40	40	20	58.237,05	25,47
311.07	PAISAGISMO / URBANISMO	5				40	60	46.963,66	20,54
311.08	SINALIZAÇÃO DE TRÂNSITO	6				30	70	2.737,28	1,20
311.09	SERVIÇOS DIVERSOS	6							0,00
	TOTAIS							228.625,22	100,00

COMPOSIÇÃO DO FINANCIAMENTO

ITEM		PARCELAS					TOTAL	% S/
FATURAMENTO MENSAL PREVISTO	R$	13.871,47	45.804,42	63.835,41	63.372,22	41.741,70	228.625,22	100,00%
MENSAL PREVISTO EM %	R$	6,07%	20,03%	27,92%	27,72%	18,26%	100,00%	100,00%

Resp. Técnico:

WAGNER RANGEL BAÊTA NEVES
Eng.Civil - CREA/RJ 168.597/D

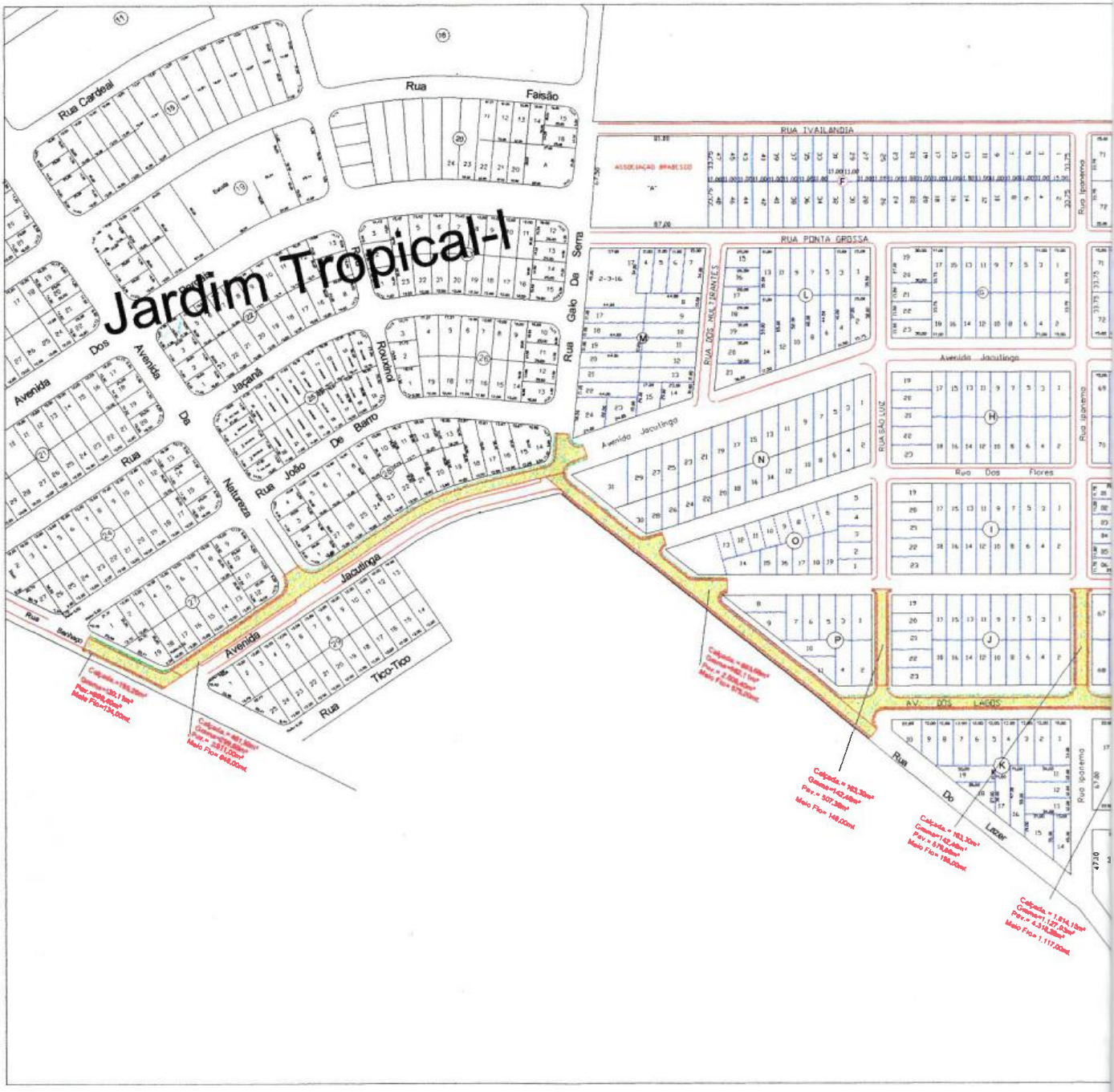
Jardim Tropical-I
Rua Cardeal
Rua Faisão
Rua Galo Da Serra
Avenida Dos Jaçanã
Rua Da Natureza
Rua João De Barro
Rotunda
Rua Bacharo
Avenida Jacutinga
Rua Tico-Tico
RUA IVAILANDIA
RUA PONTA GROSSA
RUA DOS MILITARES
RUA SÃO LUIZ
Avenida Jacutinga
Rua Dos Flores
AV. DOS LAGOS
Rua Do Lazer
Rua Ipanema

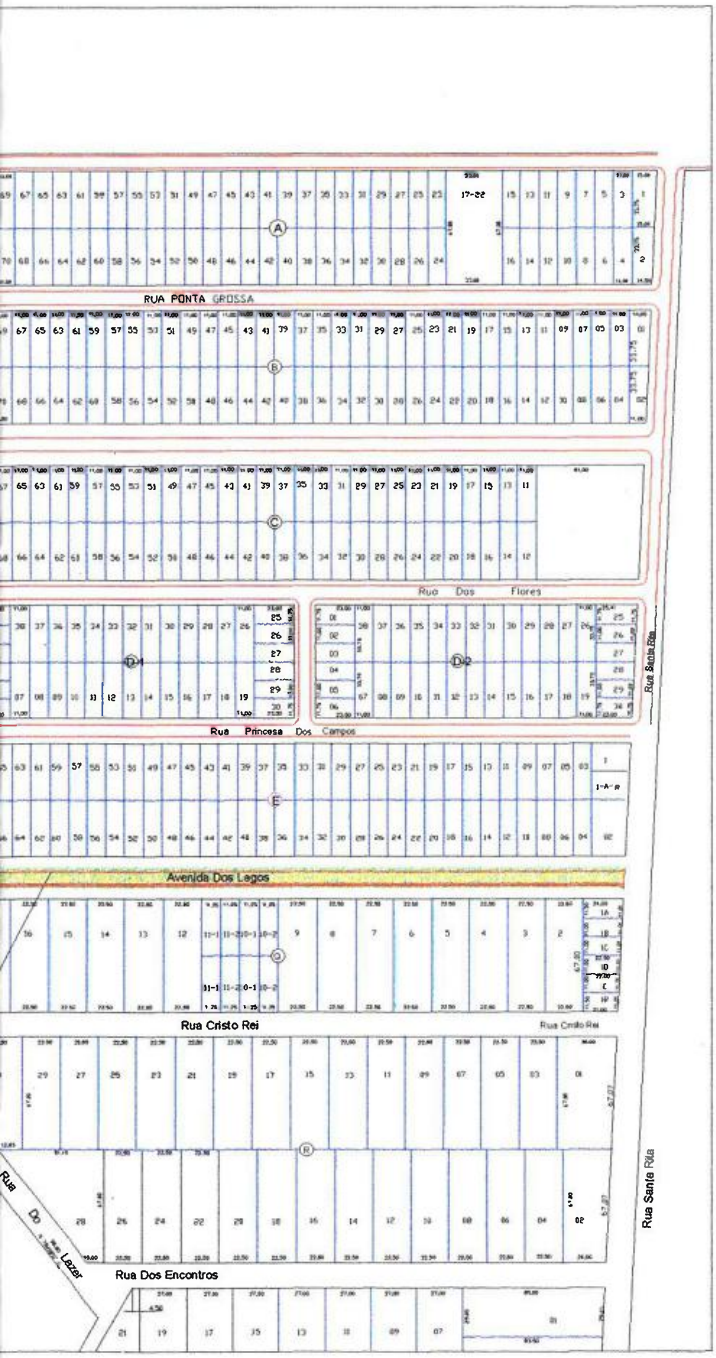

MUNICÍPIO DE CAMPO MOURÃO
SECRETARIA DO PLANEJAMENTO

Rua Brasil, 1402 - Fone (044) 518 1140 - Fax (044) 518 1136 - CEP 87301-140 - Campo Mourão

PROPRIETÁRIO	MUNICÍPIO DE CAMPO MOURÃO - PR
OBRA	LAY-OUT DE DEPAVIMENTAÇÃO
LOCAL	JARDIM RESIDENCIAL ARAUCÁRIA
PROPRIETÁRIO	MUNICÍPIO DE CAMPO MOURÃO
PROJETO	ASS:
EXECUÇÃO	ASS:
REFERENCIA	
DATA	OUTUBRO/2007
ESCALA	1:2000
DESENHO	Sergio
PROJETO	
PRANCHA	01/01
PREFEITO	NELSON TURECK
SECRETARIO	CLAUDIA MARA PADILHA

MUNICÍPIO DE CAMPO MOURÃO – CIDADE ESCOLA
SECRETARIA DO PLANEJAMENTO

Obra: REVITALIZAÇÃO DA PRAÇA DO JARDIM LAR PARANÁ
Local: QUADRA 48 - JARDIM LAR PARANÁ

ÁREA = 11.775,00m²
Data: 31/10/2007

ITEM	DISCRIMINAÇÃO	UNID	QUANT.	PREÇO UNITÁRIO	PREÇO TOTAL	TOTAL ITEM
	INSTALAÇOES PRELIMINARES					
	Placa de obra nas dimensoes 2,00x1,00 em chapa de galv. pintada c/ tinta autom., inclusive estrutura	gb	3,00	233,08	699,24	
	Raspagem e limpeza de terreno.	m2	900,00	0,41	369,00	
	Depósito de obra com e com àrea =10m2 sem piso	gb	1,00	1.448,85	1.448,85	2.517,09
	DEMOLIÇOES					
	Demoliçao de cobertura com telhas cerâmicas, com retirada.	m2	91,30	6,36	580,67	
	Demoliçao de cobertura com telhas onduladas de fibrocimento, com retirada.	m2	230,21	3,18	732,07	
	Demoliçao de estrutura cobertura com telhas cerâmicas, com retirada.	m2	91,30	8,15	744,10	
	Demoliçao de estrutura cobertura com telhas onduladas de fibrocimento, com retirada.	m2	230,21	6,56	1.510,18	
	Demoliçao de forro de madeira, com retirada.	m2	321,51	3,81	1.224,95	
	Demoliçao de revestimento de piso cimentado inclusive lastro de concreto, com retirada.	m2	230,21	11,39	2.622,09	
	Demoliçao de revestimento de piso cerâmico inclusive lastro de concreto, com retirada.	m2	91,30	11,98	1.093,77	
	Remoçao de aparelho sanitário, com retirada.	ud	6,00	3,59	21,54	
	Demoliçao de paredes de tijolos comus sem reaproveitamento, com retirada.	m3	137,09	13,14	1.801,36	
	Retirada de batente de portas.	pç	15,00	4,78	71,70	
	Retirada de portas em madeira.	pç	15,00	2,39	35,85	
	Retirada de esquadrias metálicas.	m2	63,60	3,65	232,14	
	Demoliçao manual de concreto armado, com retirada.	m3	19,29	94,85	1.829,66	
	Retirada de meio fio pré moldado de concreto, com reaproveitamento.	m	157,10	4,68	735,23	
	Remoçao de cerca tipo alambrado, com retirada	m2	92,00	12,35	1.136,20	
	Retirada de árvore com pá carregadeira média	un	6,00	87,50	525,00	14.896,51
	MOVIMENTO DE TERRA					
	Escavaçao manual de valas, solo seco de qualquer categoria, exceto rocha, até 2,00m de profundidade.	m3	31,63	16,64	526,32	
	Desmonte mecanico em terra com carregamento em caminhao	m3	247,28	1,09	269,54	
	Aterro compactado manualmente.	m3	126,92	16,00	2.030,72	2.826,58
	TRANSPORTE DE MATERIAIS					
	Transporte em caçamba de 5,0m3 de entulho ou terra até 5km carga manual.	m3	166,91	14,24	2.376,80	2.376,80
	PAVIMENTAÇAO EXTERNA					
	Compactaçao e espalhamento de areia em camada de 30cm, com equipamento leve.	m3	157,62	2,14	337,31	
	Bloco em concreto tipo paver dim.: 10 x 30 cm assentado sobre colchão de areia compactado com equipamento leve.	m2	525,39	35,57	18.688,12	
	Separador em concreto 10 x 20 cm moldado in loco	m	388,70	11,28	4.384,54	
	Canaleta em concreto moldada in loco, conforme detalhe em projeto, inclusive grelha em concreto pré moldado.	m	94,20	42,94	4.044,95	
	Tubo de PVC leve, O 150mm com junta soldada.	m	62,00	17,48	1.083,76	
	Lastro de pedra brita apiloada manualmente e= 3cm	m2	4.691,19	1,70	7.975,02	
	Lastro impermeabilizado em concreto não estrutural espessura 5cm	m2	4.691,19	16,63	78.014,49	
	Piso ladrilho hidráulico 40x40cm de 1ª ass. em pasta de cimento + areia (1:3)	m2	4.691,19	35,00	164.191,65	278.719,84
	PAISAGISMO					
	Árvore tipo Sibipiruna (Caesalpinia Peltophoroides) h> 1,50 m, inclusive terra adubada.	un	14,00	20,70	289,80	
	Árvore tipo tibouchina granulosa (Quaresmeira) h> 1,50 m, plantada inclusive terra adubada.	un	73,00	20,70	1.511,10	
	Arbusto tipo Ligustrum Sinense (Legustre VAREGATTO) h> 0,50 m, plantada inclusive terra adubada	un	116,00	5,18	600,88	
	Arbusto Durantas Repens "Áurea" (Pingo d'ouro) h> 0,50 m, inclusive terra adubada	un	341,00	0,58	197,78	
	Grama tipo amendoin em placa, inclusive terra adubada.	m2	4.917,44	6,83	33.586,12	36.185,68
	EQUIPAMENTOS URBANOS					

MUNICÍPIO DE CAMPO MOURÃO – CIDADE ESCOLA
SECRETARIA DO PLANEJAMENTO

Obra: REVITALIZAÇÃO DA PRAÇA DO JARDIM LAR PARANÁ
Local: QUADRA 48 - JARDIM LAR PARANÁ

ÁREA = 11.775,00m²
Data: 31/10/2007

ITEM	DISCRIMINAÇÃO	UNID	QUANT.	PREÇO UNITÁRIO	PREÇO TOTAL	TOTAL ITEM
	Lixeira (ME2) - em tubo metalon, revestido com pintura epóxi verde musgo, conforme detalhes e dimensões na prancha n. ME2	cj	14,00	150,00	1.120,00	
	Bicicletário (ME3) - para 6 vagas, em tubo metalon diam. 1", fixados em chapa de aço 5 mm, revestido com pintura epóxi verde musgo, conforme detalhes e dimensões na prancha n. ME3	cj	2,00	172,50	345,00	
	Banco em madeira (ME5) - comprimento de 2 metros, conforme detalhes e dimensões na prancha n. ME5	cj	36,00	75,60	2.721,60	
	Grelha de proteção às árvores (ME6) - em concreto pre moldado, verificar detalhes e dimensões na prancha n. ME6.	cj	14,00	13,58	190,12	
	Rampa de acesso para portadores de deficiência física (ME7) - verificar detalhes e dimensões na prancha n. ME7.	cj	6,00	110,00	660,00	5.036,72
	PLAYGROUND					
	Brinquedo em tronco de eucalipto, modelo Alpha 05B (ALPHAPARK B) ou equivalente, conforme esquema na folha PL1.	cj	1,00	3.550,00	3.550,00	
	Brinquedo em tronco de eucalipto, modelo Alpha 13 (jangada) ou equivalente, conforme esquema na folha PL2.	cj	1,00	266,80	266,80	
	Brinquedo em tronco de eucalipto, modelo Alpha 36 (ALPHA EQUILÍBRIO) ou equivalente, conforme esquema na folha PL3.	cj	1,00	377,20	377,20	
	Brinquedo em tronco de eucalipto, modelo Alpha 22 (gangorra dupla) ou equivalente, conforme esquema na folha PL4.	cj	1,00	358,50	358,50	
	Brinquedo em tronco de eucalipto, modelo Alpha 26 (ALPHA BANCO) ou equivalente, conforme esquema na folha PL5.	cj	2,00	264,50	529,00	
	Lixeira em tronco de eucalipto, modelo Alpha 24 (ALPHA LIXO) ou equivalente, conforme esquema na folha PL6.	cj	1,00	202,40	202,40	5.283,90
	QUADRA DE AREIA					
	Alambrado tela soldada galv. Fixada em cantoneira 2 x 2, h=1,60 m; c/ de tubo de f.g. 1 1/4" c/ 0,80 m, conforme detalhe ME8.	m	76,70	147,00	11.274,90	
	Portao, tela # 5x5cm fio 10BWG, c/ est. de tubo de f. g. 1 1/2" e fix. de 1/4" dim 0,80x2,10m	ud	1,00	268,00	268,00	
	Compactaçao e espalhamento de areia em camada de 30cm, com equipamento leve.	m3	211,95	2,14	453,57	
	Estaca broca manual em C.A. controle tipo C 13,5MPA, com 20 Kg de ferro/m3 de concreto, O 20cm C.A.	m	62,00	22,03	1.365,86	
	Concreto armado para viga baldrame incl.:forma, conc., arm. fck=15MPA prep. c/ betoneira com laçamen	m3	1,55	1.178,45	1.826,60	15.188,93
	CORETO					
	PINTURA					
	Raspagem e lixamento de pintura oleo em parede.	m2	100,00	0,98	98,00	
	Repintura de parede externa, com 02 demaos de tinta latéx acrilica de primeira, incl. fosqueamento.	m2	100,00	6,21	621,00	
	Repintura em forro de madeira,com esmalte sintético 02 demaos.	m2	10,00	6,40	64,00	783,00
	REPAROS EM COBERTURA					
	Substituiçao de cobertura com telhas cerâmica francesa com remoçao de entulho	m2	70,00	18,51	1.295,70	
	Substituiçao de forro de madeira de pinho de 1ª, largura 7cm, inclusive entarugamento.	m2	10,00	48,35	483,50	1.779,20
	TOTAL GERAL					R$ 365.594,25

(Trezentos e sessenta e cinco mil, quinhentos e noventa e quatro reais e vinte e cinco centavos).

MUNICÍPIO DE CAMPO MOURÃO – CIDADE ESCOLA
SECRETARIA DO PLANEJAMENTO

Obra: REVITALIZAÇÃO DA PRAÇA DO JARDIM LAR PARANÁ - REFORMA MÓDULO DA POLÍCIA MILITAR
Local: QUADRA 48 - JARDIM LAR PARANÁ
Data: 31/10/2007

ITEM	DISCRIMINAÇÃO	UNID	QUANT.	PREÇO UNITÁRIO	PREÇO TOTAL	TOTAL ITEM
	INSTALAÇOES PRELIMINARES					
	Placa de obra nas dimensoes 2,00x1,00 em chapa de galv. pintada c/ tinta autom., inclusive estrutura	gb	1,00	233,08	233,08	233,08
	DEMOLIÇOES					
	Demoliçao de revestimento de piso em granitina inclusive lastro de concreto, com retirada.	m2	20,00	13,28	265,60	
	Demoliçao de revestimento de paredes com azulejos iclusive emboço, com retirada.	m2	19,00	8,75	166,25	
	Remoçao de aparelho sanitário, com retirada.	ud	4,00	3,59	14,36	
	Retirada de batente de portas.	pç	2,00	4,78	9,56	
	Retirada de portas em madeira.	pç	2,00	2,39	4,78	460,55
	PORTAS DE MADEIRA					
	Porta de madeira chapeada de itaúba de 1ª 0,70x2,10m, comp., c/ caixilho de 14cm, arremates e dobr.	cj	1,00	228,58	228,58	
	Porta de madeira chapeada de imbuia de 1ª 0,80x2,10m, comp., c/ caixilho de 14cm, arremates e dobr.	cj	1,00	214,71	214,71	443,29
	FECHADURAS					
	Fdura EXT, espelho oval/maçta.franc inox, tipo A	ud	1,00	48,28	48,28	
	Fdura BWC, espelho oval/maçta.franc inox, tipo A	ud	1,00	38,79	38,79	87,07
	JANELAS DE ALUMINIO					
	Janela de correr, c/ basculante, em alumínio linha especial 35.	m2	18,00	253,16	4.556,88	4.556,88
	INSTALAÇOES ELÉTRICAS					
	Condutor de cobre com isolamento em PVC 750V, # = 1,5mm2	m	100,00	1,75	175,00	
	Luminária tipo globo de vidro O 15cm , p/ lampada incandecente de 100W 127V	cj	2,00	39,04	78,08	
	Luminária fluor. sobrepor simples 2x40W	cj	4,00	83,53	334,12	587,20
	INSTALAÇOES HIDRAULICAS					
	Caixa d água 1000 litros em poliuretano inclusive entrada com torneira boia 1" e 2 saidas de 1 1/4".	cj	1,00	387,38	387,38	
	Registro de Gaveta com canopla, Ø20mm (3/4")	Pç	3,00	42,24	126,72	
	Lavat. louça bca c/col.,incl. acessórios tipo A	cj	2,00	221,81	443,62	
	Torneira cromada para lavatório 3/4"	pç	2,00	75,13	150,26	
	Bacia sifon.louça bca c/cx acopl, completa	cj	1,00	206,55	206,55	
	Cabide de louça, ass. cim. colante, tipo A	par	1,00	23,73	23,73	
	Papeleira de louça, ass. no cim. colante	pç	1,00	23,73	23,73	
	Meia saboneteira de louça, ass. no cim. colante	par	2,00	18,86	37,72	1.399,71
	REVESTIMENTO DE PAREDES INTERNAS					
	Emboço em paredes internas empregando argamassa mista traço 1:4 + 50kg cim/m3 espessura de 20mm.	m2	19,00	10,11	192,09	
	Revest. c/ azulejos colorido liso 20x20cm, assent. no cimento colante.	m2	19,00	27,10	514,90	
	Cantoneira de alumínio 1/2 x 1/8" para proteçao de canto de azulejo	m	15,00	16,70	250,50	957,49
	REVESTIMENTO DE PISOS					
	Lastro impermeabilizado em concreto não estrutural espessura 5cm	m2	20,00	19,80	396,00	
	Regularizaçao de piso com argamassa de cimento e areia traço 1:4, e = 2cm	m2	20,00	8,91	178,20	
	Rodapé de cerâmica para piso PI4 40x40cm h=7cm, assentados com aramassa mista 1:4+130kg cim/m3	m	28,00	9,28	259,84	
	Piso cerâmico PI4 liso 40x40cm de1ª ass. em pasta de arg. colante, iclusive rejunte colorido e=6mm	m2	20,00	27,55	551,00	1.385,04
	VIDROS					
	Vidro trasparente 4mm - colocado	m2	18,00	62,50	1.125,00	1.125,00
	PINTURA DE TETOS E FORROS					

MUNICÍPIO DE CAMPO MOURÃO – CIDADE ESCOLA
SECRETARIA DO PLANEJAMENTO

Obra: REVITALIZAÇÃO DA PRAÇA DO JARDIM LAR PARANÁ - REFORMA MÓDULO DA POLÍCIA MILITAR
Local: QUADRA 48 - JARDIM LAR PARANÁ
Data: 31/10/2007

ITEM	DISCRIMINAÇÃO	UNID	QUANT.	PREÇO UNITÁRIO	PREÇO TOTAL	TOTAL ITEM
	Massa corrida PVA, 01 demao,em laje rebocada, c/ revestimento frágil, inclusive lixamento e limpeza.	m2	20,00	4,31	86,20	
	Pintura em laje rebocada preparada, com 02 demaos de tinta latéx PVA de primeira.	m2	20,00	5,96	119,20	205,40
	PINTURA EM PAREDES Pintura de parede int/ext preparada, com 02 demaos de tinta latéx acrilica de primeira.	m2	135,00	6,21	838,35	838,35
	PINTURA EM PISOS Latéx acrilico 02 demaos, em cimentado rustico e firme c/ pintura pré existente.	m2	60,00	5,91	354,60	354,60
	PINTURA DE ESQUADRIAS DE MADEIRA Esmalte sintético de esquadrias de madeira (02 demaos com fundo nivelador)	m2	13,86	6,98	96,74	96,74
	LIMPEZA Limpeza geral da obra	m2	55,58	1,01	56,14	56,14
	TOTAL GERAL REFORMA MODULO POLICIAL					R$ 12.786,54
				(Doze mil, setecentos e oitenta e seis reais e cinquenta e quatro centavos).		

MUNICÍPIO DE CAMPO MOURÃO – CIDADE ESCOLA
SECRETARIA DO PLANEJAMENTO

Obra: REVITALIZAÇÃO DA PRAÇA DO JARDIM LAR PARANÁ - REFORMA INST.SANIT.PÚBLICAS

Local: QUADRA 48 - JARDIM LAR PARANÁ

Data: 31/10/2007

ITEM	DISCRIMINAÇÃO	UNID	QUANT.	PREÇO UNITÁRIO	PREÇO TOTAL	TOTAL ITEM
	INSTALAÇOES PRELIMINARES					
	Tapume de chapa comp. res. de 12mm com h=2,20m, estr. de madeira de cambará, pintada dos dois lados.	m	48,30	60,51	2.922,63	
	Portao de chapa comp. res. de 12mm com dim 2,20x3,00m, pintada dos dois lados.	ud	1,00	134,90	134,90	
	Depósito de obra com e com àrea =10m2 sem piso	gb	1,00	1.448,85	1.448,85	
	Andaimes de madeira de pinho de 2ª construçao, para alvenaria e revestimento interno e externo.	m	41,30	8,66	357,66	4.864,04
	DEMOLIÇOES					
	Demoliçao de revestimento de piso em granitina inclusive lastro de concreto, com retirada.	m2	51,70	13,28	686,58	
	Demoliçao de revestimento de paredes com azulejos iclusive emboço, com retirada.	m2	162,75	8,75	1.424,06	
	Remoçao de aparelho sanitário, com retirada.	ud	17,00	3,59	61,03	
	Retirada de batente de portas.	pç	11,00	4,78	52,58	
	Retirada de portas em madeira.	pç	11,00	2,39	26,29	2.250,54
	PORTAS DE MADEIRA					
	Porta de madeira chapeada de itaúba de 1ª 0,70x2,10m, comp., c/ caixilho de 14cm, arremates e dobr.	cj	2,00	228,58	457,16	
	Porta de madeira chapeada de itaúba de 1ª 0,60x1,80m, comp., c/ caixilho de 14cm, arremates e dobr.	cj	9,00	201,21	1.810,89	2.268,05
	FECHADURAS					
	Fdura EXT, espelho oval/maçta.franc inox, tipo A	ud	2,00	48,28	96,56	
	Fechadura bwc, livre - ocupado	ud	9,00	40,84	367,56	464,12
	INSTALAÇOES ELÉTRICAS					
	Condutor de cobre com isolamento em PVC 750V, # = 1,5mm2	m	250,00	1,75	437,50	
	Luminária tipo globo de vidro O 15cm , p/ lampada incandecente de 100W 127V	cj	6,00	39,04	234,24	
	Luminária fluor. sobrepor simples 2x40W	cj	6,00	83,53	501,18	1.172,92
	INSTALAÇOES HIDRAULICAS					
	Caixa d água 1000 litros em poliuretano inclusive entrada com torneira boia 1" e 2 saidas de 1 1/4".	cj	1,00	387,38	387,38	
	Registro de Gaveta com canopla, Ø40mm (1 1/2")	Pç	3,00	71,03	213,09	
	Registro de Gaveta com canopla, Ø20mm (3/4")	Pç	3,00	42,24	126,72	
	Lavat. louça bca c/col.,incl. acessórios tipo A	cj	8,00	221,81	1.774,48	
	Torneira cromada para lavatório 3/4"	pç	8,00	75,13	601,04	
	Bacia sifon.louça bca c/ valv comum, completa	cj	9,00	235,58	2.120,22	
	Mictório em chapa de aço inox, dim 2,70x0,30m, ass. em alv. e= 10cm, revest. com azulejo 15x15cm.	cj	1,00	1.774,10	1.774,10	
	Grelha de ferro em removíveis l=30cm, inclusive pintura antifer., e acab. esmalte sintético 02 demao	m	2,20	80,46	177,01	
	Cabide de louça, ass. cim. colante, tipo A	par	4,00	23,73	94,92	
	Papeleira de louça, ass. no cim. colante	pç	9,00	23,73	213,57	
	Meia saboneteira de louça, ass. no cim. colante	par	4,00	18,86	75,44	7.557,97
	REVESTIMENTO DE PAREDES INTERNAS					
	Emboço em paredes internas empregando argamassa mista traço 1:4 + 50kg cim/m3 espessura de 20mm.	m2	162,75	10,11	1.645,40	
	Revest. c/ azulejos colorido liso 20x20cm, assent. no cimento colante.	m2	162,75	27,10	4.410,53	
	Cantoneira de alumínio 1/2 x 1/8" para proteçao de canto de azulejo	m	35,00	16,70	584,50	
	Fornecimento e instalação de placas de ardósia para painel, e= 2 cm e h= 1,90 m, fixados por engaste e parafusos 8 mm	m2	15,75	120,00	1.890,00	8.530,43
	REVESTIMENTO DE PISOS					
	Lastro impermeabilizado em concreto não estrutural espessura 5cm	m2	51,70	19,80	1.023,66	
	Regularizaçao de piso com argamassa de cimento e areia traço 1:4, e = 2cm	m2	51,70	8,91	460,65	
	Piso cerâmico PI4 liso 40x40cm de1ª ass. em pasta de arg. colante, iclusive rejunte colorido e=6mm	m2	51,70	27,55	1.424,34	2.908,65

MUNICÍPIO DE CAMPO MOURÃO – CIDADE ESCOLA
SECRETARIA DO PLANEJAMENTO

Obra: REVITALIZAÇÃO DA PRAÇA DO JARDIM LAR PARANÁ - REFORMA INST.SANIT.PÚBLICAS

Local: QUADRA 48 - JARDIM LAR PARANÁ

Data: 31/10/2007

ITEM	DISCRIMINAÇÃO	UNID	QUANT.	PREÇO UNITÁRIO	PREÇO TOTAL	TOTAL ITEM
	VIDROS					
	Vidro canelado - colocado	m2	3,99	50,84	202,85	202,85
	PINTURA DE TETOS E FORROS					
	Massa corrida PVA, 01 demao,em laje rebocada, c/ revestimento frágil, inclusive lixamento e limpeza.	m2	45,57	4,31	196,41	
	Pintura em laje rebocada preparada, com 02 demaos de tinta latéx PVA de primeira.	m2	45,57	5,96	271,60	468,01
	PINTURA EM PAREDES					
	Repintura de parede externa, com 02 demaos de tinta latéx acrilica de primeira, incl. fosqueamento.	m2	161,98	8,00	1.295,84	1.295,84
	PINTURA EM PISOS					
	Latéx acrilico 02 demaos, em cimentado rustico e firme c/ pintura pré existente.	m2	35,37	5,91	209,04	209,04
	PINTURA DE ESQUADRIAS DE MADEIRA					
	Esmalte sintético de esquadrias de madeira (02 demaos com fundo nivelador)	m2	37,98	6,98	265,10	265,10
	PINTURA DE ESQUADRIAS METALICAS					
	Pintura esmalte sintético 02 demaos, em esquadrias de ferro preparadas	m2	7,98	3,21	25,62	25,62
	LIMPEZA					
	Limpeza geral da obra	m2	55,58	1,01	56,14	56,14
	TOTAL GERAL REFORMA INSTALAÇÕES SANITÁRIAS PÚBLICAS					**R$ 32.539,32**

(Trinta e dois mil, quinhentos e trinta e nove reais e trinta e dois centavos).

PLANTA(S) NÃO DIGITALIZADA(S)

RUA CHUHEI UESTUKA

ESTATÍSTICA		INDICAÇÃO FISCAL
LARGURA DA PRAÇA	78,50 m	QUADRA 48
COMPRIMENTO DA PRAÇA	150,00 m	JARDIM LAR PARANÁ
ÁREA DA PRAÇA	11775,00m2	CAMPO MOURÃO - PARANÁ

NELSON GOCH JÚNIOR
ARQUITETO E URBANISTA
CREA PR 31089 - D

PROJETO: EXECUÇÃO	PROJETO:
OBRA: REVITALIZAÇÃO PRAÇA JARDIM LAR PARANÁ	EXECUÇÃO:
PROPRIETÁRIO: MUNICÍPIO DE CAMPO MOURÃO	PROPRIETÁRIO:
REFERÊNCIA: PLANTA PAISAGISMO	DESENHO kenzo DATA JUNHO/2002 ESCALA INDICADA VISTO

PRANCHA

01/02

RUA CHUHEI UESTUKA

ESTATÍSTICA		INDICAÇÃO FISCAL
LARGURA DA PRAÇA	78,50 m	QUADRA 48
COMPRIMENTO DA PRAÇA	**150,00 m**	**JARDIM LAR PARANÁ**
ÁREA DA PRAÇA	11775,00m2	CAMPO MOURÃO - PARANÁ

NELSON GOCH JÚNIOR
ARQUITETO E URBANISTA
CREA PR 31089 - D

PROJETO: EXECUÇÃO	PROJETO:	
OBRA: REVITALIZAÇÃO PRAÇA JARDIM LAR PARANÁ	EXECUÇÃO:	
PROPRIETÁRIO: MUNICÍPIO DE CAMPO MOURÃO	PROPRIETÁRIO:	
REFERÊNCIA: PLANTA CANTEIROS PLANTA LOCAÇÃO EQUIPAMENTOS	DESENHO kenzo	PRANCHA
	DATA JUNHO/2002	02/02
	ESCALA INDICADA	
	VISTO	

GRELHA PRÉ-MOLDADA (ver det)

CANALETA EM CONCRETO

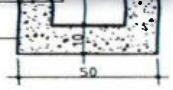

CORTE
ESCALA 1:25

RUA CHUHEI UESTUKA

ESTATÍSTICA	INDICAÇÃO FISCAL
	QUADRA 48
	JARDIM LAR PARANÁ
	CAMPO MOURÃO - PARANÁ

NELSON GOCH JÚNIOR
ARQUITETO E URBANISTA
CREA PR 31089 - D

PROJETO: AGUAS PLUVIAIS	PROJETO:
OBRA: REVITALIZAÇÃO PRAÇA JARDIM LAR PARANÁ	EXECUÇÃO:
PROPRIETÁRIO: MUNICÍPIO DE CAMPO MOURÃO	PROPRIETÁRIO:
REFERÊNCIA: PLANTA GALERIA ÁGUAS PLUVIAIS	DESENHO kenzo DATA JUNHO/2002 ESCALA INDICADA VISTO

PRANCHA 01/01